Ficha técnica de producto

Artículo Nº 96.053.6053.1

# Conector de empotrar RST20I5S B1 M90 SW

RST® CLASSIC Conector de empotrar, Modular, acodado 90°, M20, número de polos 5, tipo Hembra, tipo de conexión conexión por tornillo, tensión asignada 250 V / 400 V, corriente asignada 20 A, color de codificación Negro



| | |
|---|---|
| Artículo Nº | 96.053.6053.1 |
| EAN | 4015573861992 |
| Unidad de embalaje | 100 Pieza (s) |

## Certificaciones / Homologaciones

## Datos técnicos

**Nota**

| | |
|---|---|
| Nota | Según la norma EN 60999-1, los conectores RST® con conexión por tornillo permiten la conexión de conductors sin preparación especial.Posicionado mediante tuerca plana |

**Datos generales**

| | |
|---|---|
| Corriente Asignada | 20 A |
| Tensión Asignada | 250 V / 400 V |
| Grado de polución | 3 |
| Tensión de cortocircuito | 4 kV |
| Resistencia de continuidad | 0,55 mOhm |
| Con cierre | Auto-bloqueo (desbloqueo con herramienta) |
| Color de codificación | Negro |
| Marcaje de polos | 3, N, PE, 2, 1 |
| Color del adaptador (si existe) | Negro |

**Datos de conexión**

| | |
|---|---|
| Sección del conductor rígido mm² máx. | 4 mm² |
| Sección del conductor rígido mm² mín. | 0,75 mm² |
| Sección del conductor semirígido mm² máx. | 4 mm² |
| Sección del conductor semirígido mm² mín. | 0,75 mm² |
| Terminaciones por polo | 1 |
| Desforrado del conductor | 8 mm |

**Tipo**

| | |
|---|---|
| Tipo | Hembra |
| Tipo de conexión | conexión por tornillo |
| Rosca métrica de conexión | M20 |
| Ángulo del conector | Cuadrado |
| Inclinación | 90 ° |
| Grado de protección (IP) | IP66/68 (3m;2h) /IP69 |
| Grosor de las carcasas (dispositivo eléctrico) | 0,5 mm |

| | |
|---|---|
| Grosor de las carcasas (dispositivo eléctrico) | 8 mm |

**Material**

| | |
|---|---|
| Material de la carcasa | Poliamida |
| Libre de halógenos | Sí |
| Material del contacto | CuZn |
| Carga calorífica | 0,24 kWh/St |
| Componentes de aislamiento de temperatura contínua | 100 °C |
| Superfície final | Recubrimiento en plata |

**Dimensiones**

| | |
|---|---|
| Longitud | 73,4 mm |
| Anchura | 34,6 mm |
| Altura | 54,3 mm |

## Accesorios

| Artículo Nº | Tipo | Descripción |
|---|---|---|
| 99.530.0000.7 | Tapa para conectores hembra SW | RST20i5/4 tapón con cinta de sujeción, para tapar conectores hembra sin utilizar, color negro |
| Z5.565.9853.1 | Tapa para conectores hembra SW | RST20i5/4 tapón para tapar conectores hembra sin utilizar, color negro |
| 05.564.8653.1 | Manual de la herramienta de desconexión RST20i3/i5 SCHWARZ | |

Dibujo técnico

These dimensions will be especially checked at delivery
Only inspection dimensions
With /E marked dimensions are only valid for internal use

Diese Maße werden bei Abnahme besonders geprüft
Ausschließlich Prüfmaße
Mit /E gekennzeichnete Maße sind nur für interne Zwecke gültig

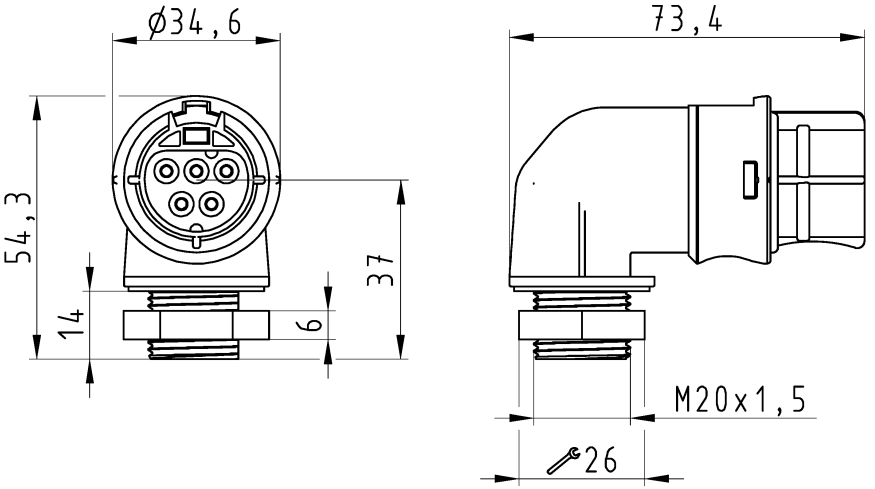


# Auslieferungszustand

delivery status

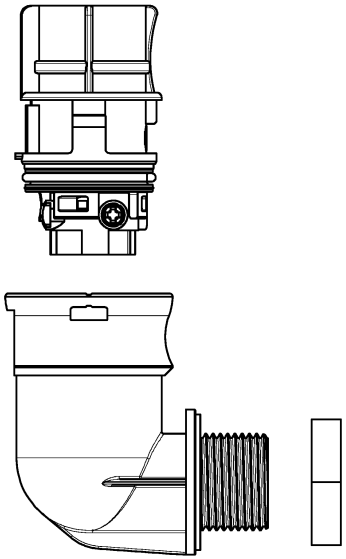

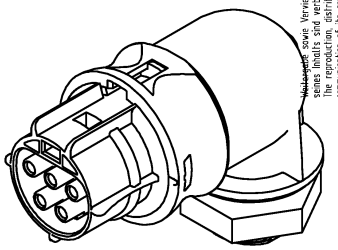

Verpackungseinheit: je 100 Stück
packaging unit: per 100

| Bestellnummer /Order number | Typ /Type | Farbe /color |
|---|---|---|
| 96.053.6053.1 | RST20I5S B1 M90 SW | schwarz /black |
| 96.053.6053.0 | RST20I5S B1 M90 GL | lichtgrau /lightgrey |

**Weitere Daten siehe KATALOG oder eKatalog.**
**Additional data see CATALOG or eCatalog.**

**www.wieland-electric.com**
**eshop.wieland-electric.com**

Oeffnungsmassbild siehe 96.031.2053.1 14K
opening dimension see 96.031.2053.1 14K

Tolerierung Size ISO 14405Ⓔ/Tolerance system Size ISO 14405Ⓔ.
(This ISO-standard describes the envelope principle. According to the envelope principle the deviations of form and parallelism are limited by the size tolerances).

nein/no ☒ Stoffverbots- und Deklarationsliste nach WN 5020.010 ist einzuhalten. Conformity with Wieland document WN 5020.010 e (list of prohibited / declarable hazardous substances) to be declared!

Freitoleranz nach
General tolerance

CAD - Zeichnung, keine manuellen Änderungen
CAD - drawing, no manual modifications allowed

1.Verwendung: -
First Use:

Blatt: 1 von 1
Sheet: 1 of 1

| Index | Datum / Blatt Date / Sheet | Maßstab/Scale | Werkstoff/Material | 2015 | Tag/Date | Name | | Zeichnung Nr./Drawing No. | Index |
|---|---|---|---|---|---|---|---|---|---|
| | / | | | gezeichnet drawn | 08.09. | HoffmannT | T | 96.053.6053.0 13K | |
| | / | 1:1 | | geprüft checked | - | - | | | |
| | / | | | Normgepr. Stand. check | - | - | | Maße in mm/Dimensions are in mm | |
| | / | Vol. mm³ | Ofl./Surf. mm² | Ersatz für/Replacement for: - | | | | | |

Änderung/Revision

wieland
www.wieland-electric.com

Type

Benennung/Title

BUCHSENTEIL_90GRAD
female connector 90°

Weitergabe sowie Vervielfältigung dieses Dokuments, Verwertung und Mitteilung seines Inhalts sind verboten, soweit nicht ausdrücklich gestattet.
The reproduction, distribution and utilization of this document as well as the communication of its contents to others without express autorization is prohibited.

960536053013K_1 CADW3034 HoffmannT 2015-09-08T11:51:07 1.000
QU-MEE-01/14 -