Ficha técnica de producto

Artículo Nº 96.051.6053.1

Conector de empotrar RST20I5S B1 M00 SW

RST® CLASSIC Conector de empotrar, Modular, Recto, M20, número de polos 5, tipo Hembra, tipo de conexión conexión por tornillo, tensión asignada 250 V / 400 V, corriente asignada 20 A, color de codificación Negro



Artículo Nº	96.051.6053.1
EAN	4015573862012
Unidad de embalaje	100 Pieza (s)

Certificaciones / Homologaciones

Datos técnicos

Nota

Nota	Según la norma EN 60999-1, los conectores RST® con conexión por tornillo permiten la conexión de conductors sin preparación especial.Posicionado mediante tuerca plana

Datos generales

Corriente Asignada	20 A
Tensión Asignada	250 V / 400 V
Grado de polución	3
Tensión de cortocircuito	4 kV
Resistencia de continuidad	0,55 mOhm
Con cierre	Auto-bloqueo (desbloqueo con herramienta)
Color de codificación	Negro
Marcaje de polos	3, N, PE, 2, 1
Color del adaptador (si existe)	Negro

Datos de conexión

Sección del conductor rígido mm² máx.	4 mm²
Sección del conductor rígido mm² mín.	0,75 mm²
Sección del conductor semirígido mm² máx.	4 mm²
Sección del conductor semirígido mm² mín.	0,75 mm²
Terminaciones por polo	1
Desforrado del conductor	8 mm

Tipo

Tipo	Hembra
Tipo de conexión	conexión por tornillo
Rosca métrica de conexión	M20
Ángulo del conector	Recto
Grado de protección (IP)	IP66/68 (3m;2h) /IP69
Grosor de las carcasas (dispositivo eléctrico)	0,5 mm
Grosor de las carcasas (dispositivo eléctrico)	8 mm

Material

Material de la carcasa	Poliamida
Libre de halógenos	Sí
Material del contacto	CuZn
Carga calorífica	0 kWh/St
Componentes de aislamiento de temperatura contínua	100 °C
Superfície final	Recubrimiento en plata

Dimensiones

Longitud	68,2 mm
Anchura	34,6 mm
Altura	34,6 mm

Accesorios

Artículo Nº	Tipo	Descripción
99.530.0000.7	Tapa para conectores hembra SW	RST20i5/4 tapón con cinta de sujeción, para tapar conectores hembra sin utilizar, color negro
Z5.565.9853.1	Tapa para conectores hembra SW	RST20i5/4 tapón para tapar conectores hembra sin utilizar, color negro
05.564.8653.1	Manual de la herramienta de desconexión RST20i3/i5 SCHWARZ	

Dibujo técnico

Weitergabe sowie Vervielfältigung dieses Dokuments, Verwertung und Mitteilung seines Inhalts sind verboten, soweit nicht ausdrücklich gestattet.
The reproduction, distribution and utilization of this document as well as the communication of its contents to others without express authorization is prohibited.

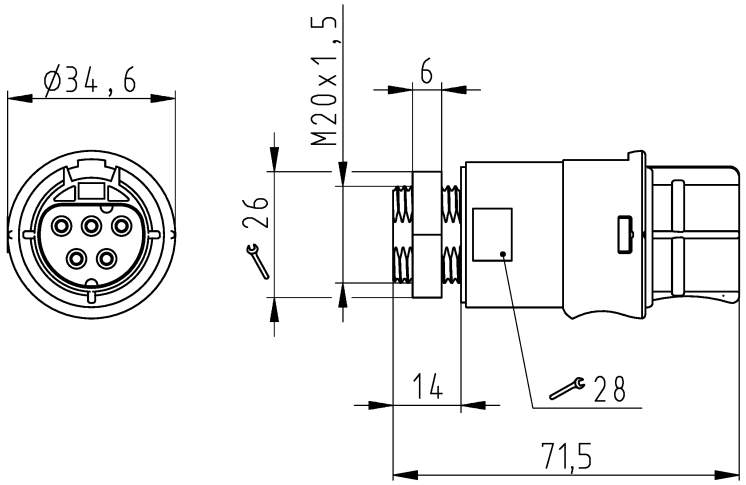

Auslieferungszustand
delivery status

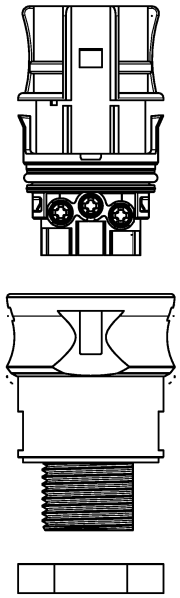

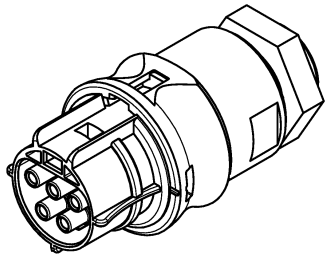

Verpackungseinheit: je 100 Stück
packaging unit: per 100

96.051.6053.1	RST20I5S B1 M00 SW	Schwarz/black
96.051.6053.0	RST20I5S B1 M00 GL	Lichtgrau/ light grey
Bestellnummer/ order number	Typ/ type	Farbe/ color
Weitere Daten siehe KATALOG oder eKatalog		www.wieland-electric.com eshop.wieland-electric.com

Oeffnungsmassbild siehe 96.031.2053.1 14K
opening dimension see 96.031.2053.1 14K

Diese Maße werden bei Abnahme besonders geprüft
Ausschließlich Prüfmaße

Mit E gekennzeichnete Maße sind nur für interne Zwecke gültig

These dimensions will be especially checked at delivery
Only inspection dimensions

With E marked dimensions are only valid for internal use

Tolerierung Size ISO 14405 Ⓔ / Tolerance system Size ISO 14405 Ⓔ.
(This ISO-standard describes the envelope principle. According to the envelope principle the deviations of form and parallelism are limited by the size tolerances).

ja/yes ☒ Stoffverbots- und Deklarationsliste nach WN 5020.010 ist einzuhalten. Conformity with Wieland document WN 5020.010 e (list of prohibited / declarable hazardous substances) to be declared!

Freitoleranz nach General tolerance

CAD - Zeichnung, keine manuellen Änderungen
CAD - drawing, no manual modifications allowed

1. Verwendung: First Use:

Blatt: 1 von 1
Sheet: 1 of 1

Werkstoff / Material

Maßstab / Scale 1:1

	Tag/Date	Name
gezeichnet drawn	15.07.2015	Nagengast

Elektronische Freigabe
Electronic Release

Zeichnung Nr. / Drawing No.: T 96.051.6053.0 13K

Index: a

Maße in mm / Dimensions are in mm

Vol. mm³ Ofl./Srf. mm²

Ersatz für / Replacement for:

Index	Datum / Blatt Date / Sheet	Änderung / Revision
a	11.01.2023 /	

wieland

Type

Benennung/Title

BUCHSENTEIL
female connector