Ficha técnica de producto

Artículo Nº 96.052.4353.1

# Conector RST20I5S S1 ZRY V SW

RST® CLASSIC Conector, Cierre doble, número de polos 5, macho, tipo de conexión conexión por tornillo, tensión asignada 250 V / 400 V, corriente asignada 20 A, diámetro del cable 10 - 14 mm, color de codificación Negro



| | |
|---|---|
| Artículo Nº | 96.052.4353.1 |
| EAN | 4015573940192 |
| Unidad de embalaje | 100 Pieza (s) |

## Certificaciones / Homologaciones

## Datos técnicos

**Nota**

| | |
|---|---|
| Nota | Según la norma EN 60999-1, los conectores RST® con conexión por tornillo permiten la conexión de conductors sin preparación especial. |

**Datos generales**

| | |
|---|---|
| Corriente Asignada | 20 A |
| Tensión Asignada | 250 V / 400 V |
| Tensión de cortocircuito | 4 kV |
| Capota | Sí |
| Grado de polución | 3 |
| Con cierre | Auto-bloqueo (desbloqueo con herramienta) |
| Color de codificación | Negro |
| Marcaje de polos | 3, N, PE, 2, 1 |
| Color de la capota | Negro |
| RAL-Nummer Codierung/Kontakteinsatz | 9005 |

**Datos de conexión**

| | |
|---|---|
| Diámetro del cable máx. | 14 mm |
| Diámetro del cable mín. | 10 mm |
| Sección del conductor rígido mm² máx. | 4 mm² |
| Sección del conductor rígido mm² mín. | 0,75 mm² |
| Sección del conductor semirígido mm² máx. | 4 mm² |
| Sección del conductor semirígido mm² mín. | 0,75 mm² |
| Terminaciones por polo | 1 |
| Sección del conductor flexible AWG mm² mín. | 0,75 mm² |
| Sección del conductor flexible AWG mm² máx. | 4 mm² |
| Desforrado de manguera | 40,5 mm |
| Desforrado del conductor | 8 mm |

**Tipo**

| | |
|---|---|
| Tipo | macho |

| | |
|---|---|
| Tipo de conexión | conexión por tornillo |
| Grado de protección (IP) | IP66/68 (3m;2h) /IP69 |

**Material**

| | |
|---|---|
| Material de la carcasa | Poliamida |
| Libre de halógenos | Sí |
| Material del contacto | CuZn |
| Carga calorífica | 0,51 kWh/St |
| Componentes de aislamiento de temperatura contínua | 100 °C |
| Superfície final | Recubrimiento en plata |

**Dimensiones**

| | |
|---|---|
| Longitud | 93,9 mm |
| Anchura | 59 mm |
| Altura | 38 mm |

## Accesorios

| Artículo Nº | Tipo | Descripción |
|---|---|---|
| 05.565.9953.1 | Tapa para conectores macho SW | RST20i5/4 tapón para tapar conectores macho sin utilizar, color negro |
| 99.532.0000.7 | Tapa para conectores macho SW | RST20i5/4 tapón con cinta de sujeción, para tapar conectores macho sin utilizar, color negro |

## Montaje

| Artículo Nº | Tipo | Descripción |
|---|---|---|
| 96.050.0153.1 | Derivador RST20I5B 3P1 F VG SW | RST® CLASSIC Derivador, conexión en paralelo, con opción de fijación, número de polos 5, tensión asignada 250 V / 400 V, corriente asignada 20 A, número de entradas 1, número de salidas 3, color de codificación Negro |
| 96.051.5053.1 | Conector de empotrar RST20I5S B1 M01 SW | RST® CLASSIC Conector de empotrar, Normativa, Recto, M25, número de polos 5, tipo Hembra, tipo de conexión conexión por tornillo, tensión asignada 250 V / 400 V, corriente asignada 20 A, color de codificación Negro |
| 96.051.4353.1 | Conector RST20I5S B1 ZRY SW | RST® CLASSIC Conector, Cierre doble, número de polos 5, Hembra, tipo de conexión conexión por tornillo, tensión asignada 250 V / 400 V, corriente asignada 20 A, diámetro del cable 10 - 14 mm, color de codificación Negro |
| 96.051.6153.1 | Conector de empotrar RST20I5S B1 M03 SW | RST® CLASSIC Conector de empotrar, Modular, Recto, M16, número de polos 5, tipo Hembra, tipo de conexión conexión por tornillo, tensión asignada 250 V / 400 V, corriente asignada 20 A, color de codificación Negro |
| 96.051.6053.1 | Conector de empotrar RST20I5S B1 M00 SW | RST® CLASSIC Conector de empotrar, Modular, Recto, M20, número de polos 5, tipo Hembra, tipo de conexión conexión por tornillo, tensión asignada 250 V / 400 V, corriente asignada 20 A, color de codificación Negro |
| 96.053.6053.1 | Conector de empotrar RST20I5S B1 M90 SW | RST® CLASSIC Conector de empotrar, Modular, acodado 90°, M20, número de polos 5, tipo Hembra, tipo de conexión conexión por tornillo, tensión asignada 250 V / 400 V, corriente asignada 20 A, color de codificación Negro |
| 96.053.6253.1 | Conector de empotrar RST20I5S B1 M91 SW | RST® CLASSIC Conector de empotrar, Modular, acodado 90°, M25, número de polos 5, tipo Hembra, tipo de conexión conexión por tornillo, tensión asignada 250 V / 400 V, corriente asignada 20 A, color de codificación Negro |
| 96.055.6153.1 | Conector de empotrar RST20I5S B1 M13 SW | RST® CLASSIC Conector de empotrar, Modular, acodado 7°, M16, número de polos 5, tipo Hembra, tipo de conexión conexión por tornillo, tensión asignada 250 V / 400 V, corriente asignada 20 A, color de codificación Negro |

Dibujo técnico

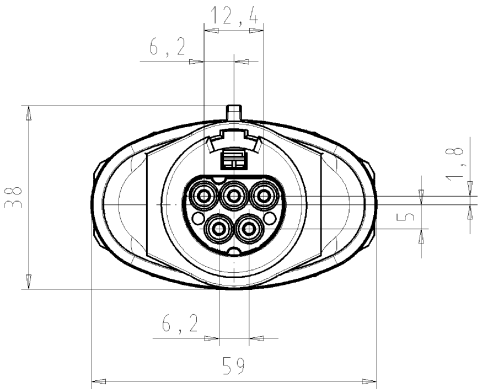


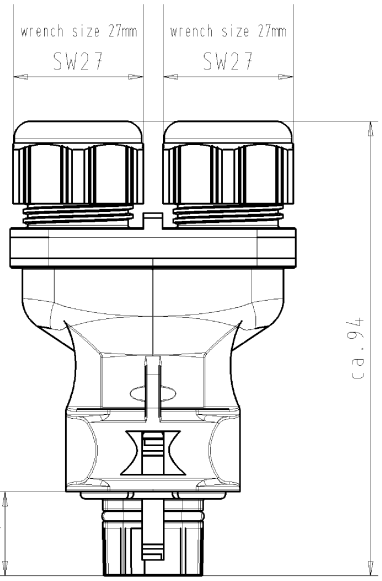


## Auslieferungszustand
## delivery status

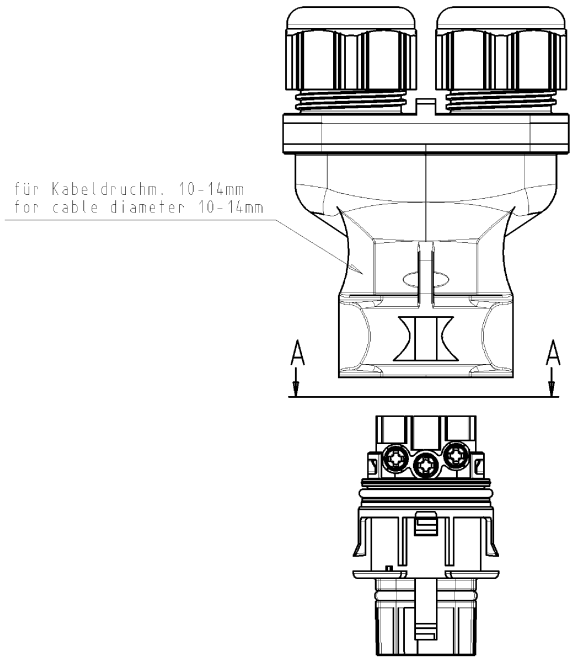


Verpackungseinheit: je 100 Stück
packaging unit: per 100

A-A

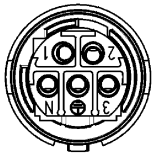


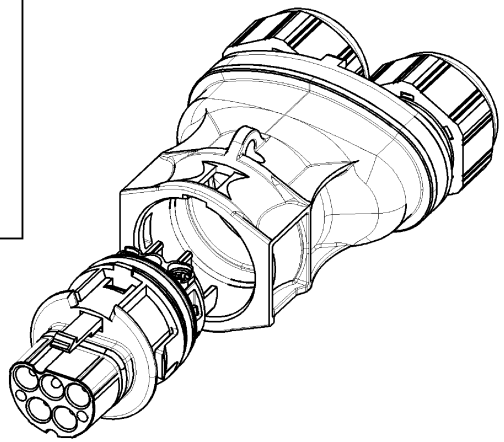

Diese Maße werden bei Abnahme besonders geprüft
Ausschließlich Prüfmaße
Mit /E gekennzeichnete Maße sind nur für interne Zwecke gültig

These dimensions will be especially checked at delivery
Only inspection dimensions
With /E marked dimensions are only valid for internal use

Weitergabe sowie Vervielfältigung dieses Dokuments, Verwertung und Mitteilung seines Inhalts sind verboten, soweit nicht ausdrücklich gestattet. The reproduction, distribution and utilization of this document as well as the communication of its contents to others without express authorization is prohibited.

Toleranzierung nach DIN 7167/Tolerance system acc. to DIN 7167.
[This DIN-standard desbribes the envelope principle. According to the envelope principle the deviations of form and parallelism are limited by the size tolerances].

ja/yes ☒ Stoffverbots- und Deklarationsliste nach OU-TGM-05/03 ist einzuhalten. Conformity with Wieland document OU-TGM-05/03 [list of prohibited / declarable hazardous substances] to be declared!

Freitoleranz nach
General tolerance

CAD - Zeichnung, keine manuellen Änderungen
CAD - drawing, no manual modifications allowed

1.Verwendung:
First Use: -

Blatt: 1 von 1
Sheet: 1 of 1

| Teile-Nr./ part-nr. | Farbe:/ color: | Type |
|---|---|---|
| 96.052.4353.1 | schwarz, ähnl. RAL 9005/ black, similar to RAL 9005 | RST2015S S1 ZRY V SW |
| 96.052.4353.0 | lichtgrau, ähnl.RAL 7035/ lightgrey, similar to RAL 7035 | RST2015S S1 ZRY V GL |

| Index | Datum / Blatt Date / Sheet | Änderung/Revision |
|---|---|---|
| a | 23.10.2006/ | |

Werkstoff/Material

Maßstab/Scale 1:1

Vol. mm³ Oft./Surf. mm²

| | 2006 | Tag/Date | Name |
|---|---|---|---|
| gezeichnet/ drawn | | 20.10. | Kneitz |
| geprüft/ checked | | - | - |
| Normgeprüft/ Stand. check | | - | - |

Ersatz für/Replacement for: -

Zeichnung Nr./Drawing No.: T 96.052.4353.0 01K Index a

Maße in mm/Dimensions are in mm

wieland
Elektrische Verbindungen

Type

Benennung/Title

STECKERTEIL_M_ZUGENTL (a)

male connector with cord grip
Schraubanschluß ohne Drehtschutz/screw-connection without wire protection
Standardkodierung 0 [400V/250V/20A]

OU-PEM-08/91

9605243530 01K_4 G4W1019 Kneitz 2006-10-23T15:06:07 1.000