Ficha técnica de producto

Artículo Nº 96.051.4353.1

Conector RST20I5S B1 ZRY SW

RST® CLASSIC Conector, Cierre doble, número de polos 5, Hembra, tipo de conexión conexión por tornillo, tensión asignada 250 V / 400 V, corriente asignada 20 A, diámetro del cable 10 - 14 mm, color de codificación Negro



Artículo Nº	96.051.4353.1
EAN	4015573904255
Unidad de embalaje	100 Pieza (s)

Certificaciones / Homologaciones

Datos técnicos

Nota

Nota	Según la norma EN 60999-1, los conectores RST® con conexión por tornillo permiten la conexión de conductors sin preparación especial.

Datos generales

Corriente Asignada	20 A
Tensión Asignada	250 V / 400 V
Tensión de cortocircuito	4 kV
Capota	Sí
Grado de polución	3
Con cierre	Auto-bloqueo (desbloqueo con herramienta)
Color de codificación	Negro
Marcaje de polos	3, N, PE, 2, 1
Color de la capota	Negro
RAL-Nummer Codierung/Kontakteinsatz	9005

Datos de conexión

Diámetro del cable máx.	14 mm
Diámetro del cable mín.	10 mm
Sección del conductor rígido mm² máx.	4 mm²
Sección del conductor rígido mm² mín.	0,75 mm²
Sección del conductor semirígido mm² máx.	4 mm²
Sección del conductor semirígido mm² mín.	0,75 mm²
Terminaciones por polo	1
Sección del conductor flexible AWG mm² mín.	0,75 mm²
Sección del conductor flexible AWG mm² máx.	4 mm²
Desforrado de manguera	40,5 mm
Desforrado del conductor	8 mm

Tipo

Tipo	Hembra

Tipo de conexión	conexión por tornillo
Grado de protección (IP)	IP66/68 (3m;2h) /IP69

Material

Material de la carcasa	Poliamida
Libre de halógenos	Sí
Material del contacto	CuZn
Carga calorífica	0,515 kWh/St
Componentes de aislamiento de temperatura contínua	100 °C
Superfície final	Recubrimiento en plata

Dimensiones

Longitud	95,9 mm
Anchura	59 mm
Altura	38 mm

Accesorios

Artículo Nº	Tipo	Descripción
99.530.0000.7	Tapa para conectores hembra SW	RST20i5/4 tapón con cinta de sujeción, para tapar conectores hembra sin utilizar, color negro
Z5.565.9853.1	Tapa para conectores hembra SW	RST20i5/4 tapón para tapar conectores hembra sin utilizar, color negro
05.564.8653.1	Manual de la herramienta de desconexión RST20i3/i5 SCHWARZ	

Montaje

Artículo Nº	Tipo	Descripción
96.050.0153.1	Derivador RST20I5B 3P1 F VG SW	RST® CLASSIC Derivador, conexión en paralelo, con opción de fijación, número de polos 5, tensión asignada 250 V / 400 V, corriente asignada 20 A, número de entradas 1, número de salidas 3, color de codificación Negro
96.052.5053.1	Conector de empotrar RST20I5S S1 M01V SW	RST® CLASSIC Conector de empotrar, Normativa, Recto, M25, número de polos 5, tipo macho, tipo de conexión conexión por tornillo, tensión asignada 250 V / 400 V, corriente asignada 20 A, color de codificación Negro
96.052.6153.1	Conector de empotrar RST20I5S S1 M03V SW	RST® CLASSIC Conector de empotrar, Modular, Recto, M16, número de polos 5, tipo macho, tipo de conexión conexión por tornillo, tensión asignada 250 V / 400 V, corriente asignada 20 A, color de codificación Negro
96.052.6053.1	Conector de empotrar RST20I5S S1 M00V SW	RST® CLASSIC Conector de empotrar, Modular, Recto, M20, número de polos 5, tipo macho, tipo de conexión conexión por tornillo, tensión asignada 250 V / 400 V, corriente asignada 20 A, color de codificación Negro
96.054.6053.1	Conector de empotrar RST20I5S S1 M90V SW	RST® CLASSIC Conector de empotrar, Modular, acodado 90°, M20, número de polos 5, tipo macho, tipo de conexión conexión por tornillo, tensión asignada 250 V / 400 V, corriente asignada 20 A, color de codificación Negro
96.054.6253.1	Conector de empotrar RST20I5S S1 M91V SW	RST® CLASSIC Conector de empotrar, Modular, acodado 90°, M25, número de polos 5, tipo macho, tipo de conexión conexión por tornillo, tensión asignada 250 V / 400 V, corriente asignada 20 A, color de codificación Negro
96.056.6153.1	Conector de empotrar RST20I5S S1 M13V SW	RST® CLASSIC Conector de empotrar, Modular, acodado 7°, M16, número de polos 5, tipo macho, tipo de conexión conexión por tornillo, tensión asignada 250 V / 400 V, corriente asignada 20 A, color de codificación Negro

Dibujo técnico

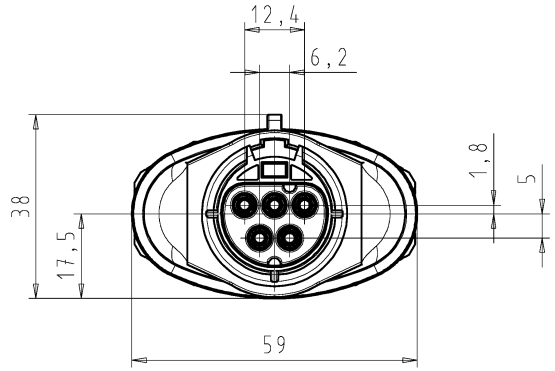

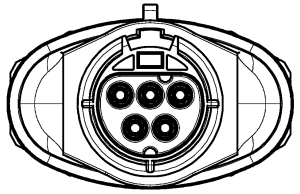

A-A



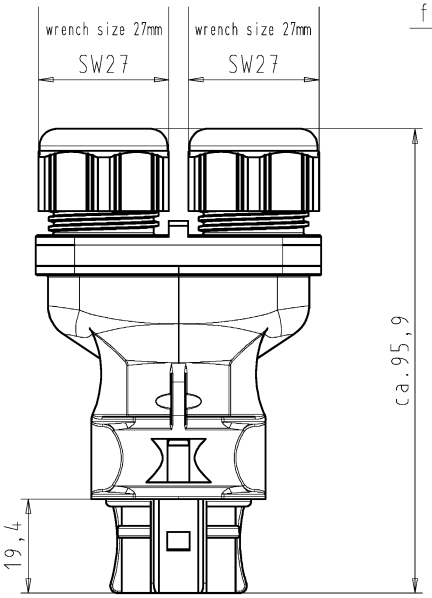

for cable diameter 10-14mm
für Kabeldurchm. 10-14mm

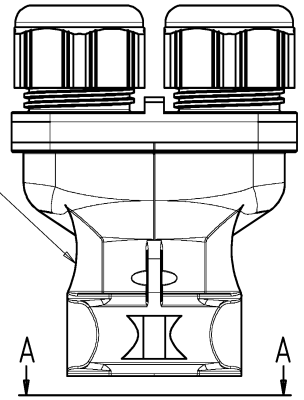

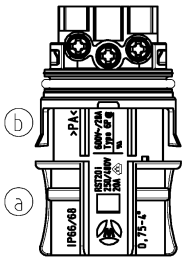

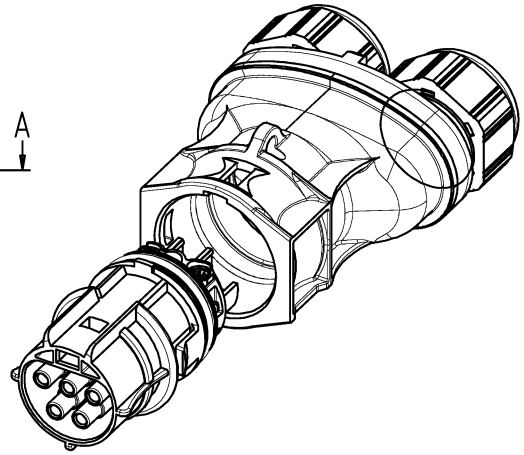

Verpackungseinheit: je 100 Stück
packaging unit: per 100

Teile-Nr./ part-nr.	Farbe:/ color:	Type
96.051.4353.1	schwarz, ähnl. RAL 9005/ black, similar to RAL 9005	RST2015S B1 ZRY V SW
96.051.4353.0	lichtgrau, ähnl.RAL 7035/ lightgrey, similar to RAL 7035	RST2015S B1 ZRY V GL

Toleranzierung Size ISO 14405Ⓔ/Tolerance system Size ISO 14405Ⓔ. (This ISO-standard describes the envelope principle. According to the envelope principle the deviations of form and parallelism are limited by the size tolerances).

nein/no ☒ Stoffverbots- und Deklarationsliste nach WN 5020.010 ist einzuhalten. Conformity with Wieland document WN 5020.010 e [list of prohibited / declarable hazardous substances] to be declared!

Freitoleranz nach General tolerance

CAD - Zeichnung, keine manuellen Änderungen CAD - drawing, no manual modifications allowed

1.Verwendung: First Use: -

Blatt: 1 von 1 Sheet: 1 of 1

Werkstoff/Material

Maßstab/Scale 1:1

Vol. mm³ Ofl./Surf. mm²

		Tag/Date	Name
gezeichnet drawn	2006	03.04.	Kneitz
geprüft checked		-	-
Normgepr. Stand. check		-	-

Zeichnung Nr./Drawing No. T 96.051.4353.0 01K Index b

Maße in mm/Dimensions are in mm

Ersatz für/Replacement for: -

Index	Datum / Blatt Date / Sheet	Änderung/Revision
b	15.12.2014/	
a	27.01.2011/	

wieland
www.wieland-electric.com

Type: siehe Tabelle

Benennung/Title

BUCHSENTEIL_M_DOPPELZUGENTL

female connector with double cord grip

Schraubanschluß ohne Drahtschutz/screw-connection without wire protection

Standardkodierung 0/standard-keying 0 (250V/400V/20A)

Weitergabe sowie Vervielfältigung dieses Dokuments, Verwertung und Mitteilung seines Inhalts sind verboten, soweit nicht ausdrücklich gestattet. Zuwiderhandlungen verpflichten zu Schadenersatz. Alle Rechte für den Fall der Patenterteilung oder GM-Eintragung vorbehalten. The reproduction, distribution and utilization of this document as well as the communication of its contents to others without express authorization is prohibited.

These dimensions will be especially checked at delivery
Only inspection dimensions
With /E marked dimensions are only valid for internal use

Diese Maße werden bei Abnahme besonders geprüft
Ausschließlich Prüfmaße
Mit /E gekennzeichnete Maße sind nur für interne Zwecke gültig