Ficha técnica de producto

Artículo Nº 96.052.4253.1

Conector RST20I5S S1 ZRX V SW

RST® CLASSIC Conector, Cierre doble, número de polos 5, macho, tipo de conexión conexión por tornillo, tensión asignada 250 V / 400 V, corriente asignada 20 A, diámetro del cable 6 - 10 mm, color de codificación Negro



Artículo Nº	96.052.4253.1
EAN	4015573961746
Unidad de embalaje	100 Pieza (s)

Certificaciones / Homologaciones

Datos técnicos

Nota

Nota	Según la norma EN 60999-1, los conectores RST® con conexión por tornillo permiten la conexión de conductors sin preparación especial.

Datos generales

Corriente Asignada	20 A
Tensión Asignada	250 V / 400 V
Tensión de cortocircuito	4 kV
Capota	Sí
Grado de polución	3
Con cierre	Auto-bloqueo (desbloqueo con herramienta)
Color de codificación	Negro
Marcaje de polos	3, N, PE, 2, 1
Color de la capota	Negro
RAL-Nummer Codierung/Kontakteinsatz	9005

Datos de conexión

Diámetro del cable máx.	10 mm
Diámetro del cable mín.	6 mm
Sección del conductor rígido mm² máx.	4 mm²
Sección del conductor rígido mm² mín.	0,75 mm²
Sección del conductor semirígido mm² máx.	4 mm²
Sección del conductor semirígido mm² mín.	0,75 mm²
Terminaciones por polo	1
Sección del conductor flexible AWG mm² mín.	0,75 mm²
Sección del conductor flexible AWG mm² máx.	4 mm²
Desforrado de manguera	40,5 mm
Desforrado del conductor	8 mm

Tipo

Tipo	macho

Tipo de conexión	conexión por tornillo
Grado de protección (IP)	IP66/68 (3m;2h) /IP69

Material

Material de la carcasa	Poliamida
Libre de halógenos	Sí
Material del contacto	CuZn
Carga calorífica	0,51 kWh/St
Componentes de aislamiento de temperatura contínua	100 °C
Superfície final	Recubrimiento en plata

Dimensiones

Longitud	93,9 mm
Anchura	59 mm
Altura	38 mm

Accesorios

Artículo Nº	Tipo	Descripción
05.565.9953.1	Tapa para conectores macho SW	RST20i5/4 tapón para tapar conectores macho sin utilizar, color negro
99.532.0000.7	Tapa para conectores macho SW	RST20i5/4 tapón con cinta de sujeción, para tapar conectores macho sin utilizar, color negro

Montaje

Artículo Nº	Tipo	Descripción
96.050.0153.1	Derivador RST20I5B 3P1 F VG SW	RST® CLASSIC Derivador, conexión en paralelo, con opción de fijación, número de polos 5, tensión asignada 250 V / 400 V, corriente asignada 20 A, número de entradas 1, número de salidas 3, color de codificación Negro
96.051.5053.1	Conector de empotrar RST20I5S B1 M01 SW	RST® CLASSIC Conector de empotrar, Normativa, Recto, M25, número de polos 5, tipo Hembra, tipo de conexión conexión por tornillo, tensión asignada 250 V / 400 V, corriente asignada 20 A, color de codificación Negro
96.051.4253.1	Conector RST20I5S B1 ZRX SW	RST® CLASSIC Conector, Cierre doble, número de polos 5, Hembra, tipo de conexión conexión por tornillo, tensión asignada 250 V / 400 V, corriente asignada 20 A, diámetro del cable 6 - 10 mm, color de codificación Negro
96.051.6153.1	Conector de empotrar RST20I5S B1 M03 SW	RST® CLASSIC Conector de empotrar, Modular, Recto, M16, número de polos 5, tipo Hembra, tipo de conexión conexión por tornillo, tensión asignada 250 V / 400 V, corriente asignada 20 A, color de codificación Negro
96.051.6053.1	Conector de empotrar RST20I5S B1 M00 SW	RST® CLASSIC Conector de empotrar, Modular, Recto, M20, número de polos 5, tipo Hembra, tipo de conexión conexión por tornillo, tensión asignada 250 V / 400 V, corriente asignada 20 A, color de codificación Negro
96.053.6053.1	Conector de empotrar RST20I5S B1 M90 SW	RST® CLASSIC Conector de empotrar, Modular, acodado 90°, M20, número de polos 5, tipo Hembra, tipo de conexión conexión por tornillo, tensión asignada 250 V / 400 V, corriente asignada 20 A, color de codificación Negro
96.053.6253.1	Conector de empotrar RST20I5S B1 M91 SW	RST® CLASSIC Conector de empotrar, Modular, acodado 90°, M25, número de polos 5, tipo Hembra, tipo de conexión conexión por tornillo, tensión asignada 250 V / 400 V, corriente asignada 20 A, color de codificación Negro
96.055.6153.1	Conector de empotrar RST20I5S B1 M13 SW	RST® CLASSIC Conector de empotrar, Modular, acodado 7°, M16, número de polos 5, tipo Hembra, tipo de conexión conexión por tornillo, tensión asignada 250 V / 400 V, corriente asignada 20 A, color de codificación Negro

Dibujo técnico

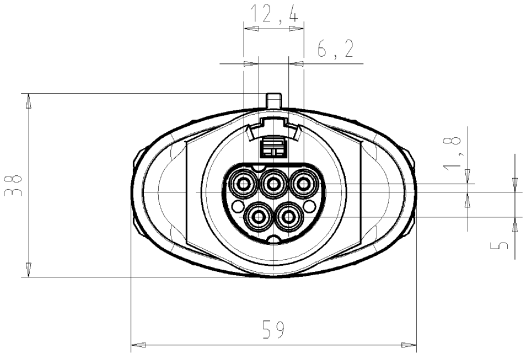

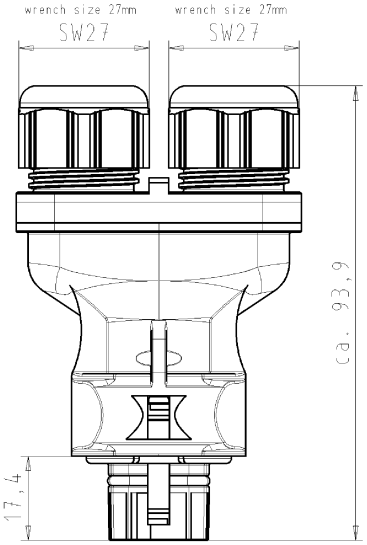

Auslieferungszustand
delivery status

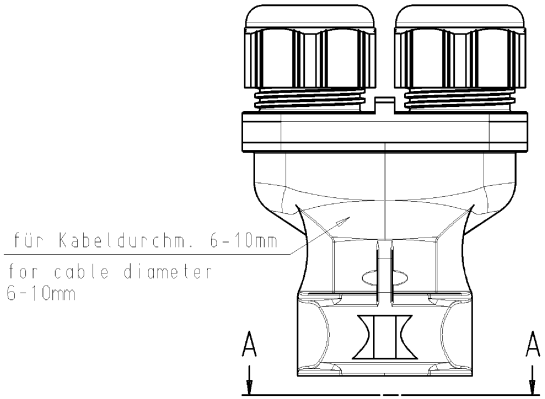

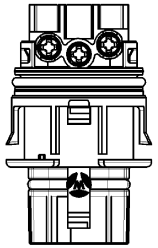

Verpackungseinheit: je 100 Stück
packaging unit: per 100

A-A

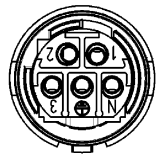

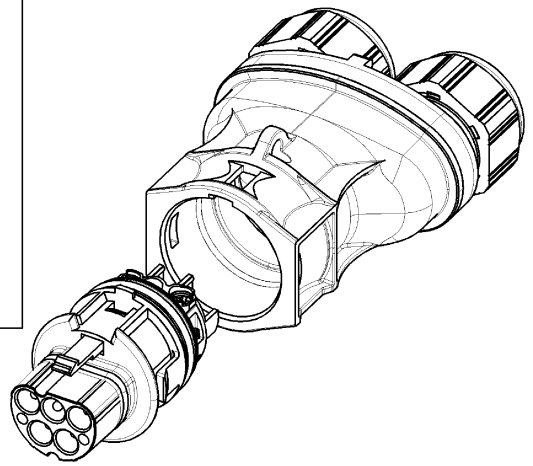

Teilenr. part-nr.	Farbe/ color	Type
96.052.4253.1	schwarz, ähnl. RAL 9005/ black, similar to RAL 9005	RST2015S S1 ZRX V SW
96.052.4253.0	lichtgrau, ähnl. RAL 7035/ lightgrey, similar to RAL 7035	RST2015S S1 ZRX V GL

Toleranzierung nach DIN 7167/Tolerance system acc. to DIN 7167.
(This DIN-standard desbribes the envelope principle. According to the envelope principle the deviations of form and parallelism are limited by the size tolerances).

nein/no ☒ Stoffverbots- und Deklarationsliste nach OU-TGM-05/03 ist einzuhalten.
Conformity with Wieland document OU-TGM-05/03 (list of prohibited / declarable hazardous substances) to be declared!

Freitoleranz nach
General tolerance

CAD - Zeichnung, keine manuellen Änderungen
CAD - drawing, no manual modifications allowed

1.Verwendung:
First Use: -

Blatt: 1 von 1
Sheet: 1 of 1

Werkstoff/Material

Maßstab/Scale 1:1

Vol. mm³ Oft./Surf. mm²

	Tag/Date	Name
2007		
gezeichnet drawn	12.03.	Winkler
geprüft checked	-	-
Normgeprüft Stand. check	-	-

Zeichnung Nr./Drawing No.: T 96.052.4253.0 01K

Index

Maße in mm/Dimensions are in mm

Ersatz für/Replacement for: -

Type

Benennung/Title

STECKERTEIL_MIT_DOPPELZUGENTLA

male connector with double cord grip
Schraubanschluss ohne Drahtschutz/screw-connection without wire protection
Standardkodierung O/standard-keying O (250V/400V/20A)

wieland
Elektrische Verbindungen

Index | Datum / Blatt Date / Sheet | Änderung/Revision

OU-PEM-08/91

96052425300IK_4 CADW1025 Winkler 2007-03-16T08:20:58 1.000

Weitergabe sowie Vervielfältigung dieses Dokuments, Verwertung und Mitteilung seines Inhalts sind verboten, soweit nicht ausdrücklich gestattet.
The reproduction, distribution and utilization of this document as well as the communication of its contents to others without express authorization is prohibited.

These dimensions will be especially checked at delivery
Only inspection dimensions
With /E marked dimensions are only valid for internal use

Diese Maße werden bei Abnahme besonders geprüft
Ausschließlich Prüfmaße
Mit /E gekennzeichnete Maße sind nur für interne Zwecke gültig