Ficha técnica de producto

Artículo Nº 96.051.4553.1

Conector RST20I5S B1 ZR3 SW

RST® CLASSIC Conector, Recto, número de polos 5, Hembra, tipo de conexión conexión por tornillo, tensión asignada 250 V / 400 V, corriente asignada 20 A, diámetro del cable 13 - 18 mm, color de codificación Negro



Artículo Nº	96.051.4553.1
EAN	4015573875913
Unidad de embalaje	100 Pieza (s)

Certificaciones / Homologaciones

Datos técnicos

Nota

Nota	Según la norma EN 60999-1, los conectores RST® con conexión por tornillo permiten la conexión de conductors sin preparación especial.

Datos generales

Corriente Asignada	20 A
Tensión Asignada	250 V / 400 V
Tensión de cortocircuito	4 kV
Capota	Sí
Grado de polución	3
Con cierre	Auto-bloqueo (desbloqueo con herramienta)
Color de codificación	Negro
Marcaje de polos	3, N, PE, 2, 1
Color de la capota	Negro
RAL-Nummer Codierung/Kontakteinsatz	9005

Datos de conexión

Diámetro del cable máx.	18 mm
Diámetro del cable mín.	13 mm
Sección del conductor rígido mm² máx.	4 mm²
Sección del conductor rígido mm² mín.	0,75 mm²
Sección del conductor semirígido mm² máx.	4 mm²
Sección del conductor semirígido mm² mín.	0,75 mm²
Terminaciones por polo	1
Sección del conductor flexible AWG mm² mín.	0,75 mm²
Sección del conductor flexible AWG mm² máx.	4 mm²
Desforrado de manguera	37 mm
Desforrado del conductor	8 mm

Tipo

Tipo	Hembra
Tipo de conexión	conexión por tornillo

Grado de protección (IP)	IP66/68 (3m;2h) /IP69

Material

Material de la carcasa	Poliamida
Libre de halógenos	Sí
Material del contacto	CuZn
Carga calorífica	0,366 kWh/St
Componentes de aislamiento de temperatura contínua	100 °C
Superfície final	Recubrimiento en plata

Dimensiones

Longitud	96,6 mm
Anchura	35,4 mm
Altura	35,4 mm

Accesorios

Artículo Nº	Tipo	Descripción
99.530.0000.7	Tapa para conectores hembra SW	RST20i5/4 tapón con cinta de sujeción, para tapar conectores hembra sin utilizar, color negro
Z5.565.9853.1	Tapa para conectores hembra SW	RST20i5/4 tapón para tapar conectores hembra sin utilizar, color negro
05.564.8653.1	Manual de la herramienta de desconexión RST20i3/i5 SCHWARZ	

Montaje

Artículo Nº	Tipo	Descripción
96.050.0153.1	Derivador RST20I5B 3P1 F VG SW	RST® CLASSIC Derivador, conexión en paralelo, con opción de fijación, número de polos 5, tensión asignada 250 V / 400 V, corriente asignada 20 A, número de entradas 1, número de salidas 3, color de codificación Negro
96.052.5053.1	Conector de empotrar RST20I5S S1 M01V SW	RST® CLASSIC Conector de empotrar, Normativa, Recto, M25, número de polos 5, tipo macho, tipo de conexión conexión por tornillo, tensión asignada 250 V / 400 V, corriente asignada 20 A, color de codificación Negro
96.052.6153.1	Conector de empotrar RST20I5S S1 M03V SW	RST® CLASSIC Conector de empotrar, Modular, Recto, M16, número de polos 5, tipo macho, tipo de conexión conexión por tornillo, tensión asignada 250 V / 400 V, corriente asignada 20 A, color de codificación Negro
96.052.6053.1	Conector de empotrar RST20I5S S1 M00V SW	RST® CLASSIC Conector de empotrar, Modular, Recto, M20, número de polos 5, tipo macho, tipo de conexión conexión por tornillo, tensión asignada 250 V / 400 V, corriente asignada 20 A, color de codificación Negro
96.054.6053.1	Conector de empotrar RST20I5S S1 M90V SW	RST® CLASSIC Conector de empotrar, Modular, acodado 90°, M20, número de polos 5, tipo macho, tipo de conexión conexión por tornillo, tensión asignada 250 V / 400 V, corriente asignada 20 A, color de codificación Negro
96.054.6253.1	Conector de empotrar RST20I5S S1 M91V SW	RST® CLASSIC Conector de empotrar, Modular, acodado 90°, M25, número de polos 5, tipo macho, tipo de conexión conexión por tornillo, tensión asignada 250 V / 400 V, corriente asignada 20 A, color de codificación Negro
96.056.6153.1	Conector de empotrar RST20I5S S1 M13V SW	RST® CLASSIC Conector de empotrar, Modular, acodado 7°, M16, número de polos 5, tipo macho, tipo de conexión conexión por tornillo, tensión asignada 250 V / 400 V, corriente asignada 20 A, color de codificación Negro

Dibujo técnico

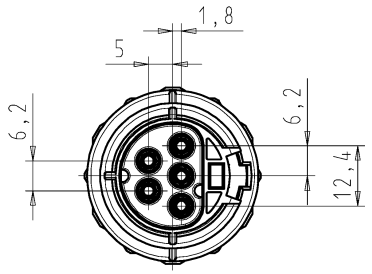

These dimensions will be especially checked at delivery
Only inspection dimensions
With /E marked dimensions are only valid for internal use

Diese Maße werden bei Abnahme besonders geprüft
Ausschließlich Prüfmaße
Mit /E gekennzeichnete Maße sind nur für interne Zwecke gültig

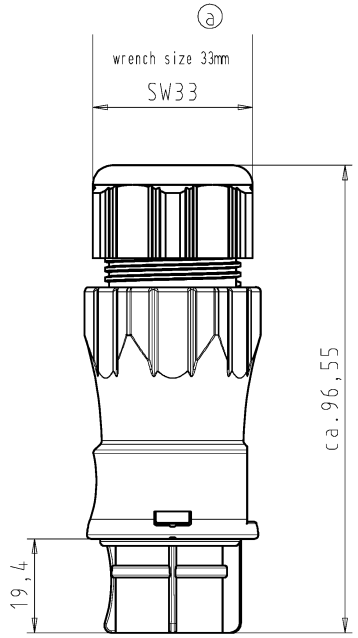

Auslieferungszustand
delivery status

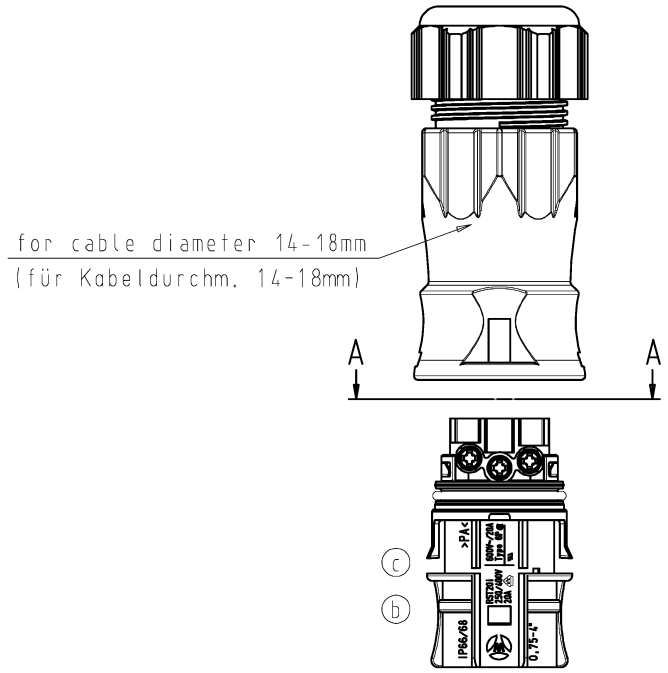

Verpackungseinheit: je 100 Stück
packaging unit: per 100

A-A



M1:1

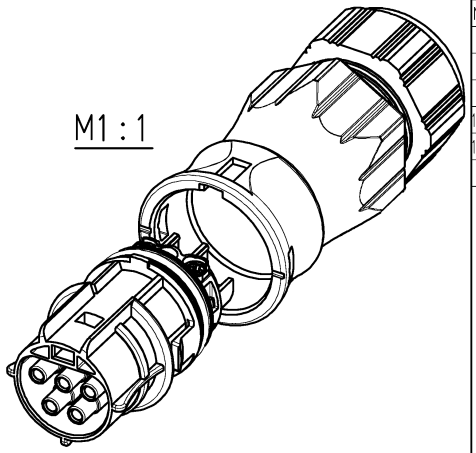

Weitergabe sowie Vervielfältigung dieses Dokuments, Verwertung und Mitteilung seines Inhalts sind verboten, soweit nicht ausdrücklich gestattet. Zuwiderhandlungen verpflichten zu Schadenersatz. Alle Rechte für den Fall der Patenterteilung oder Gebrauchsmuster- oder Geschmacksmustereintragung vorbehalten. The reproduction, distribution and utilization of this document as well as the communication of its contents to others without express authorization is prohibited.

Teile-Nr./ part-nr.	Farbe:/ color:	Type
96.051.4553.1	schwarz, ähnl. RAL 9005/ black, similar to RAL 9005	RST2015S B1 ZR3 V SW
96.051.4553.0	lichtgrau, ähnl.RAL 7035/ lightgrey, similar to RAL 7035	RST2015S B1 ZR3 V GL

Toleranz Size ISO 14405Ⓔ/Tolerance system Size ISO 14405Ⓔ.
(This ISO-standard describes the envelope principle. According to the envelope principle the deviations of form and parallelism are limited by the size tolerances).

nein/no ☒ Stoffverbots- und Deklarationsliste nach WN 5020.010 ist einzuhalten. Conformity with Wieland document WN 5020.010 e (list of prohibited / declarable hazardous substances) to be declared!

Freitoleranz nach General tolerance

CAD - Zeichnung, keine manuellen Änderungen
CAD - drawing, no manual modifications allowed

1.Verwendung: - First Use:

Blatt: 1 von 1 Sheet: 1 of 1

Index	Datum / Blatt Date / Sheet	Änderung/Revision
c	15.12.2014/	Vol. mm³ Ofl./Surf. mm²
b	27.01.2011/	
a	21.02.2006/	

Werkstoff/Material

Maßstab/Scale 1:1

	Tag/Date	Name
2005 gezeichnet drawn	12.12.	Kneitz
geprüft checked	-	-
Normgepr. Stand. check	-	-

Ersatz für/Replacement for: -

wieland
www.wieland-electric.com

Type: siehe Tabelle

Benennung/Title: BUCHSENTEIL_MIT_ZUGENTLASTUNG
female connector with cord grip
Schraubanschluß ohne Drahtschutz/screw-connection without wire protection
Standardkodierung 0/ standard-keying 0 (250V/400V/20A)

Zeichnung Nr./Drawing No. T 96.051.4553.0 01K Index c

Maße in mm/Dimensions are in mm