Ficha técnica de producto

Artículo Nº 96.051.4053.1

Conector RST20I5S B1 ZR1 SW

RST® CLASSIC Conector, Recto, número de polos 5, Hembra, tipo de conexión conexión por tornillo, tensión asignada 250 V / 400 V, corriente asignada 20 A, diámetro del cable 6 - 10 mm, color de codificación Negro



Artículo Nº	96.051.4053.1
EAN	4015573861824
Unidad de embalaje	100 Pieza (s)

Certificaciones / Homologaciones

Datos técnicos

Nota

Nota	Según la norma EN 60999-1, los conectores RST® con conexión por tornillo permiten la conexión de conductors sin preparación especial.

Datos generales

Corriente Asignada	20 A
Tensión Asignada	250 V / 400 V
Tensión de cortocircuito	4 kV
Capota	Sí
Grado de polución	3
Con cierre	Auto-bloqueo (desbloqueo con herramienta)
Color de codificación	Negro
Codificación del polo	3, N, PE, 2, 1
Color de la capota	Negro
RAL-Nummer Codierung/Kontakteinsatz	9005

Datos de conexión

Diámetro del cable máx.	10 mm
Diámetro del cable mín.	6 mm
Sección del conductor rígido mm² máx.	4 mm²
Sección del conductor rígido mm² mín.	0,75 mm²
Sección del conductor semirígido mm² máx.	4 mm²
Sección del conductor semirígido mm² mín.	0,75 mm²
Terminaciones por polo	1
Sección del conductor flexible AWG mm² mín.	0,75 mm²
Sección del conductor flexible AWG mm² máx.	4 mm²
Desforrado de manguera	26,5 mm
Desforrado del conductor	8 mm

Tipo

Tipo	Hembra
Tipo de conexión	conexión por tornillo

Grado de protección (IP)	IP66/68 (3m;2h) /IP69

Material

Material de la carcasa	Poliamida
Libre de halógenos	Sí
Material del contacto	CuZn
Carga calorífica	0,291 kWh/St
Componentes de aislamiento de temperatura contínua	100 °C
Superficie final	Recubrimiento en plata

Dimensiones

Longitud	80,4 mm
Anchura	34,6 mm
Altura	34,6 mm

Accesorios

Artículo Nº	Tipo	Descripción
99.530.0000.7	Tapón para conectores hembra SW	RST20i5/4 tapón con cinta de sujeción, para tapar conectores hembra sin utilizar, color negro
Z5.565.9853.1	Tapón para conectores hembra SW	RST20i5/4 tapón para tapar conectores hembra sin utilizar, color negro
05.564.8653.1	Manual de la herramienta de desconexión RST20i3/i5 SCHWARZ	

Montaje

Artículo Nº	Tipo	Descripción
96.050.0153.1	Distribuidor RST20I5B 3P1 F VG SW	RST® CLASSIC Distribuidor 1E / 3S, tensión asignada 250 V / 400 V, corriente asignada 20 A, número de polos 5, grado de protección (ip) IP66/68 (3m 2h) /IP69, número de entradas 1, número de salidas 3, codificación del polo 3, N, PE, 2, 1, color de codificación Negro, número ral del conector 9005, li
96.052.5053.1	Conector de empotrar RST20I5S S1 M01V SW	RST® CLASSIC Conector de empotrar, Normativa, Recto, M25, número de polos 5, tipo macho, tipo de conexión conexión por tornillo, tensión asignada 250 V / 400 V, corriente asignada 20 A, color de codificación Negro
96.052.6153.1	Conector de empotrar RST20I5S S1 M03V SW	RST® CLASSIC Conector de empotrar, Modular, Recto, M16, número de polos 5, tipo macho, tipo de conexión conexión por tornillo, tensión asignada 250 V / 400 V, corriente asignada 20 A, color de codificación Negro
96.052.6053.1	Conector de empotrar RST20I5S S1 M00V SW	RST® CLASSIC Conector de empotrar, Modular, Recto, M20, número de polos 5, tipo macho, tipo de conexión conexión por tornillo, tensión asignada 250 V / 400 V, corriente asignada 20 A, color de codificación Negro
96.054.6053.1	Conector de empotrar RST20I5S S1 M90V SW	RST® CLASSIC Conector de empotrar, Modular, acodado 90°, M20, número de polos 5, tipo macho, tipo de conexión conexión por tornillo, tensión asignada 250 V / 400 V, corriente asignada 20 A, color de codificación Negro
96.054.6253.1	Conector de empotrar RST20I5S S1 M91V SW	RST® CLASSIC Conector de empotrar, Modular, acodado 90°, M25, número de polos 5, tipo macho, tipo de conexión conexión por tornillo, tensión asignada 250 V / 400 V, corriente asignada 20 A, color de codificación Negro
96.056.6153.1	Conector de empotrar RST20I5S S1 M13V SW	RST® CLASSIC Conector de empotrar, Modular, acodado 7°, M16, número de polos 5, tipo macho, tipo de conexión conexión por tornillo, tensión asignada 250 V / 400 V, corriente asignada 20 A, color de codificación Negro

Dibujo técnico

Auslieferungszustand
delivery status

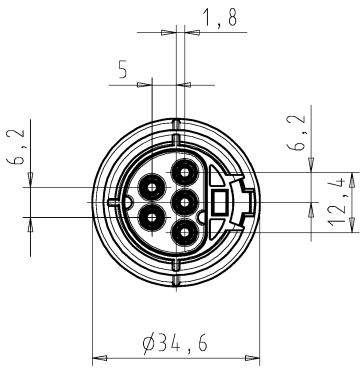

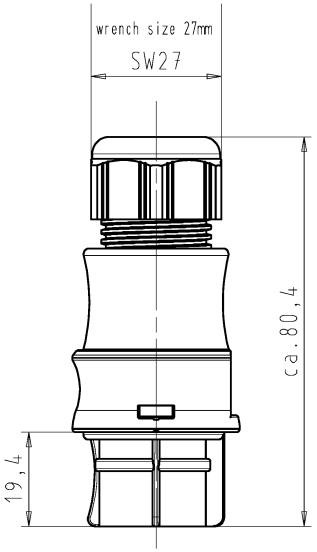

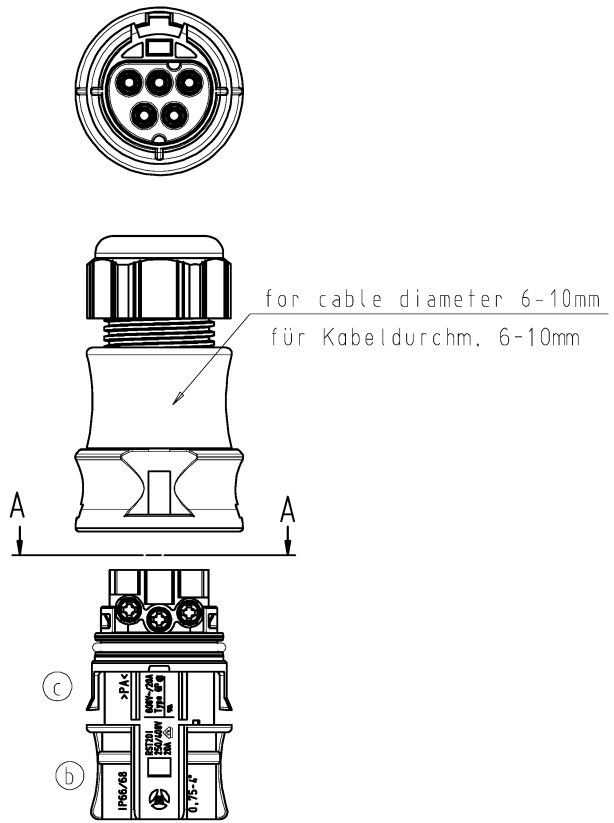

Verpackungseinheit: je 100 Stück
packaging unit: per 100

A-A



M1:1
scale 1:1

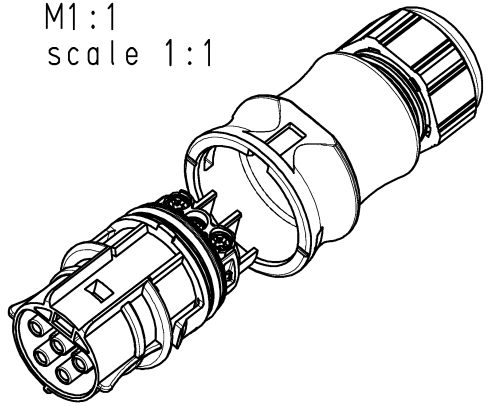

These dimensions will be especially checked at delivery
Only inspection dimensions
With /E marked dimensions are only valid for internal use

Diese Maße werden bei Abnahme besonders geprüft
Ausschließlich Prüfmaße
Mit /E gekennzeichnete Maße sind nur für interne Zwecke gültig

Weitergabe sowie Vervielfältigung dieses Dokuments, Verwertung und Mitteilung seines Inhalts sind verboten, soweit nicht ausdrücklich gestattet.
The reproduction, distribution and utilization of this document as well as the communication of its contents to others without express authorization is prohibited.

Teile-Nr./ part-nr.	Farbe:/ color:	Type
96.051.4053.1	schwarz, ähnl. RAL 9005/ black, similar to RAL 9005	RST20I5S B1 ZR1 V SW
96.051.4053.0	lichtgrau, ähnl.RAL 7035/ lightgrey, similar to RAL 7035	RST20I5S B1 ZR1 V GL

Tolerierung Size ISO 14405Ⓔ/Tolerance system Size ISO 14405Ⓔ.
(This ISO-standard describes the envelope principle. According to the envelope principle the deviations of form and parallelism are limited by the size tolerances).

nein/no ☒ Stoffverbots- und Deklarationsliste nach WN 5020.010 ist einzuhalten. Conformity with Wieland document WN 5020.010 e (list of prohibited / declarable hazardous substances) to be declared!

Freitoleranz nach
General tolerance

CAD - Zeichnung, keine manuellen Änderungen
CAD - drawing, no manual modifications allowed

1.Verwendung: -
First Use:

Blatt: 1 von 1
Sheet: 1 of 1

Index	Datum / Blatt Date / Sheet	Änderung/Revision
c	15.12.2014/	
b	27.01.2011/	
a	02.12.2005/	

Maßstab/Scale 1:1

Werkstoff/Material

2005	Tag/Date	Name
gezeichnet drawn	22.08.	Kneitz
geprüft checked	-	-
Normgepr. Stand. check	-	-

Zeichnung Nr./Drawing No.: T 96.051.4053.0 01K — Index: c

Maße in mm/Dimensions are in mm

Vol. mm³ Ofl./Surf. mm²

Ersatz für/Replacement for: -

wieland
www.wieland-electric.com

Type: siehe Tabelle

Benennung/Title
BUCHSENTEIL_MIT_ZUGENTLASUNG
female connector with cord grip
Schraubanschluß ohne Drahtschutz/screw-connection without wire protection
Standardkodierung 0/standard-keying 0 (250V/400V/20A)

960514053001K_2 CADW3029 Schmitt 2014-12-15T10:56:41 21.000
QU-MEE-01/14 -