Data sheet del prodotto

Nr. Art. 96.054.6253.1

Connettore da pannello RST20I5S S1 M91V SW

RST® CLASSIC Connettore da pannello, Modular, angled 90°, M25, Numero di poli 5, Esecuzione Spina, Tipo di attacco attacco a vite, Tensione nominale 250 V / 400 V, Corrente nominale 20 A, Colore della codifica / inserto Nero



Nr. Art.	96.054.6253.1
EAN	4015573913929
Quantità per ordine	100 Pezzo

Approvazioni

Dati tecnici

Nota

Nota	I terminali RST® con serraggio a vite consentono il collegamento di conduttori senza preparazione speciale (senza puntalini) secondo EN 60999-1.Positioning realised with flattened thread

Generale

Corrente nominale	20 A
Tensione nominale	250 V / 400 V
Grado di inquinamento	3
Tensione nominale di tenuta	4 kV
Resistenza di contatto	0,55 mOhm
Bloccabile	autobloccante (può essere sbloccato con un attrezzo)
Colore della codifica / inserto	Nero
Marcatura dei poli	3, N, PE, 2, 1
Colore dell'adattatore separato (se presente)	Nero

Dati di connessione

Sezione cavo rigido	4 mm²
Sezione cavo rigido 2 (min)	0,75 mm²
Sezione cavo flessibile max.	4 mm²
Sezione cavo flessibile 2 (min)	0,75 mm²
Attacchi per polo	1
Lunghezza di spelatura	8 mm

Esecuzione

Esecuzione	Spina
Tipo di attacco	attacco a vite
Attacco filettatura	M25
Direzione plug-in	ad angolo retto
Angolo di inclinazione	90 °

Grado di protezione (IP)	IP66/68 (3m;2h) /IP69
Spessore della custodia (min.)	0,5 mm
Spessore della custodia (max)	8 mm

Materiale

Materiale della custodia	Poliammide
Privo di alogeni	sì
Materiale del contatto	CuZn
Classe di infiammabilità	0,243 kWh/St
Resistenza alla temperatura continua dei componenti isolati	100 °C
Trattamento superficie	Placcato argento

Dimensioni

Lunghezza	71,4 mm
larghezza	34,6 mm
Altezza	54,3 mm

Accessori

Nr. Art.	Tipo	Descrizione
05.565.9953.1	Coperchio per spine SW	RST20i5/4 tappo di chiusura, per coprire i connettori maschio non utilizzati, colore
99.532.0000.7	Coperchio per spine SW	RST20i5/4 tappo di chiusura, per coprire connettori maschio non utilizzati, con cinghia di fissaggio, colore nero

Disegno tecnico

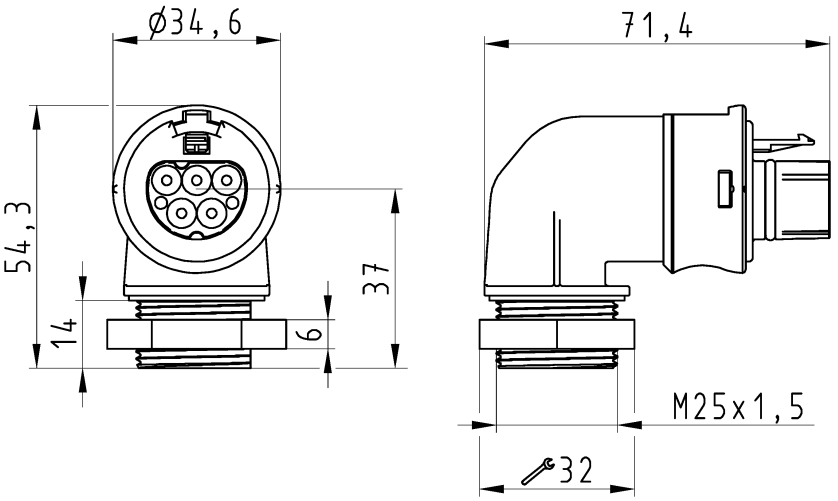

Auslieferungszustand

delivery status

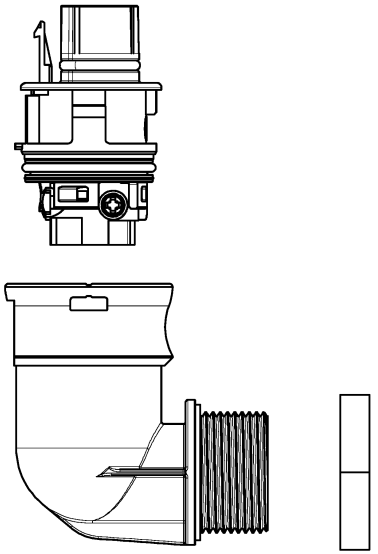

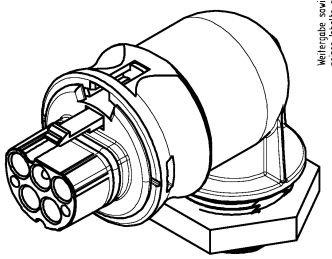

Verpackungseinheit: je 100 Stück
packaging unit: per 100

96.054.6253.1	RST2015S S1 M91V SW	schwarz /black
96.054.6253.0	RST2015S S1 M91V GL	lichtgrau /light grey
Bestellnummer /Order number	Typ /Type	Farbe /color

Weitere Daten siehe KATALOG oder eKatalog. Additional data see CATALOG or eCatalog. **www.wieland-electric.com eshop.wieland-electric.com**

Oeffnungsmassbild siehe 96.031.1053.1 14K
opening dimension see 96.031.1053.1 14K

Toleranz Size ISO 14405Ⓔ/Tolerance system Size ISO 14405Ⓔ. (This ISO-standard describes the envelope principle. According to the envelope principle the deviations of form and parallelism are limited by the size tolerances).

ja/yes ☒ Stoffverbots- und Deklarationsliste nach WN 5020.010 ist einzuhalten. Conformity with Wieland document WN 5020.010 e (list of prohibited / declarable hazardous substances) to be declared!

Freitoleranz nach General tolerance

CAD - Zeichnung, keine manuellen Änderungen CAD - drawing, no manual modifications allowed

1.Verwendung: First Use: -

Blatt: Sheet: 1 von of 1

Werkstoff/Material

Maßstab/Scale 1:1

	Tag/Date	Name
2015 gezeichnet drawn	03.08.	Nagengast F.
geprüft checked	-	-
Normgepr. Stand. check	-	-

Zeichnung Nr./Drawing No. T 96.054.6253.0 13K Index

Maße in mm/Dimensions are in mm

Vol. mm³ Ofl./Surf. mm² Ersatz für/Replacement for: -

Index Datum / Blatt Date / Sheet Änderung/Revision

wieland www.wieland-electric.com

Type

Benennung/Title

STECKERTEIL_90GRAD

male connector 90 degrees

These dimensions will be especially checked at delivery

Only inspection dimensions

With Æ marked dimensions are only valid for internal use

Diese Maße werden bei Abnahme besonders geprüft

Ausschließlich Prüfmaße

Mit Æ gekennzeichnete Maße sind nur für interne Zwecke gültig

Weitergabe sowie Vervielfältigung dieses Dokuments, Verwertung und Mitteilung seines Inhalts sind verboten, soweit nicht ausdrücklich gestattet. Zuwiderhandlungen verpflichten zu Schadenersatz. Alle Rechte für den Fall der Patenterteilung oder Gebrauchsmuster- oder Geschmacksmustereintragung vorbehalten. The reproduction, distribution and utilization of this document as well as the communication of its contents to others without express authorization is prohibited.