Data sheet del prodotto

Nr. Art. 96.052.4553.1

Connettori RST20I5S S1 ZR3 V SW

RST® CLASSIC Connettori, diritto, Numero di poli 5, Spina, Tipo di attacco attacco a vite, Tensione nominale 250 V / 400 V, Corrente nominale 20 A, Diametro del cavo 13 - 18 mm, Colore della codifica / inserto Nero



Nr. Art.	96.052.4553.1
EAN	4015573875937
Quantità per ordine	100 Pezzo

Approvazioni

Dati tecnici

Nota

Nota	I terminali RST® con serraggio a vite consentono il collegamento di conduttori senza preparazione speciale (senza puntalini) secondo EN 60999-1.

Generale

Corrente nominale	20 A
Tensione nominale	250 V / 400 V
Tensione nominale di tenuta	4 kV
Serracavo	sì
Grado di inquinamento	3
Bloccabile	autobloccante (può essere sbloccato con un attrezzo)
Colore della codifica / inserto	Nero
Marcatura dei poli	3, N, PE, 2, 1
Colore della custodia con serracavo	Nero
RAL-Nummer Codierung/Kontakteinsatz	9005

Dati di connessione

Diametro cavo max.	18 mm
Diametro cavo	13 mm
Sezione cavo rigido	4 mm²
Sezione cavo rigido 2 (min)	0,75 mm²
Sezione cavo flessibile max.	4 mm²
Sezione cavo flessibile 2 (min)	0,75 mm²
Attacchi per polo	1
Sezione cavo multipolare flessibile	0,75 mm²
Sezione cavo multipolare flessibile	4 mm²
Lunghezza sguainatura	37 mm
Lunghezza di spelatura	8 mm

Esecuzione

Esecuzione	Spina
Tipo di attacco	attacco a vite

Grado di protezione (IP)	IP66/68 (3m;2h) /IP69

Materiale

Materiale della custodia	Poliammide
Privo di alogeni	sì
Materiale del contatto	CuZn
Classe di infiammabilità	0,361 kWh/St
Resistenza alla temperatura continua dei componenti isolati	100 °C
Trattamento superficie	Placcato argento

Dimensioni

Lunghezza	94,6 mm
larghezza	35,4 mm
Altezza	35,4 mm

Accessori

Nr. Art.	Tipo	Descrizione
05.565.9953.1	Coperchio per spine SW	RST20i5/4 tappo di chiusura, per coprire i connettori maschio non utilizzati, colore
99.532.0000.7	Coperchio per spine SW	RST20i5/4 tappo di chiusura, per coprire connettori maschio non utilizzati, con cinghia di fissaggio, colore nero

Montaggio

Nr. Art.	Tipo	Descrizione
96.050.0153.1	Distributori RST20I5B 3P1 F VG SW	RST® CLASSIC Distributori, Collegamento parallelo, con opzione di montaggio, Numero di poli 5, Tensione nominale 250 V / 400 V, Corrente nominale 20 A, Numero di ingressi 1, Numero di uscite 3, Colore della codifica / inserto Nero
96.051.5053.1	Connettore da pannello RST20I5S B1 M01 SW	RST® CLASSIC Connettore da pannello, Standard, diritto, M25, Numero di poli 5, Esecuzione Presa, Tipo di attacco attacco a vite, Tensione nominale 250 V / 400 V, Corrente nominale 20 A, Colore della codifica / inserto Nero
96.051.4553.1	Connettori RST20I5S B1 ZR3 SW	RST® CLASSIC Connettori, diritto, Numero di poli 5, Presa, Tipo di attacco attacco a vite, Tensione nominale 250 V / 400 V, Corrente nominale 20 A, Diametro del cavo 13 - 18 mm, Colore della codifica / inserto Nero
96.051.6153.1	Connettore da pannello RST20I5S B1 M03 SW	RST® CLASSIC Connettore da pannello, Modular, diritto, M16, Numero di poli 5, Esecuzione Presa, Tipo di attacco attacco a vite, Tensione nominale 250 V / 400 V, Corrente nominale 20 A, Colore della codifica / inserto Nero
96.051.6053.1	Connettore da pannello RST20I5S B1 M00 SW	RST® CLASSIC Connettore da pannello, Modular, diritto, M20, Numero di poli 5, Esecuzione Presa, Tipo di attacco attacco a vite, Tensione nominale 250 V / 400 V, Corrente nominale 20 A, Colore della codifica / inserto Nero
96.053.6053.1	Connettore da pannello RST20I5S B1 M90 SW	RST® CLASSIC Connettore da pannello, Modular, angled 90°, M20, Numero di poli 5, Esecuzione Presa, Tipo di attacco attacco a vite, Tensione nominale 250 V / 400 V, Corrente nominale 20 A, Colore della codifica / inserto Nero
96.053.6253.1	Connettore da pannello RST20I5S B1 M91 SW	RST® CLASSIC Connettore da pannello, Modular, angled 90°, M25, Numero di poli 5, Esecuzione Presa, Tipo di attacco attacco a vite, Tensione nominale 250 V / 400 V, Corrente nominale 20 A, Colore della codifica / inserto Nero
96.055.6153.1	Connettore da pannello RST20I5S B1 M13 SW	RST® CLASSIC Connettore da pannello, Modular, angled 7°, M16, Numero di poli 5, Esecuzione Presa, Tipo di attacco attacco a vite, Tensione nominale 250 V / 400 V, Corrente nominale 20 A, Colore della codifica / inserto Nero

Disegno tecnico

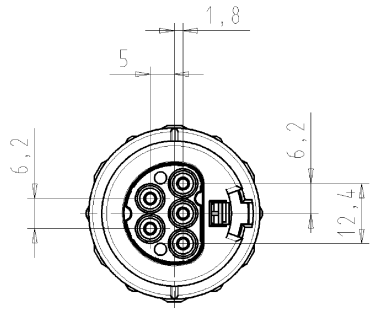

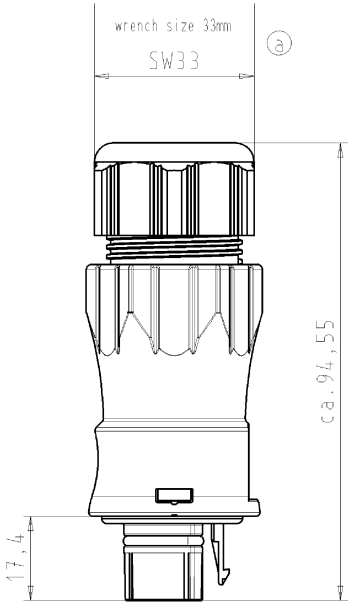

These dimensions will be especially checked at delivery

Only inspection dimensions

With Æ marked dimensions are only valid for internal use

Diese Maße werden bei Abnahme besonders geprüft

Ausschließlich Prüfmaße

Mit Æ gekennzeichnete Maße sind nur für interne Zwecke gültig

Auslieferungszustand
delivery status

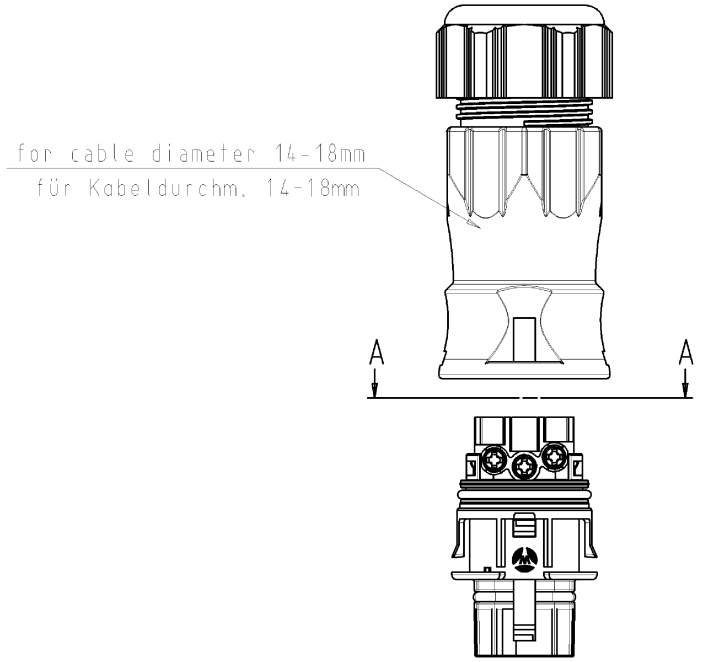

Verpackungseinheit: je 100 Stück
packaging unit: per 100

A-A

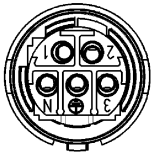

M1:1

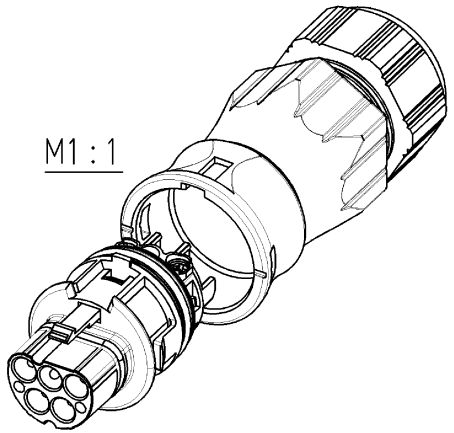

Weitergabe sowie Vervielfältigung dieses Dokuments, Verwertung und Mitteilung seines Inhalts sind verboten, soweit nicht ausdrücklich gestattet. The reproduction, distribution and utilization of this document as well as the communication of its contents to others without express authorization is prohibited.

Teile-Nr./ part-nr.	Farbe:/ color:	Type
96.052.4553.1	schwarz, ähnl. RAL 9005/ black, similar to RAL 9005	RST20I5S S1 ZR3 V SW
96.052.4553.0	lichtgrau, ähnl.RAL 7035/ lightgrey, similar to RAL 7035	RST20I5S S1 ZR3 V GL

Tolerierung nach DIN 7167/Tolerance system acc. to DIN 7167.
[This DIN-standard desbribes the envelope principle. According to the envelope principle the deviations of form and parallelism are limited by the size tolerances].

nein/no ☒ Stoffverbots- und Deklarationsliste nach OU-TGM-05/03 ist einzuhalten. Conformity with Wieland document OU-TGM-05/03 [list of prohibited / declarable hazardous substances] to be declared!

Freitoleranz nach General tolerance

CAD - Zeichnung, keine manuellen Änderungen
CAD - drawing, no manual modifications allowed

1.Verwendung: First Use: -

Blatt: Sheet: 1 von of 1

Werkstoff/Material

Maßstab/Scale 1:1

Vol. mm³ Dfl./Surf. mm²

	Tag/Date	Name
2005		
gezeichnet drawn	13.12.	Kneitz
geprüft checked	-	-
Normgeprüft Stand. check	-	-

Zeichnung Nr./Drawing No. T 96.052.4553.0 01K Index a

Maße in mm/Dimensions are in mm

Ersatz für/Replacement for: -

a 21.02.2006/ Index Datum / Blatt Date / Sheet

Änderung/Revision

wieland
Elektrische Verbindungen

Type siehe Tabelle

Benennung/Title
STECKERTEIL_MIT_ZUGENTLASTUNG
male connector with cord grip
Schraubanschluß ohne Drahtschutz/screw-connection without wire protection
Standardkodierung O/standard-keying O (250V/400V/20A)

OU-PEM-08/91

9605245530O1K_4 G4W1019 Kneitz 2006-02-21T09:49:13 1.000