Data sheet del prodotto

Nr. Art. 96.052.4153.1

Connettori RST20I5S S1 ZR2 V SW

RST® CLASSIC Connettori, diritto, Numero di poli 5, Spina, Tipo di attacco attacco a vite, Tensione nominale 250 V / 400 V, Corrente nominale 20 A, Diametro del cavo 10 - 14 mm, Colore della codifica / inserto Nero



Nr. Art.	96.052.4153.1
EAN	4015573862142
Quantità per ordine	100 Pezzo

Certificati/Approvazioni

Dati tecnici

Nota

Nota	I terminali RST® con serraggio a vite consentono il collegamento di conduttori senza preparazione speciale (senza puntalini) secondo EN 60999-1.

Generale

Corrente nominale	20 A
Tensione nominale	250 V / 400 V
Tensione nominale di tenuta	4 kV
Serracavo	sì
Grado di inquinamento	3
Bloccabile	autobloccante (può essere sbloccato con un attrezzo)
Colore della codifica / inserto	Nero
Marcatura del polo	3, N, PE, 2, 1
Colore della custodia con serracavo	Nero
RAL-Nummer Codierung/Kontakteinsatz	9005

Dati di connessione

Diametro cavo max.	14 mm
Diametro cavo	10 mm
Sezione cavo rigido	4 mm²
Sezione cavo rigido 2 (min)	0,75 mm²
Sezione cavo flessibile max.	4 mm²
Sezione cavo flessibile 2 (min)	0,75 mm²
Attacchi per polo	1
Sezione cavo multipolare flessibile	0,75 mm²
Sezione cavo multipolare flessibile	4 mm²
Lunghezza sguainatura	26,5 mm
Lunghezza di spelatura	8 mm

Esecuzione

Esecuzione	Spina
Tipo di attacco	attacco a vite

Grado di protezione (IP)	IP66/68 (3m;2h) /IP69

Materiale

Materiale della custodia	Poliammide
Privo di alogeni	sì
Materiale del contatto	CuZn
Carico di infiammabilità	0,286 kWh/St
Resistenza alla temperatura continua dei componenti isolati	100 °C
Trattamento superficie	Placcato argento

Dimensioni

Lunghezza	78,4 mm
larghezza	34,6 mm
Altezza	34,6 mm

Accessori

Nr. Art.	Tipo	Descrizione
05.565.9953.1	Coperchio per spine SW	RST20i5/4 tappo di chiusura, per coprire i connettori maschio non utilizzati, colore
99.532.0000.7	Coperchio per spine SW	RST20i5/4 tappo di chiusura, per coprire connettori maschio non utilizzati, con cinghia di fissaggio, colore nero

Montaggio

Nr. Art.	Tipo	Descrizione
96.050.0153.1	Distributori RST20I5B 3P1 F VG SW	RST® CLASSIC Distributore compatto 1E / 3A, Tensione nominale 250 V / 400 V, Corrente nominale 20 A, Numero di poli 5, Grado di protezione (IP) IP66/68 (3m 2h) /IP69, Numero di ingressi 1, Numero di uscite 3, Marcatura del polo 3, N, PE, 2, 1, Colore della codifica / inserto Nero, Codifica numero RAL/inserto
96.051.5053.1	Connettore da pannello RST20I5S B1 M01 SW	RST® CLASSIC Connettore da pannello, Standard, diritto, M25, Numero di poli 5, Esecuzione Presa, Tipo di attacco attacco a vite, Tensione nominale 250 V / 400 V, Corrente nominale 20 A, Colore della codifica / inserto Nero
96.051.4153.1	Connettori RST20I5S B1 ZR2 SW	RST® CLASSIC Connettori, diritto, Numero di poli 5, Presa, Tipo di attacco attacco a vite, Tensione nominale 250 V / 400 V, Corrente nominale 20 A, Diametro del cavo 10 - 14 mm, Colore della codifica / inserto Nero
96.051.6153.1	Connettore da pannello RST20I5S B1 M03 SW	RST® CLASSIC Connettore da pannello, Modular, diritto, M16, Numero di poli 5, Esecuzione Presa, Tipo di attacco attacco a vite, Tensione nominale 250 V / 400 V, Corrente nominale 20 A, Colore della codifica / inserto Nero
96.051.6053.1	Connettore da pannello RST20I5S B1 M00 SW	RST® CLASSIC Connettore da pannello, Modular, diritto, M20, Numero di poli 5, Esecuzione Presa, Tipo di attacco attacco a vite, Tensione nominale 250 V / 400 V, Corrente nominale 20 A, Colore della codifica / inserto Nero
96.053.6053.1	Connettore da pannello RST20I5S B1 M90 SW	RST® CLASSIC Connettore da pannello, Modular, angolato 90°, M20, Numero di poli 5, Esecuzione Presa, Tipo di attacco attacco a vite, Tensione nominale 250 V / 400 V, Corrente nominale 20 A, Colore della codifica / inserto Nero
96.053.6253.1	Connettore da pannello RST20I5S B1 M91 SW	RST® CLASSIC Connettore da pannello, Modular, angolato 90°, M25, Numero di poli 5, Esecuzione Presa, Tipo di attacco attacco a vite, Tensione nominale 250 V / 400 V, Corrente nominale 20 A, Colore della codifica / inserto Nero
96.055.6153.1	Connettore da pannello RST20I5S B1 M13 SW	RST® CLASSIC Connettore da pannello, Modular, angled 7°, M16, Numero di poli 5, Esecuzione Presa, Tipo di attacco attacco a vite, Tensione nominale 250 V / 400 V, Corrente nominale 20 A, Colore della codifica / inserto Nero

Disegno tecnico

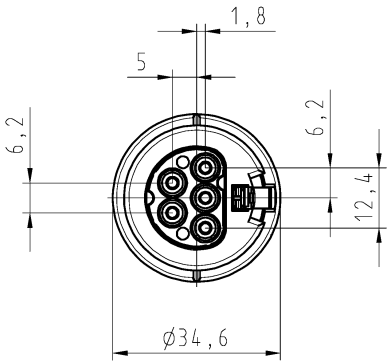

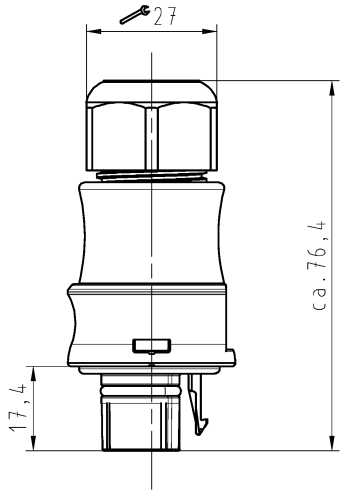

These dimensions will be especially checked at delivery
Only inspection dimensions
With /E marked dimensions are only valid for internal use

Diese Maße werden bei Abnahme besonders geprüft
Ausschließlich Prüfmaße
Mit /E gekennzeichnete Maße sind nur für interne Zwecke gültig

Auslieferungszustand

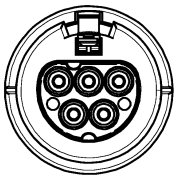

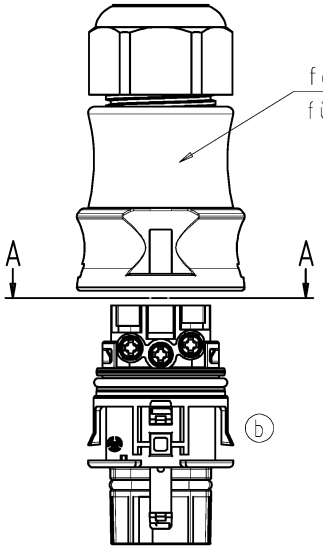

Verpackungseinheit: je 100 Stück
packaging unit: per 100

A-A



1:1

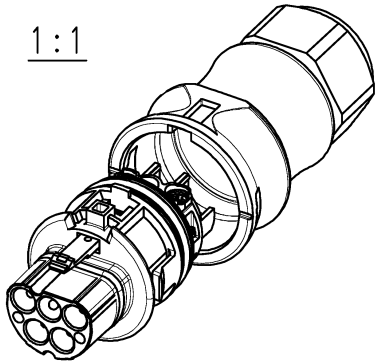

Weitergabe sowie Vervielfältigung dieses Dokuments, Verwertung und Mitteilung seines Inhalts sind verboten, soweit nicht ausdrücklich gestattet. Zuwiderhandlungen verpflichten zu Schadenersatz. Alle Rechte für den Fall der Patenterteilung oder Gebrauchsmuster- oder Geschmacksmustereintragung vorbehalten. The reproduction, distribution and utilization of this document as well as the communication of its contents to others without express authorization is prohibited.

a

Tolerierung Size ISO 14405Ⓔ/Tolerance system Size ISO 14405Ⓔ.
(This ISO-standard describes the envelope principle. According to the envelope principle the deviations of form and parallelism are limited by the size tolerances).

nein/no ☒ Stoffverbots- und Deklarationsliste nach WN 5020,010 ist einzuhalten.
Conformity with Wieland document WN 5020,010 e (list of prohibited / declarable hazardous substances) to be declared!

Freitoleranz nach
General tolerance

CAD - Zeichnung, keine manuellen Änderungen
CAD - drawing, no manual modifications allowed

1.Verwendung: -
First Use:

Blatt: 1 von 1
Sheet: of

Teile-Nr./ part-nr.	Farbe:/ color:	Type
96.052.4153.1	schwarz, ähnl. RAL 9005/ black, similar to RAL 9005	RST2015S S1 ZR2 V SW
96.052.4153.0	lichtgrau, ähnl.RAL 7035/ lightgrey, similar to RAL 7035	RST2015S S1 ZR2 V GL

Index	Datum / Blatt Date / Sheet	Änderung/Revision
b	12.04.2016/	
a	02.12.2005/	

Werkstoff/Material

Maßstab/Scale 1:1

Vol. mm³ Ofl./Surf. mm²

	2005	Tag/Date	Name
gezeichnet drawn		24.08.	Kneitz
geprüft checked		-	-
Normgepr. Stand. check		-	-

Ersatz für/Replacement for: -

Zeichnung Nr./Drawing No. T 96.052.4153.0 01K Index b

Maße in mm/Dimensions are in mm

wieland
www.wieland-electric.com

Type: siehe Tabelle

Benennung/Title
STECKERTEIL_MIT_ZUGENTLASTUNG
male connector with card grip
Schraubanschluß ohne Drahtschutz/screw-connection without wire protection
Standardkodierung 0/standard-keying 0 (250V/400V/20A)