Data sheet del prodotto

Nr. Art. 96.051.4053.1

Connettori RST20I5S B1 ZR1 SW

RST® CLASSIC Connettori, diritto, Numero di poli 5, Presa, Tipo di attacco attacco a vite, Tensione nominale 250 V / 400 V, Corrente nominale 20 A, Diametro del cavo 6 - 10 mm, Colore della codifica / inserto Nero



Nr. Art.	96.051.4053.1
EAN	4015573861824
Quantità per ordine	100 Pezzo

Certificati/Approvazioni

Dati tecnici

Nota

Nota	I terminali RST® con serraggio a vite consentono il collegamento di conduttori senza preparazione speciale (senza puntalini) secondo EN 60999-1.

Generale

Corrente nominale	20 A
Tensione nominale	250 V / 400 V
Tensione nominale di tenuta	4 kV
Serracavo	sì
Grado di inquinamento	3
Bloccabile	autobloccante (può essere sbloccato con un attrezzo)
Colore della codifica / inserto	Nero
Marcatura del polo	3, N, PE, 2, 1
Colore della custodia con serracavo	Nero
RAL-Nummer Codierung/Kontakteinsatz	9005

Dati di connessione

Diametro cavo max.	10 mm
Diametro cavo	6 mm
Sezione cavo rigido	4 mm²
Sezione cavo rigido 2 (min)	0,75 mm²
Sezione cavo flessibile max.	4 mm²
Sezione cavo flessibile 2 (min)	0,75 mm²
Attacchi per polo	1
Sezione cavo multipolare flessibile	0,75 mm²
Sezione cavo multipolare flessibile	4 mm²
Lunghezza sguainatura	26,5 mm
Lunghezza di spelatura	8 mm

Esecuzione

Esecuzione	Presa
Tipo di attacco	attacco a vite

Grado di protezione (IP)	IP66/68 (3m;2h) /IP69

Materiale

Materiale della custodia	Poliammide
Privo di alogeni	sì
Materiale del contatto	CuZn
Carico di infiammabilità	0,291 kWh/St
Resistenza alla temperatura continua dei componenti isolati	100 °C
Trattamento superficie	Placcato argento

Dimensioni

Lunghezza	80,4 mm
larghezza	34,6 mm
Altezza	34,6 mm

Accessori

Nr. Art.	Tipo	Descrizione
99.530.0000.7	Coperchio per prese SW	RST20i5/4 tappo di chiusura, per coprire connettori femmina non utilizzati, con cinghia di fissaggio, colore nero
Z5.565.9853.1	Coperchio per prese SW	RST20i5/4 tappo di chiusura, per coprire connettori femmina non utilizzati, colore nero
05.564.8653.1	Sblocco manuale RST20i3/i5 SCHWARZ	

Montaggio

Nr. Art.	Tipo	Descrizione
96.050.0153.1	Distributori RST20I5B 3P1 F VG SW	RST® CLASSIC Distributore compatto 1E / 3A, Tensione nominale 250 V / 400 V, Corrente nominale 20 A, Numero di poli 5, Grado di protezione (IP) IP66/68 (3m 2h) /IP69, Numero di ingressi 1, Numero di uscite 3, Marcatura del polo 3, N, PE, 2, 1, Colore della codifica / inserto Nero, Codifica numero RAL/inserto
96.052.5053.1	Connettore da pannello RST20I5S S1 M01V SW	RST® CLASSIC Connettore da pannello, Standard, diritto, M25, Numero di poli 5, Esecuzione Spina, Tipo di attacco attacco a vite, Tensione nominale 250 V / 400 V, Corrente nominale 20 A, Colore della codifica / inserto Nero
96.052.6153.1	Connettore da pannello RST20I5S S1 M03V SW	RST® CLASSIC Connettore da pannello, Modular, diritto, M16, Numero di poli 5, Esecuzione Spina, Tipo di attacco attacco a vite, Tensione nominale 250 V / 400 V, Corrente nominale 20 A, Colore della codifica / inserto Nero
96.052.6053.1	Connettore da pannello RST20I5S S1 M00V SW	RST® CLASSIC Connettore da pannello, Modular, diritto, M20, Numero di poli 5, Esecuzione Spina, Tipo di attacco attacco a vite, Tensione nominale 250 V / 400 V, Corrente nominale 20 A, Colore della codifica / inserto Nero
96.054.6053.1	Connettore da pannello RST20I5S S1 M90V SW	RST® CLASSIC Connettore da pannello, Modular, angolato 90°, M20, Numero di poli 5, Esecuzione Spina, Tipo di attacco attacco a vite, Tensione nominale 250 V / 400 V, Corrente nominale 20 A, Colore della codifica / inserto Nero
96.054.6253.1	Connettore da pannello RST20I5S S1 M91V SW	RST® CLASSIC Connettore da pannello, Modular, angolato 90°, M25, Numero di poli 5, Esecuzione Spina, Tipo di attacco attacco a vite, Tensione nominale 250 V / 400 V, Corrente nominale 20 A, Colore della codifica / inserto Nero
96.056.6153.1	Connettore da pannello RST20I5S S1 M13V SW	RST® CLASSIC Connettore da pannello, Modular, angled 7°, M16, Numero di poli 5, Esecuzione Spina, Tipo di attacco attacco a vite, Tensione nominale 250 V / 400 V, Corrente nominale 20 A, Colore della codifica / inserto Nero

Disegno tecnico

Auslieferungszustand
delivery status

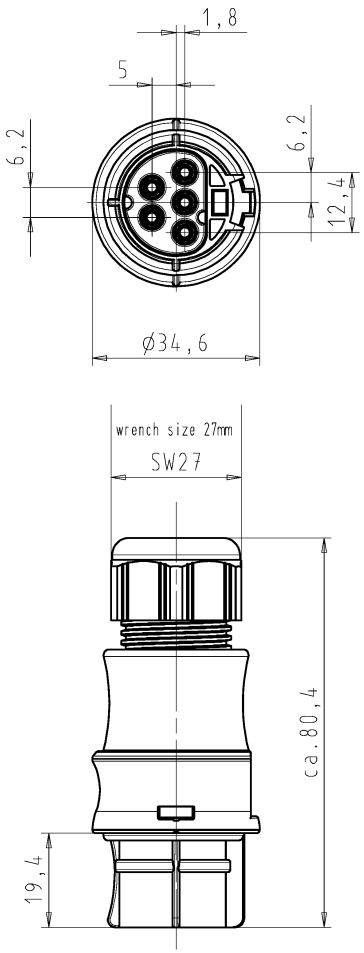

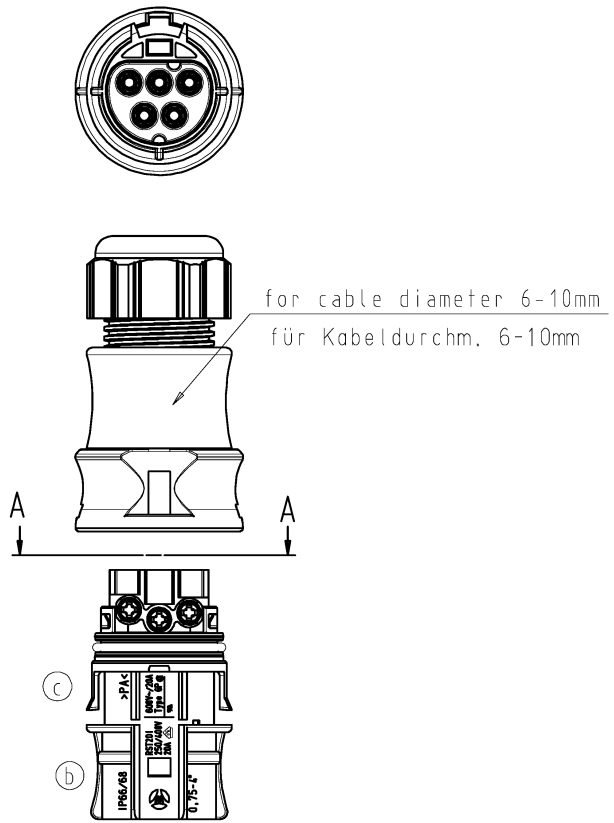

Verpackungseinheit: je 100 Stück
packaging unit: per 100

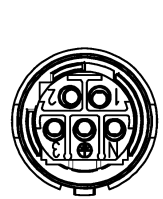

M1:1
scale 1:1

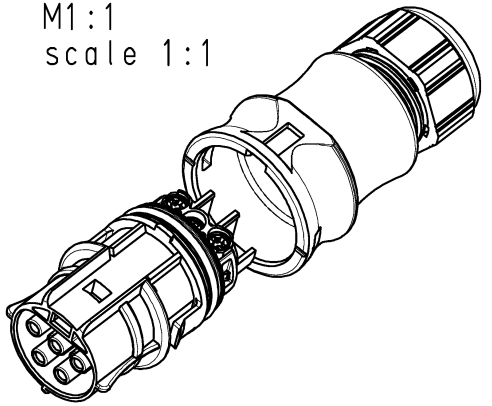

These dimensions will be especially checked at delivery
Only inspection dimensions
With /E marked dimensions are only valid for internal use

Diese Maße werden bei Abnahme besonders geprüft
Ausschließlich Prüfmaße
Mit /E gekennzeichnete Maße sind nur für interne Zwecke gültig

Weitergabe sowie Vervielfältigung dieses Dokuments, Verwertung und Mitteilung seines Inhalts sind verboten, soweit nicht ausdrücklich gestattet.
The reproduction, distribution and utilization of this document as well as the communication of its contents to others without express autorization is prohibited.

Teile-Nr./ part-nr.	Farbe:/ color:	Type
96.051.4053.1	schwarz, ähnl. RAL 9005/ black, similar to RAL 9005	RST20I5S B1 ZR1 V SW
96.051.4053.0	lichtgrau, ähnl.RAL 7035/ lightgrey, similar to RAL 7035	RST20I5S B1 ZR1 V GL

Tolerierung Size ISO 14405Ⓔ/Tolerance system Size ISO 14405Ⓔ.
(This ISO-standard describes the envelope principle. According to the envelope principle the deviations of form and parallelism are limited by the size tolerances).

nein/no ☒ Stoffverbots- und Deklarationsliste nach WN 5020.010 ist einzuhalten. Conformity with Wieland document WN 5020.010 e (list of prohibited / declarable hazardous substances) to be declared!

Freitoleranz nach General tolerance

CAD - Zeichnung, keine manuellen Änderungen
CAD - drawing, no manual modifications allowed

1.Verwendung: First Use: -

Blatt: Sheet: 1 von of 1

Index	Datum / Blatt Date / Sheet	Änderung/Revision
c	15.12.2014/	
b	27.01.2011/	
a	02.12.2005/	

Maßstab/Scale 1:1

Werkstoff/Material

2005	Tag/Date	Name
gezeichnet drawn	22.08.	Kneitz
geprüft checked	-	-
Normgepr. Stand. check	-	-

Zeichnung Nr./Drawing No. T 96.051.4053.0 01K Index c

Maße in mm/Dimensions are in mm

Vol. mm³ Ofl./Surf. mm²

Ersatz für/Replacement for: -

wieland
www.wieland-electric.com

Type: siehe Tabelle

Benennung/Title
BUCHSENTEIL_MIT_ZUGENTLASUNG
female connector with cord grip
Schraubanschluß ohne Drahtschutz/screw-connection without wire protection
Standardkodierung 0/standard-keying 0 (250V/400V/20A)

960514053001K_2 CADW3029 Schmitt 2014-12-15T10:56:41 21.000

QU-MEE-01/14 -