Ficha técnica de producto

Artículo Nº 58.510.0055.6

Borne de paso WT 10 BL

Borne de paso con Conexión por tornillo para montaje en TS 35, sección:10 mm², anchura: 10 mm, color: azul



Artículo Nº	58.510.0055.6
EAN	4049088165115
Unidad de embalaje	50 Pieza (s)

Certificaciones / Homologaciones

SEV-Ex

Datos técnicos

Datos generales

Sección nominal del conductor	10 mm²
Color	Azul
Número de pisos	1
Número de conexiones por piso	2
Anchura del borne	10 mm
Carcasa para aislamiento	PA666
Tipo de inflamabilidad del material de aislamiento según UL94	V0
Con certificación ATEX "Ex e"	Sí
Método de montaje	Carril DIN (top hat rail)
Bornes para instalaciones eléctricas	Sí
Anzahl der Klemmstellen je Etage	2
Montageart	Carril DIN (top hat rail)
Brennbarkeitsklasse des Isolierstoffs	V0
Reihenklemmen für Installationsverteiler	Sí

Datos técnicos

Corriente Asignada	57 A
Tensión Asignada	1000 V
Tensión de cortocircuito	8 kV
Grado de polución	3
Tapa de cierre requerida	Sí
Material de aislamiento	Termoplástico
Longitud	48 mm

Datos de conexión

Tipo de conexión 1	conexión por tornillo

Tipo de conexión 2	conexión por tornillo
Mínima sección del conductor rígida	0,5 mm²
Máxima sección rígida del conductor	16 mm²
Mínima sección del conductor flexible	0,5 mm²
Máxima sección del conductor multifilar	16 mm²
Mínima sección del conductor semirígida	16 mm²
Máxima sección del conductor flexible	16 mm²
Sección mín. de la cubierta del cable (flexible, semirígida) con punteras del cable	0,5 mm²
Sección máx. del conductor (flexible, rígido) con puntera del cable	10 mm²
Desforrado del conductor	13 mm
Par de apriete del conductor	1,2 Nm

Datos técnicos UL/CSA

Sección del conductor UL	20-6 AWG
Tensión UL	600 V
Corriente facotry wiring	65 A
Corriente field wiring	65 A
Sección del conductor CSA	20-6 AWG
Tensión CSA	600 V
Corriente CSA	65 A

Accesorios

Artículo Nº	Tipo	Descripción
Z7.283.8227.0	Peine de unión IVBWKF 10- 2	
98.300.0000.0	Carril DIN TS 35x7,5 UNPERF - l:2000mm	
98.300.1000.0	Carril DIN TS 35x7,5 PERF 15mm - l:2000mm	
98.300.1800.0	Carril DIN TS 35x7,5 PERF 18mm - l:2000mm	
98.300.1900.0	Carril DIN TS 35x7,5 PERF 25mm - l:2000mm	
98.360.0000.0	Carril DIN TS 35x15-2,3 UNPERF - l:2000mm	
98.360.0004.0	Carril DIN TS 35x15-2,3 UNPERF FZN - l:2000mm	
98.370.0000.0	Carril DIN TS 35x15 UNPERF - l:2000mm	
98.370.1000.0	Carril DIN TS 35x15 PERF 15mm - l:2000mm	
98.380.0000.0	Carril DIN TS 35x15-2,3 UNPERF CU - l:2000mm	
07.313.2555.0	Tapa final AP WT 2,5-10 GR	
07.313.2655.0	Partición TW WT 2,5-10 GR	
04.242.5053.0	Tira de etiquetas 9705 A / 5 / 10	

Dibujo técnico

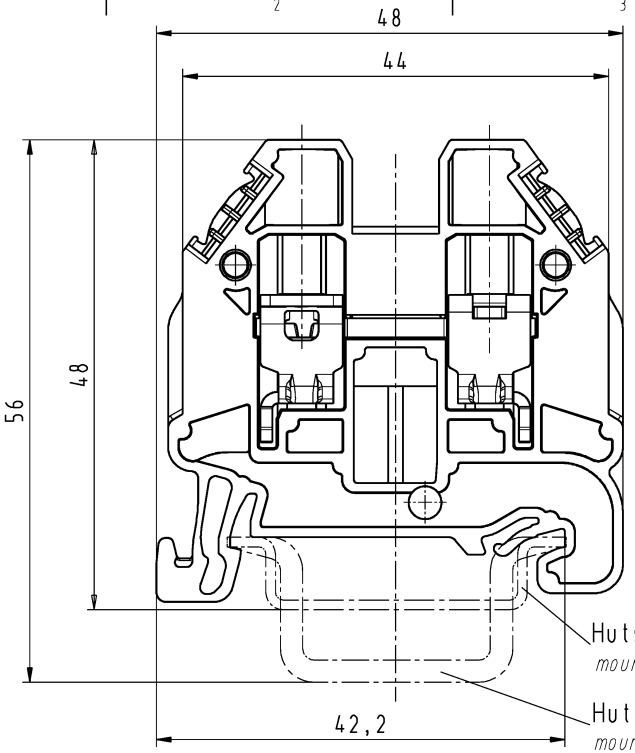

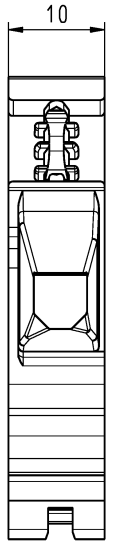

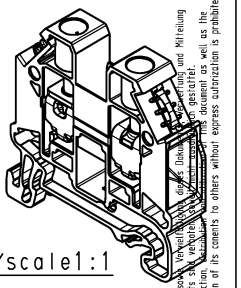

M/scale1:1

	Teile-Nr./part no.	Farbe/color	Typ/type
	58.510.0055.0	grau/grey	WT 10
	58.510.0055.1	schwarz/black	WT 10 SW
	58.510.0055.2	weiß/white	WT 10 WS
ⓐ	58.510.0055.3	schiefergrau/slate grey	WT 10 GR
	58.510.0055.4	braun/brown	WT 10 BR
	58.510.0055.5	rot/red	WT 10 RT
	58.510.0055.6	blau/blue	WT 10 BL
	58.510.0055.7	grün/green	WT 10 GN
	58.510.0055.8	gelb/yellow	WT 10 GE
	58.510.0055.9	orange/orange	WT 10 OR

Weitere Daten siehe KATALOG oder eKatalog
additional data see CATALOG or eCATALOG
www.wieland-electric.com
eshop.wieland-electric.com

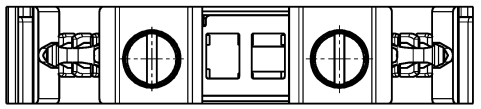

Tolerierung Size ISO 14405 Ⓔ / Tolerance system Size ISO 14405 Ⓔ.
(This ISO-standard describes the envolope principle. According to the envolope principle the deviations of form and parallelism are limited by the size tolerances).

ja/yes ☒ Stoffverbots- und Deklarationsliste nach WN 5020 010 ist einzuhalten. / Conformity with Wieland document WN 5020 010 e (list of prohibited / declarable hazardous substances) to be declared!

Freitoleranz nach / General tolerance

CAD - Zeichnung, keine manuellen Änderungen / CAD - drawing, no manual modifications allowed

1. Verwendung: / First Use:

Blatt / Sheet: 1 von / of 1

Werkstoff / Material

Maßstab / Scale: 2:1

Vol. mm³ Oft./Srf. mm²

	Tag/Date	Name
gezeichnet / drawn	21.01.2013	Eller
geprüft / checked		
Normgeor. Stand. check		

Zeichnung Nr. / Drawing No.: T 58.510.0055.0 01K

Index: a

Maße in mm / Dimensions are in mm

Ersatz für / Replacement for:

Index	Datum / Blatt Date / Sheet	Änderung / Revision
a	22.03.2017 /	

wieland
www.wieland-electric.com

Type

Bennenung/Title

DURCHGANGSKLEMME

through terminal

Diese Maße werden bei Abnahme besonders geprüft / Ausschließlich Prüfmaße

Mit Ⓔ gekennzeichnete Maße sind nur für interne Zwecke gültig

These dimensions will be especially checked at delivery / Only inspection dimensions

With Ⓔ marked dimensions are only valid for internal use

Weitergabe sowie Vervielfältigung dieses Dokuments, Verwertung und Mitteilung seines Inhalts sind verboten, soweit nicht ausdrücklich gestattet.
The reproduction, distribution and utilization of this document as well as the communication of its contents to others without express authorization is prohibited.