Ficha técnica de producto

Artículo Nº 25.320.3453.0

Conector PCB 8113 B / 4 OB

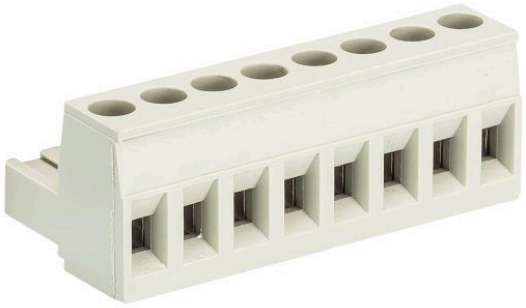

Artículo Nº	25.320.3453.0
EAN	4015573181816
Unidad de embalaje	50 Pieza (s)

Certificaciones / Homologaciones

Datos técnicos

Datos generales

número de espacios	5 mm
Tipo de conexión	conexión por tornillo
Proceso de soldadura	Sin
Empaquetado	Cartón
Número de polos	4
Etiquetaje	No
Fijación	Sin
Dirección de acoplamiento hacia conector	180°

Datos técnicos

Sección nominal del conductor	2,5 mm²
Corriente Asignada	12 A
Categoría de sobretensión I	1000 V
Categoría de sobretensión II	400 V
Categoría de sobretensión III	250 V
Tensión de cortocircuito	4 kV
Desforrado del conductor	6 mm

Datos de conexión

Mínima sección del conductor rígida	0,14 mm²
Máxima sección rígida del conductor	2,5 mm²
Mínima sección del conductor flexible	0,14 mm²
Máxima sección del conductor multifilar	2,5 mm²
Desforrado del conductor	6 mm

Datos técnicos UL/CSA

Sección del conductor UL	22-12 AWG
Tensión UL	300 V
Corriente field wiring	15 A
Corriente facotry wiring	15 A
Sección del conductor CSA	22-12 AWG
Tensión CSA	300 V
Corriente CSA	15 A

Otros

Material de aislamiento	Termoplástico
Color	Gris
Altura	15 mm
Longitud	20 mm
Profundidad	18,2 mm
Material del tornillo de fijación	Acero
Material del conector base	CuSn
Material de la superficie del conector	Sn
Par de apriete	0,5 Nm

Dibujo técnico

These dimensions will be especially checked at delivery
Only inspection dimensions
With /E marked dimensions are only valid for internal use

Diese Maße werden bei Abnahme besonders geprüft
Ausschließlich Prüfmaße
Mit /E gekennzeichnete Maße sind nur für interne Zwecke gültig

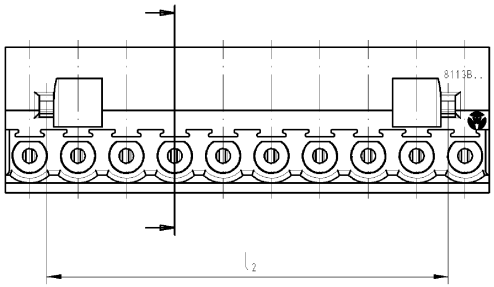

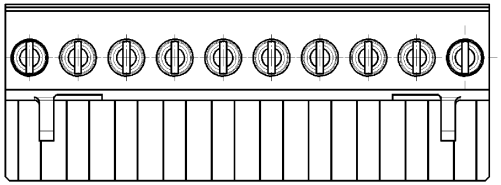

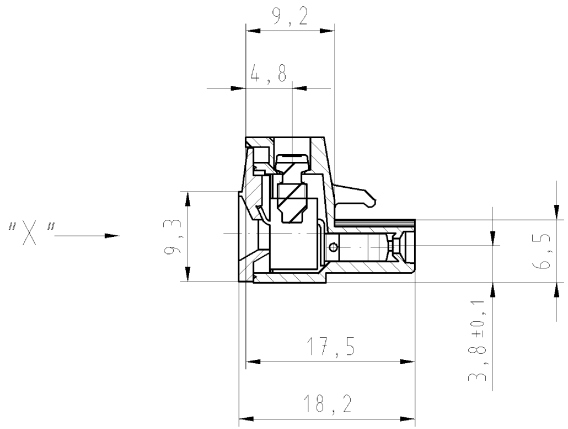

Ansicht "X"
view "X"

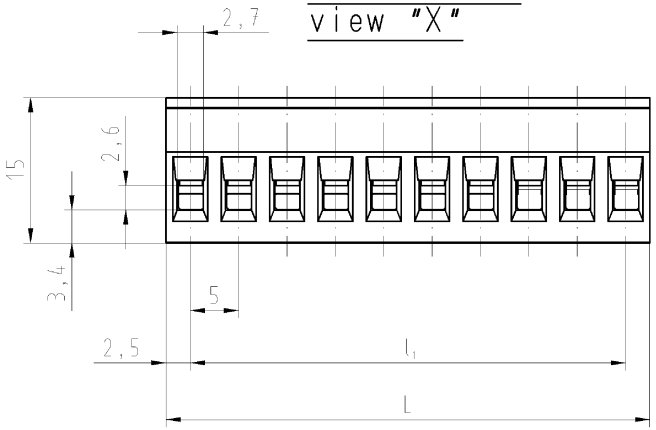

gezeichnete Ausführung
10-polig
drawn version
10poles

Artikel-Nr. part-no.	Pol-Z. pole	L	l_1	l_2	Typ type
25.320.3253.F	2	10	5	-	8113 B / 2 0B
25.320.3353.F	3	15	10	6,5	8113 B / 3 0B
25.320.3453.F	4	20	15	11,5	8113 B / 4 0B
25.320.3553.F	5	25	20	16,5	8113 B / 5 0B
25.320.3653.F	6	30	25	21,5	8113 B / 6 0B
25.320.3753.F	7	35	30	26,5	8113 B / 7 0B
25.320.3853.F	8	40	35	31,5	8113 B / 8 0B
25.320.3953.F	9	45	40	36,5	8113 B / 9 0B
25.320.4053.F	10	50	45	41,5	8113 B / 10 0B
25.320.4153.F	11	55	50	46,5	8113 B / 11 0B
25.320.4253.F	12	60	55	51,5	8113 B / 12 0B
25.320.4353.F	13	65	60	56,5	8113 B / 13 0B
25.320.4453.F	14	70	65	61,5	8113 B / 14 0B
25.320.4553.F	15	75	70	66,5	8113 B / 15 0B
25.320.4653.F	16	80	75	71,5	8113 B / 16 0B
25.320.4753.F	17	85	80	76,5	8113 B / 17 0B
25.320.4853.F	18	90	85	81,5	8113 B / 18 0B
25.320.4953.F	19	95	90	86,5	8113 B / 19 0B
25.320.5053.F	20	100	95	91,5	8113 B / 20 0B
25.320.5153.F	21	105	100	96,5	8113 B / 21 0B
25.320.5253.F	22	110	105	101,5	8113 B / 22 0B
25.320.5353.F	23	115	110	106,5	8113 B / 23 0B
25.320.5453.F	24	120	115	111,5	8113 B / 24 0B

Farbe/ colour	.F
grau / grey	.0
schwarz/black	.1
grün / green	.7

Weitere Daten siehe Katalog
further data see catalog

Zulässige Abweichungen nach DIN 7167/Permissible deviations acc. to DIN 7167. [This DIN-standard desbribes the envelope principle. According to the envelope principle the deviations of form and parallelism are limited by the size tolerances].

ja/yes ☒ Stoffverbots- und Deklarationsliste nach UU-TQM-05/03 ist einzuhalten. Conformity with Wieland document UU-TQM-05/03 [list of prohibited / declarable hazardous substances] to be declared!

Freitoleranz nach
General tolerance

CAD - Zeichnung, keine manuellen Änderungen
CAD - drawing, no manual modifications allowed

1.Verwendung: -
First Use:

Blatt: 1 von 1
Sheet: 1 of 1

Werkstoff/Material

Maßstab/Scale 2:1

2005	Tag/Date	Name
gezeichnet drawn	27.07.	Schmitt J.
geprüft checked	-	-
Normgepr. Stand. check	-	-

Zeichnung Nr./Drawing No.: T 25.320.3253.0 01K

Index

Maße in mm/Dimensions are in mm

Vol. mm³ Ofl./Surf. mm²

Ersatz für/Replacement for: -

Index | Datum / Blatt Date / Sheet

Änderung/Revision

wieland
Elektrische Verbindungen

Type

Benennung/Title

LP_STECKKLEMME
indirekt steckbar, Schraubausführung Rastmass 5
Pluggable PCB terminal rising cage clamp, pitch 5

QU-PEM-08/91

25320325300 1K_4 CADM026 Schmitt 2005-07-27T10:22:49 1.000

Weitergabe sowie Vervielfältigung dieses Dokuments, Verwertung und Mitteilung seines Inhalts sind verboten, soweit nicht ausdrücklich gestattet.
The reproduction, distribution and utilization of this document as well as the communication of its contents to others without express authorization is prohibited.