Ficha técnica de producto

Artículo Nº 56.706.0055.6

# Borne de paso WKFN 6 / 35 BLAU

Borne de paso con conexión por cepo para montaje en TS 35/ TS 32, sección: 6 mm², anchura: 8 mm, color: azul

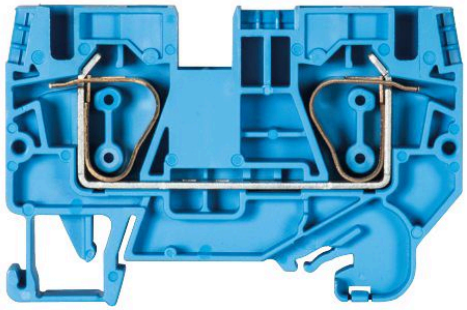

| | |
|---|---|
| Artículo Nº | 56.706.0055.6 |
| EAN | 4015573911109 |
| Unidad de embalaje | 50 Pieza (s) |

## Certificaciones / Homologaciones

## Datos técnicos

**Datos generales**

| | |
|---|---|
| Sección nominal del conductor | 6 mm² |
| Color | Azul |
| Número de pisos | 1 |
| Número de conexiones por piso | 2 |
| Anchura del borne | 8 mm |
| Carcasa para aislamiento | PA666 |
| Tipo de inflamabilidad del material de aislamiento según UL94 | V0 |
| Con certificación ATEX "Ex e" | Sí |
| Método de montaje | Carril DIN (top hat rail) /carril-G |
| Bornes para instalaciones eléctricas | Sí |
| Anzahl der Klemmstellen je Etage | 2 |
| Montageart | Carril DIN (top hat rail) /carril-G |
| Brennbarkeitsklasse des Isolierstoffs | V0 |
| Reihenklemmen für Installationsverteiler | Sí |

**Datos técnicos**

| | |
|---|---|
| Corriente Asignada | 41 A |
| Tensión Asignada | 800 V |
| Tensión de cortocircuito | 8 kV |
| Grado de polución | 3 |
| Tapa de cierre requerida | Sí |
| Material de aislamiento | Termoplástico |
| Longitud | 66,4 mm |

**Datos de conexión**

| | |
|---|---|
| Tipo de conexión 1 | conexión por cepo |

| | |
|---|---|
| Tipo de conexión 2 | conexión por cepo |
| Mínima sección del conductor rígida | 0,2 mm² |
| Máxima sección rígida del conductor | 10 mm² |
| Mínima sección del conductor flexible | 0,2 mm² |
| Máxima sección del conductor multifilar | 6 mm² |
| Desforrado del conductor | 12 mm |

**Datos técnicos UL/CSA**

| | |
|---|---|
| Sección del conductor UL | 24-8 AWG |
| Tensión UL | 600 V |
| Corriente facotry wiring | 50 A |
| Corriente field wiring | 50 A |
| Sección del conductor CSA | 24-8 AWG |
| Tensión CSA | 600 V |
| Corriente CSA | 41 A |

## Accesorios

| Artículo Nº | Tipo | Descripción |
|---|---|---|
| Z7.282.5227.0 | Puente de unión aislado IVB WKFN 6- 2 | |
| Z7.282.5327.0 | Puente de unión aislado IVB WKFN 6- 3 | |
| Z7.282.5427.0 | Puente de unión aislado IVB WKFN 6- 4 | |
| Z7.282.5527.0 | Puente de unión aislado IVB WKFN 6- 5 | |
| 98.300.0000.0 | Carril DIN TS 35x7,5 UNPERF - l:2000mm | |
| 98.300.1000.0 | Carril DIN TS 35x7,5 PERF 15mm - l:2000mm | |
| 98.300.1800.0 | Carril DIN TS 35x7,5 PERF 18mm - l:2000mm | |
| 98.300.1900.0 | Carril DIN TS 35x7,5 PERF 25mm - l:2000mm | |
| 98.360.0000.0 | Carril DIN TS 35x15-2,3 UNPERF - l:2000mm | |
| 98.360.0004.0 | Carril DIN TS 35x15-2,3 UNPERF FZN - l:2000mm | |
| 98.370.0000.0 | Carril DIN TS 35x15 UNPERF - l:2000mm | |
| 98.370.1000.0 | Carril DIN TS 35x15 PERF 15mm - l:2000mm | |
| 98.380.0000.0 | Carril DIN TS 35x15-2,3 UNPERF CU - l:2000mm | |
| 04.343.6253.8 | Protector con señal de aviso ADF 6/4 GELB | |
| 07.313.0455.0 | Tapa final APFN 6/35 | |
| 07.313.0455.6 | Tapa final APFN 6/35 BLAU | |
| 07.313.0455.7 | Tapa final APFN 6/35 GRUEN | |
| 07.313.0555.0 | Partición TWFN 6/35 | |
| 07.313.0555.6 | Partición TWFN 6/35 BLAU | |
| 04.242.8053.0 | Tira de etiquetas 9705 A / 8 / 10 | |

Dibujo técnico

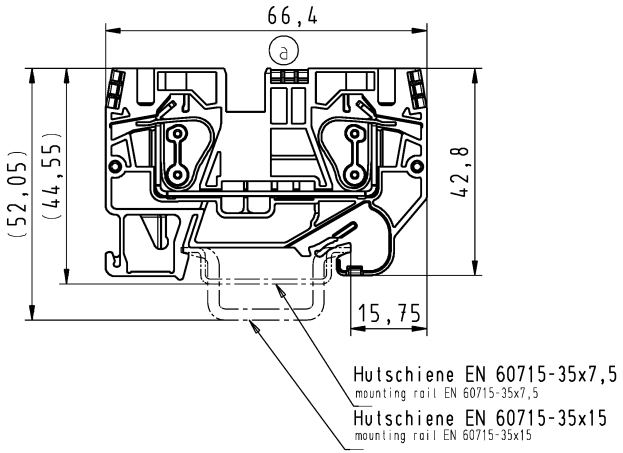





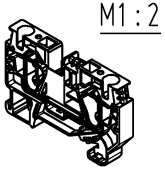


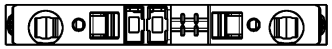

| | Teile-Nr./part no. | Farbe/color | Typ/type |
|---|---|---|---|
| | 56.706.0055.0 | grau/grey | WKFN 6 |
| ⓒ | 56.706.0055.3 | schiefergrau/slate grey | WKFN 6 GR |
| | 56.706.0055.6 | blau/blue | WKFN 6 BL |
| ⓑ | 56.706.0055.7 | grün/green | WKFN 6 GN |

Weitere Daten siehe KATALOG oder eKatalog
additional data see CATALOG or eCATALOG
www.wieland-electric.com
eshop.wieland-electric.com

Tolerierung Size ISO 14405 Ⓔ / Tolerance system Size ISO 14405 Ⓔ.
(This ISO-standard describes the envelope principle. According to the envelope principle the deviations of form and parallelism are limited by the size tolerances).

ja/yes ☒ Stoffverbots- und Deklarationsliste nach WN 5020 010 ist einzuhalten. / Conformity with Wieland document WN 5020 010 e (list of prohibited / declarable hazardous substances) to be declared!

Freitoleranz nach / General tolerance

CAD - Zeichnung, keine manuellen Änderungen / CAD - drawing, no manual modifications allowed

1. Verwendung: / First Use:

Blatt: 1 von 1 / Sheet: 1 of 1

Werkstoff / Material

Maßstab / Scale: 1:1

| | Tag/Date | Name |
|---|---|---|
| gezeichnet / drawn | 06.06.2007 | Bauer F. |
| geprüft / checked | | |
| Normgepr. Stand. check | | |

Zeichnung Nr. / Drawing No.: 56.706.0055.0 01K

Index: c

Maße in mm / Dimensions are in mm

Vol. mm³ Oft./Srf. mm²

Ersatz für / Replacement for:

| Index | Datum / Blatt / Date / Sheet | Änderung / Revision |
|---|---|---|
| c | 22.03.2017 / | |
| b | 07.11.2012 / | |
| a | 05.05.2011 / | |

wieland
www.wieland-electric.com

Type

Bennenung/Title

# DURCHGANGSKLEMME

fasis pro Federkraftanschluß 6mm²

terminal with spring clamp connection

Weitergabe sowie Vervielfältigung dieses Dokuments, Verwertung und Mitteilung seines Inhalts sind verboten, soweit nicht ausdrücklich gestattet. The reproduction, distribution and utilization of this document as well as the communication of its contents to others without express authorization is prohibited.

These dimensions will be especially checked at delivery

Only inspection dimensions

With Ⓔ marked dimensions are only valid for internal use

Diese Maße werden bei Abnahme besonders geprüft

Ausschließlich Prüfmaße

Mit Ⓔ gekennzeichnete Maße sind nur für interne Zwecke gültig