Data sheet del prodotto

Nr. Art. 92.255.3064.2

Cavo preconfezionato GST18I5KS-S 75H 30WS

gesis® CLASSIC Cavo di connessione, Spina - terminale libero, Numero di poli 5, Tensione nominale 250 V / 400 V, Corrente nominale 6 A, Tipo di cavo H05Z1Z1-F, Classe di infiammabilità Eca, Lunghezza totale 3 m, Sezione nominale conduttore 0,75 mm², Colore della codifica / inserto Bianco

Nr. Art.	92.255.3064.2
EAN	4049088326851
Quantità per ordine	15 Pezzo

Certificati/Approvazioni

Dati tecnici

Generale

Corrente nominale	6 A
Tensione nominale	250 V / 400 V
Tensione nominale di tenuta	4 kV
Grado di inquinamento	2
Codifica meccanica	Codice 1
Resistenza di contatto	68,8 mOhm
Bloccabile	autobloccante (può essere sbloccato con un attrezzo)
Colore della codifica / inserto	Bianco
Marcatura del polo	3, N, PE, 2, 1
Colore della custodia con serracavo	Bianco

Esecuzione

Sezione nominale conduttore	0,75 mm²
Grado di protezione (IP)	IP40
Lunghezza di spelatura	9 mm
Lunghezza sguainatura	35 mm
Preparazione del terminale cavo	Terminali saldati a ultrasuoni
Tipo di cavo	H05Z1Z1-F
Colore del cavo	Bianco
Diametro cavo max.	8,2 mm
Tipo di cavo	Spina - terminale libero
Tipo di cavo preconfezionato	Cavo di connessione
Esecuzione lato 1	Spina GST18i5
Esecuzione lato 2	Terminale libero

Materiale

Trattamento superficie	stagnato
Privo di alogeni	sì

Resistenza del cavo alla temperatura continuativa	70 °C
Resistenza alla temperatura continua dei componenti isolati	100 °C
Carico di infiammabilità	1,105 kWh/St
Classe di infiammabilità	Eca

Dimensioni

Lunghezza totale	3 m

Accessori

Nr. Art.	Tipo	Descrizione
05.587.3156.0	Chiusura (G)ST18 WS	
05.587.3156.1	Chiusura (G)ST18 SW	
05.564.5353.0	Coperchio di protezione GST18I3/4/5 SW	
05.564.5353.2	Coperchio di protezione GST18I3/4/5 WS	
05.566.9253.0	Coperchio di protezione GST18I5 BUCHSEN	

Disegno tecnico

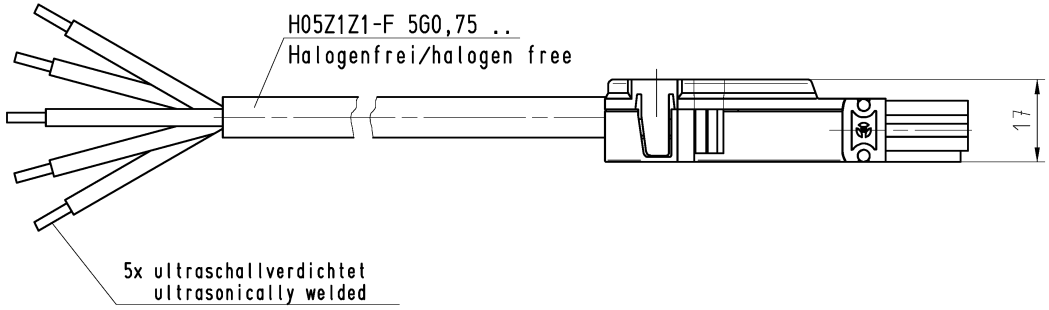

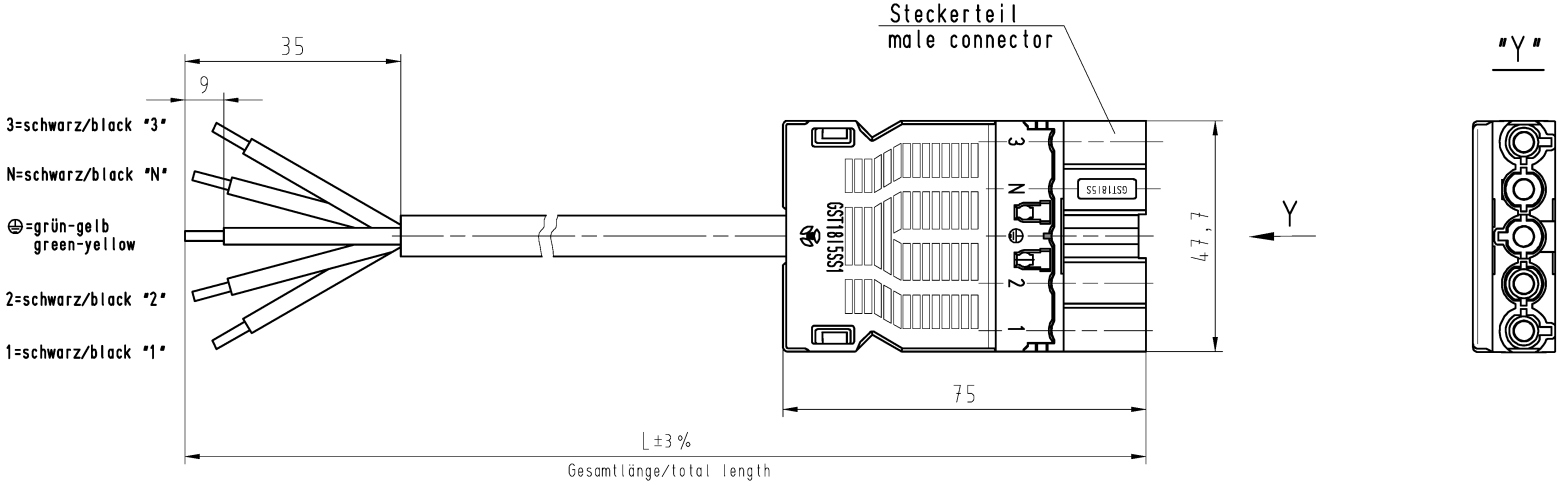

These dimensions will be especially checked at delivery

Only inspection dimensions

With /E marked dimensions are only valid for internal use

Diese Maße werden bei Abnahme besonders geprüft

Ausschließlich Prüfmaße

Mit /E gekennzeichnete Maße sind nur für interne Zwecke gültig

Weitergabe sowie Vervielfältigung dieses Dokuments, Verwertung und Mitteilung seines Inhalts sind verboten, soweit nicht ausdrücklich gestattet. Zuwiderhandlungen verpflichten zu Schadensersatz. The reproduction, distribution and utilization of this document as well as the communication of its contents to others without express authorization is prohibited.

.F	Farbe colour
.1	schwarz black
.2	weiß white

Teile-Nr. part-no.	L	Beispiel (Farbe: schwarz) exampel (colour: black)	Typ type
92.255.XX64.F	XX in dm-Schritten	92.255.1064.1 = 10dm/L= 1000mm	GST1815KS-S 75H 10SW
U2.255.XX64.F	XX in m-Schritten	U2.255.1264.1 = 12 m/L=12000mm	GST1815KS-S 75H X12SW

Weitere Daten siehe KATALOG oder eKatalog.
Additional data see CATALOG or eCatalog.

www.wieland-electric.com
eshop.wieland-electric.com

Tolerierung Size ISO 14405Ⓔ/Tolerance system Size ISO 14405Ⓔ.
(This ISO-standard describes the envelope principle. According to the envelope principle the deviations of form and parallelism are limited by the size tolerances).

ja/yes ☒ Stoffverbots- und Deklarationsliste nach WN 5020.010 ist einzuhalten.
Conformity with Wieland document WN 5020.010 e (list of prohibited / declarable hazardous substances) to be declared!

Freitoleranz nach
General tolerance

CAD - Zeichnung, keine manuellen Änderungen
CAD - drawing, no manual modifications allowed

1.Verwendung: -
First Use:

Blatt: 1 von 1
Sheet: of

Index	Datum / Blatt Date / Sheet	Änderung/Revision
/		
/		
/		
/		
/		
/		

Werkstoff/Material

Maßstab/Scale: %

Vol. mm³ Ofl./Surf. mm²

	2015	Tag/Date	Name
gezeichnet drawn		29.09.	Dütsch T.
geprüft checked		-	-
Normgepr. Stand. check		-	-

Ersatz für/Replacement for: -

T Zeichnung Nr./Drawing No. **92.255.0564.1 01K** Index

Maße in mm/Dimensions are in mm

wieland
www.wieland-electric.com

Type: GST1815 KS-S 75H ..

Benennung/Title: **PRE-ASSEMBLED CABLE**
KONFEKT_LEITUNG
Stecker - freies Ende / male connector - free end
Schraubanschluß/screw connection 0,75qmm 6A