Ficha técnica de producto

Artículo Nº 55.504.1053.5

Borne de paso WKM 4 / 15 ROT V-0

Borne de paso con Conexión por tornillo para montaje en TS 15 ,
sección: 4 mm², anchura: 6 mm, color: rojo

Artículo Nº	55.504.1053.5
EAN	4015573507098
Unidad de embalaje	100 Pieza (s)

Certificaciones / Homologaciones

CAN-Ex ATEX USA-Ex

Datos técnicos

Nota

Nota	* with/without jumper

Datos generales

Sección nominal del conductor	4 mm²
Color	Rojo
Número de pisos	1
Número de conexiones por piso	2
Anchura del borne	6 mm
Carcasa para aislamiento	PA666
Tipo de inflamabilidad del material de aislamiento según UL94	V0
Con certificación ATEX "Ex e"	Sí
Método de montaje	Carril DIN (top hat rail) 15 mm
Bornes para instalaciones eléctricas	Sí
Anzahl der Klemmstellen je Etage	2
Montageart	Carril DIN (top hat rail) 15 mm
Brennbarkeitsklasse des Isolierstoffs	V0
Reihenklemmen für Installationsverteiler	Sí

Datos técnicos

Corriente Asignada	28 A
Tensión Asignada	500 V
Tensión de cortocircuito	6 kV
Grado de polución	3
Tapa de cierre requerida	Sí
Material de aislamiento	Termoplástico
Longitud	32 mm

Datos de conexión

Tipo de conexión 1	conexión por tornillo
Tipo de conexión 2	conexión por tornillo
Mínima sección del conductor rígida	0,5 mm²
Máxima sección rígida del conductor	6 mm²
Mínima sección del conductor flexible	0,5 mm²
Máxima sección del conductor multifilar	4 mm²
Desforrado del conductor	9 mm
Par de apriete del conductor	0,5 Nm

Datos técnicos UL/CSA

Sección del conductor UL	22-10 AWG
Tensión UL	600 V
Corriente facotry wiring	30 A
Corriente field wiring	30 A
Sección del conductor CSA	20-10 AWG
Tensión CSA	600 V
Corriente CSA	37 A

Accesorios

Artículo Nº	Tipo	Descripción
Z7.271.2227.0	Puente de aislamiento IVB WK4 E/U- 2	
Z7.271.2327.0	Puente de aislamiento IVB WK4 E/U- 3	
Z7.271.2427.0	Puente de aislamiento IVB WK4 E/U- 4	
Z7.271.2527.0	Puente de aislamiento IVB WK4 E/U- 5	
Z7.271.2627.0	Puente de aislamiento IVB WK4 E/U- 6	
Z7.271.2727.0	Puente de aislamiento IVB WK4 E/U- 7	
Z7.271.2827.0	Puente de aislamiento IVB WK4 E/U- 8	
Z7.271.2927.0	Puente de aislamiento IVB WK4 E/U- 9	
Z7.271.3027.0	Puente de aislamiento IVB WK4 E/U-10	
Z7.271.3127.0	Puente de aislamiento IVB WK4 E/U-11	
Z7.271.3227.0	Puente de aislamiento IVB WK4 E/U-12	
98.090.0015.0	Carril DIN TS 15 PERF - l:2000mm	
07.311.0853.0	Tapa final APM 2,5 - 4 / 15	
07.311.0853.6	Tapa final APM 2,5 - 4 / 15 BLAU	
07.311.1853.0	Partición TWM 2,5 - 4 /15	
07.311.1853.6	Partición TW 2,5 - 4 /15 BLAU	

Dibujo técnico

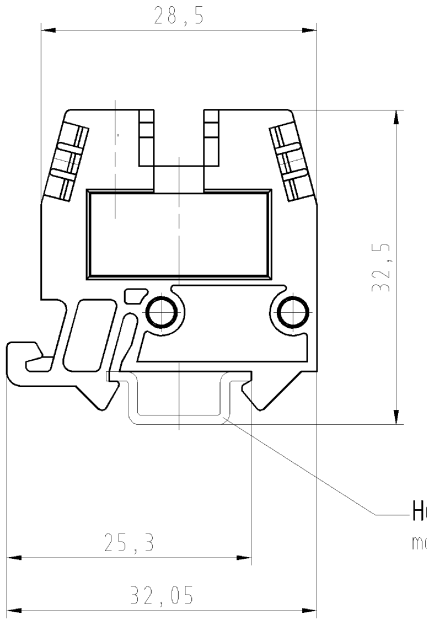

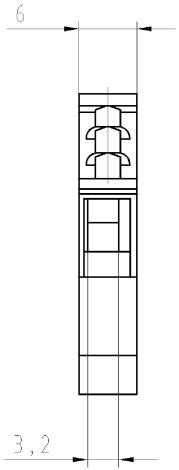

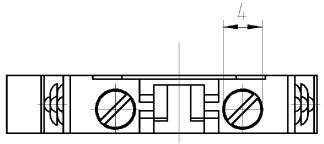

Diese Maße werden bei Abnahme besonders geprüft
Ausschließlich Prüfmaße
Mit Ø gekennzeichnete Maße sind nur für interne Zwecke gültig

Weitergabe sowie Vervielfältigung dieses Dokuments, Verwertung und Mitteilung seines Inhalts sind verboten, soweit nicht ausdrücklich gestattet.
The reproduction, distribution and utilization of this document as well as the communication of its contents to others without express authorization is prohibited.

Weitere Daten siehe Katalog
further data see catalog

Zchng.-Nr./part-nr.	Farbe/colour	Typ/type
55.504.1053.0	grau/grey	WKM4/15
55.504.1053.1	schwarz/black	WKM4/15 SCHWARZ
55.504.1053.5	rot/red	WKM4/15 ROT
55.504.1053.6	blau/blue	WKM4/15 BLAU
55.504.1053.7	grün/green	WKM4/15 GRÜN
55.504.1053.8	gelb/yellow	WKM4/15 GELB
55.504.1053.9	orange	WKM4/15 ORANGE
55.504.1095.0	grau/grey	WKM4/15

Freitoleranz nach DIN			CAD - Zeichnung, keine manuellen Änderungen			1.Verwendung: -		Bl.: 1 von 1
	/	Maßstab		2003	Tag	Name	T	Zeichnung Nr. 55.504.1053.0 01K	Index a
	/	2:1		Entworfen	30.04.	Schmitt		
	/			Geprüft	-	-		
	/		wieland	Normgepr.	-	-		Ersatz für: -
	/		Elektrische Verbindungen				Benennung	DURCHGANGSKLEMME terminal
a	04.07.2006/							
Buchstabe	Datum / Blatt							
Änderung								

55504105300IK_4 G4DW1016 Hoffmann 2006-07-04T09:27:57 1.000