Ficha técnica de producto

Artículo Nº Z1.298.1953.0

Portafusible THSI 6,3X32 GL 250



| | |
|---|---|
| Artículo Nº | Z1.298.1953.0 |
| EAN | 4015573712270 |
| Unidad de embalaje | 10 Pieza (s) |

## Certificaciones / Homologaciones

## Datos técnicos

**Datos generales**

| | |
|---|---|
| Color | Gris |
| Anchura del borne | 8 mm |
| Carcasa para aislamiento | PA666 |
| Tipo de inflamabilidad del material de aislamiento según UL94 | V0 |
| Método de montaje | Sujeción directa |
| Portafusible | Fusible G 6.3x32 mm |
| Montageart | Sujeción directa |
| Brennbarkeitsklasse des Isolierstoffs | V0 |

**Datos técnicos**

| | |
|---|---|
| Tensión Asignada | 500 V |
| Tapa de cierre requerida | No |
| Material de aislamiento | Termoplástico |
| Longitud | 57,3 mm |

Dibujo técnico

These dimensions will be especially checked at delivery

Only inspection dimensions

With /E marked dimensions are only valid for internal use

Diese Maße werden bei Abnahme besonders geprüft

Ausschließlich Prüfmaße

Mit /E gekennzeichnete Maße sind nur für interne Zwecke gültig

Weitergabe sowie Vervielfältigung dieses Dokuments, Verwertung und Mitteilung seines Inhalts sind verboten, soweit nicht ausdrücklich gestattet.
The reproduction, distribution and utilization of this document as well as the communication of its contents to others without express autorization is prohibited.

## Baubreite/width 8 mm

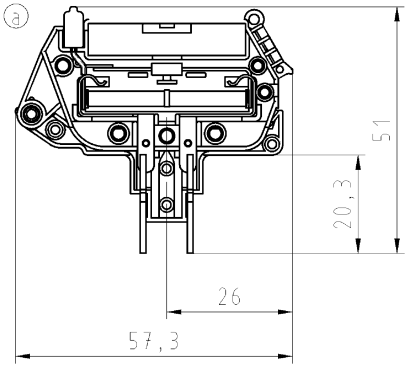


Do not disconnect under load.
Ne debracher pas sous charge.

Weitere Daten siehe Katalog
further data see catalog

Vorderansicht/front view M 1:1

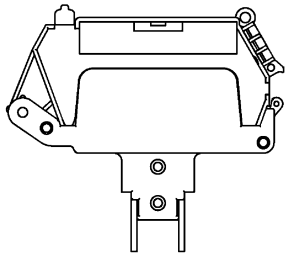

Rückansicht/rear view M 1:1

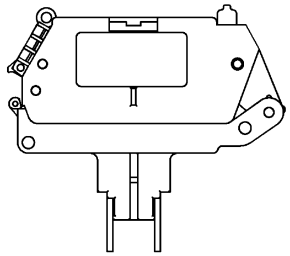

Zulässige Abweichungen nach DIN 7167/Permissible deviations acc. to DIN 7167. (This DIN-standard desbribes the envelope principle. According to the envelope principle the deviations of form and parallelism are limited by the size tolerances).

ja/yes ☒ Stoffverbots- und Deklarationsliste nach UU-TOM-05/03 ist einzuhalten. Conformity with Wieland document UU-TOM-05/03 (list of prohibited / declarable hazardous substances) to be declared!

Freitoleranz nach / General tolerance -

CAD - Zeichnung, keine manuellen Änderungen / CAD - drawing, no manual modifications allowed

1.Verwendung: / First Use: -

Blatt: / Sheet: 1 von / of 1

| | | | | | | | |
|---|---|---|---|---|---|---|---|
| / | Werkstoff/Material | 2006 | Tag/Date | Name | Zeichnung Nr./Drawing No. | Index |
| / | | gezeichnet / drawn | 13.12. | Schmitt J. | Z1.298.1953.0 01K | a |
| / | Maßstab/Scale | geprüft / checked | - | - | | |
| / | 1:1 | Normgepr. / Stand. check | - | - | Maße in mm/Dimensions are in mm | |
| / | Vol. mm³ Dfl./Surf. mm² | Ersatz für/Replacement for: - | | | | |
| / | wieland Elektrische Verbindungen | Type | Benennung/Title | FUSE DISCONNECT LEVER GL | | |
| a 19.01.2011/ | | THSI6,3x32 GL 250 | | SI_TRENNHEBEL_GL | | |
| Index Datum / Blatt Date / Sheet | | | | f. Feinsicherung 6,3x32 max. 10A / GL 250V for fuse 6,3x32 max. 10A / GL 250V | | |
| Änderung/Revision | | | | | | |

Z1_298_1953_0_01K_11-01-21_10h30m28s_2 CADW2036 treschan 2011-01-21T10:27:37 1.000

QU-PEM-08/91