Ficha técnica de producto

Artículo Nº 92.032.0058.1

Conector de empotrar GST18I3L S1V SW

gesis® CLASSIC Conector de empotrar, Conector de soldar, vertical, sin brida de fijación, número de polos 3, tipo macho, tipo de conexión Conexión soldada, tensión asignada 250 V, corriente asignada 20 A, color de codificación Negro

Artículo Nº	92.032.0058.1
EAN	4015573454552
Unidad de embalaje	100 Pieza (s)

Certificaciones / Homologaciones

Datos técnicos

Datos generales

Corriente Asignada	20 A
Tensión Asignada	250 V
Grado de polución	2
Codificación mecánica	Code 1
Tensión de cortocircuito	4 kV
Con cierre	Auto-bloqueo (desbloqueo con herramienta)
Color de codificación	Negro
Codificación del polo	L, N, PE

Datos de conexión

Terminaciones por polo	1

Tipo

Tipo	macho
Tipo de conexión	Conexión soldada
Ángulo del conector	Recto
Grado de protección (IP)	IP20
Componente empotrado	Conexión soldada

Material

Material de la carcasa	Poliamida
Libre de halógenos	Sí
Material del contacto	CuZn
Carga calorífica	0,026 kWh/St
Componentes de aislamiento de temperatura contínua	100 °C
Superficie final	Zincado

Dimensiones

Longitud	24 mm
Anchura	28,2 mm
Altura	13 mm

Accesorios

Artículo Nº	Tipo	Descripción
05.590.4556.0	Bloqueo GST18 WS	
05.590.4556.1	Bloqueo GST18 SW	
05.561.3653.0	Tapón GST18I3VS B WS	
05.561.3653.1	Tapón GST18I3VS B SW	
05.564.5353.0	Tapón GST18I3/4/5 SW	
05.564.5353.2	Tapón GST18I3/4/5 WS	
05.594.4250.0	Tapón ST18/3B + GST18I3 ST WS	
05.594.4253.0	Tapón ST18/3B + GST18I3 ST WS	

Dibujo técnico

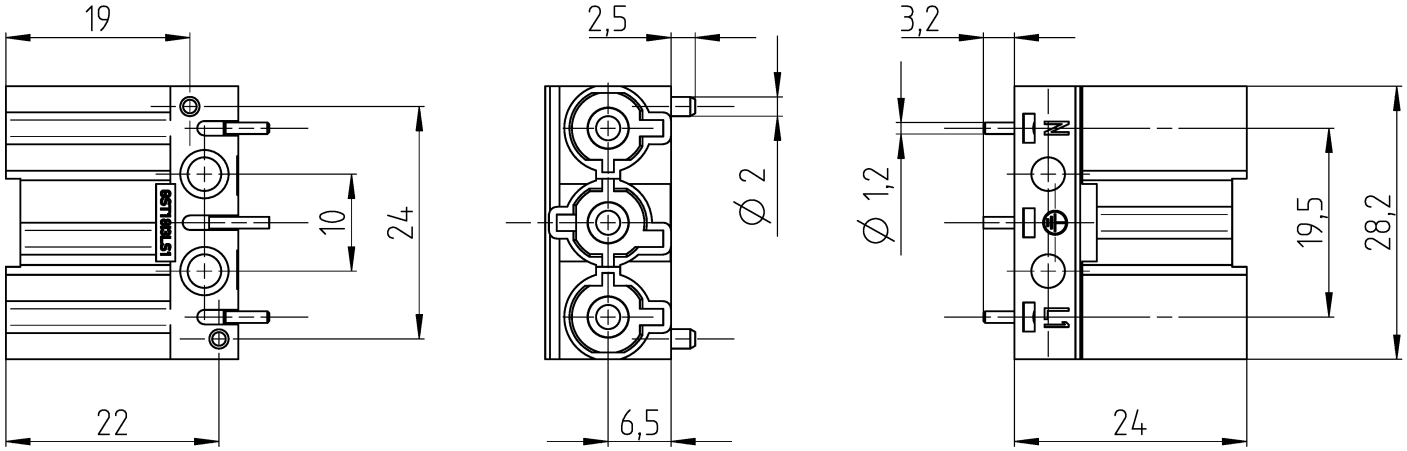

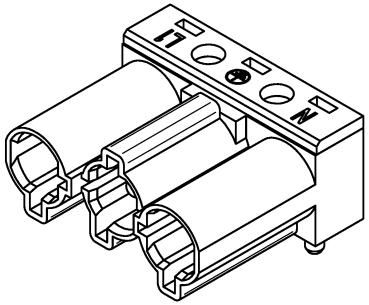

Teile-Nr. /part-no.	Typ /type	Farbe Gehäuse /colour housing	Farbe Verschlussleiste /colour closure strip
92.032.0058.0	GST18I3L S1V WS	weiß ähnl. RAL 9003 /white sim. RAL 9003	schwarz ähnl. RAL 9005 /black sim. RAL 9005
92.032.0058.1	GST18I3L S1V SW	schwarz ähnl. RAL 9005 /black sim. RAL 9005	

Weitere Daten siehe KATALOG oder eKatalog
additional data see CATALOG or eCATALOG

www.wieland-electric.com
eshop.wieland-electric.com

Tolerierung Size ISO 14405 Ⓔ / Tolerance system Size ISO 14405 Ⓔ.
(This ISO-standard describes the envolope principle. According to the envolope principle the deviations of form and parallelism are limited by the size tolerances).

ja/yes ☒ Stoffverbots- und Deklarationsliste nach WN 5020.010 ist einzuhalten. Conformity with Wieland document WN 5020.010 e (list of prohibited / declarable hazardous substances) to be declared!

Freitoleranz nach
General tolerance

CAD - Zeichnung, keine manuellen Änderungen
CAD - drawing, no manual modifications allowed

1. Verwendung:
First Use:

Blatt: 1 von 1
Sheet: 1 of 1

Werkstoff / Material
Farbe /colour:
siehe Tabelle
/see table

Maßstab / Scale 2:1

	Tag/Date	Name
gezeichnet drawn	21.10.2025	Göhl M.

Elektronische Freigabe
Electronic Release

Zeichnung Nr. / Drawing No.: T 92.032.0058.0 13K

Index: -

Maße in mm / Dimensions are in mm

Vol. mm³ Ofl./Srf. mm²

Ersatz für / Replacement for:

Type

Benennung/Title

STECKERTEIL
Lötanschluss gerade /soldered connection verticale
250V AC 20A

Index | Datum / Blatt Date / Sheet
Änderung / Revision

wieland

© Alle Rechte vorbehalten
© All rights reserved
Vertraulichkeitsklasse Confidentiality Class
Vertraulich Confidential

These dimensions will be especially checked at delivery
Only inspection dimensions
With /E marked dimensions are only valid for internal use

Diese Maße werden bei Abnahme besonders geprüft
Ausschließlich Prüfmaße
Mit /E gekennzeichnete Maße sind nur für interne Zwecke gültig

2025-10-21 07:10:29 1.000

01-QU-RD-32/21