Ficha técnica de producto

Artículo Nº 56.706.9053.0

Borna de tierra WKF 6SL/35

Borne de tierra con conexión por cepo para montaje en TS 35, sección: 6mm², anchura: 45.1 mm, color: verde-amarillo

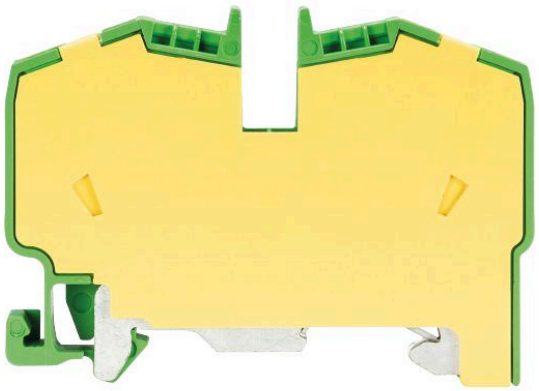

Artículo Nº	56.706.9053.0
EAN	4015573501683
Unidad de embalaje	100 Pieza (s)

Certificaciones / Homologaciones

Datos técnicos

Datos generales

Sección nominal del conductor	6 mm²
Color	Verde/amarillo
Número de pisos	1
Número de conexiones por piso	2
Anchura del borne	8 mm
Carcasa para aislamiento	PA666
Tipo de inflamabilidad del material de aislamiento según UL94	V0
Con certificación ATEX "Ex e"	Sí
Método de montaje	Carril DIN (top hat rail) 35/7.5 mm
Bornes para instalaciones eléctricas	Sí
Anzahl der Klemmstellen je Etage	2
Montageart	Carril DIN (top hat rail) 35/7.5 mm
Brennbarkeitsklasse des Isolierstoffs	V0
Reihenklemmen für Installationsverteiler	Sí

Datos técnicos

Tensión Asignada	800 V
Tensión de cortocircuito	8 kV
Grado de polución	3
Tapa de cierre requerida	No
Material de aislamiento	Termoplástico
Longitud	61 mm
Anchura	45,1 mm
Altura	8 mm

Datos de conexión

Tipo de conexión 1	conexión por cepo
Tipo de conexión 2	conexión por cepo
Mínima sección del conductor rígida	0,5 mm²
Máxima sección rígida del conductor	6 mm²
Mínima sección del conductor flexible	0,5 mm²
Máxima sección del conductor multifilar	6 mm²
Desforrado del conductor	12 mm

Datos técnicos UL/CSA

Sección del conductor UL	24-8 AWG
Tensión UL	600 V
Sección del conductor CSA	20-8 AWG
Tensión CSA	600 V

Accesorios

Artículo Nº	Tipo	Descripción
98.300.0000.0	Carril DIN TS 35x7,5 UNPERF - l:2000mm	
98.300.1000.0	Carril DIN TS 35x7,5 PERF 15mm - l:2000mm	
98.300.1800.0	Carril DIN TS 35x7,5 PERF 18mm - l:2000mm	
98.300.1900.0	Carril DIN TS 35x7,5 PERF 25mm - l:2000mm	
98.360.0000.0	Carril DIN TS 35x15-2,3 UNPERF - l:2000mm	
98.360.0004.0	Carril DIN TS 35x15-2,3 UNPERF FZN - l:2000mm	
98.370.0000.0	Carril DIN TS 35x15 UNPERF - l:2000mm	
98.370.1000.0	Carril DIN TS 35x15 PERF 15mm - l:2000mm	
98.380.0000.0	Carril DIN TS 35x15-2,3 UNPERF CU - l:2000mm	

Dibujo técnico

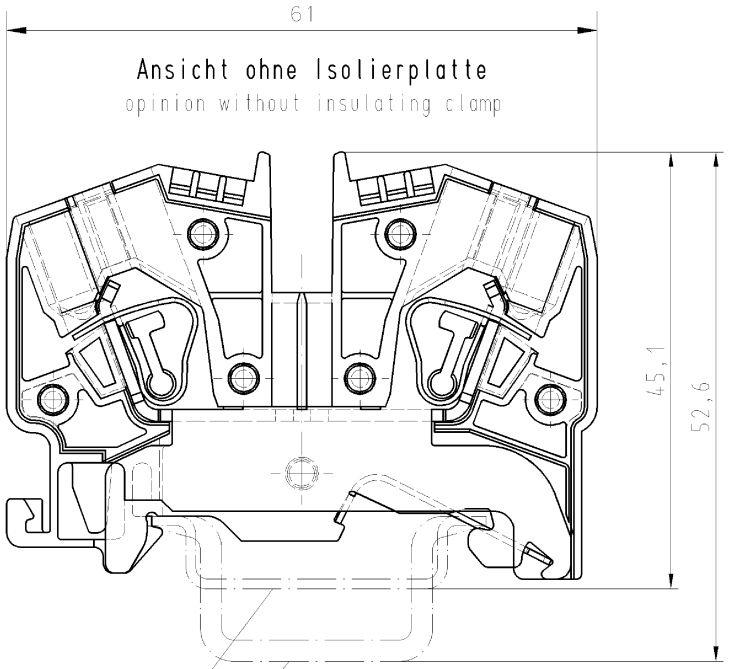

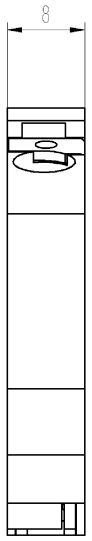

Hutschiene EN 60715-35x7,5
mounting rail EN 60715-35x7,5

Hutschiene EN 60715-35x15
mounting rail EN 60715-35x15

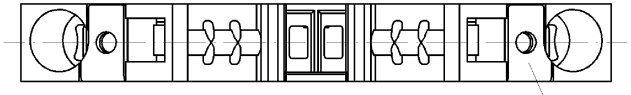

Isolierplatte (Farbe: gelb)
insulating clamp (colour: yellow)

Weitere Daten siehe Katalog
further data see catalog

Diese Maße werden bei Abnahme besonders geprüft
Ausschließlich Prüfmaße
Mit Ø gekennzeichnete Maße sind nur für interne Zwecke gültig

Weitergabe sowie Vervielfältigung dieses Dokuments, Verwertung und Mitteilung seines Inhalts sind verboten, soweit nicht ausdrücklich gestattet.
The reproduction, distribution and utilization of this document as well as the communication of its contents to others without express authorization is prohibited.

Freitoleranz nach DIN			CAD - Zeichnung, keine manuellen Änderungen			1.Verwendung: -		Bl.: 1 von 1
/		Maßstab	Werkstoff und Oberfläche:	2002	Tag	Name	Zeichnung Nr.	Index
/		x	Farbe: grün	Entworfen	12.11.	Schneiderb.	56.706.9053.0 01K	
/			colour: green	Geprüft	-	-		
/				Normgepr.	-	-	Ersatz für: -	
/			wieland Elektrische Verbindungen	Typ WKF 6 SL/ 35			Benennung SCHUTZLEITERKLEMME earth terminal (screwless) schraubenlos	
/								
Buchstabe	Datum / Blatt							
Änderung								