Ficha técnica de producto

Artículo Nº 56.106.0155.0

Borne portafusibles WKN 6 TK D

Borne de paso con Conexión por tornillo para montaje en TS 35, sección:6 mm², anchura: 8 mm, color: gris

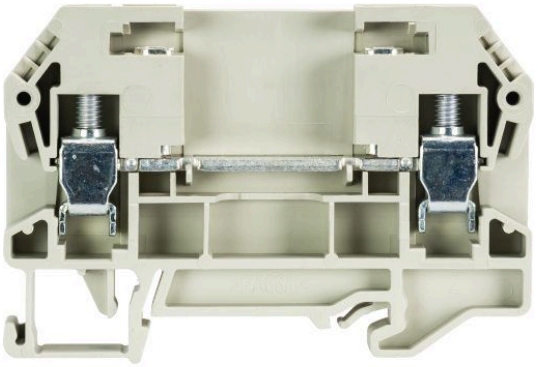

Artículo Nº	56.106.0155.0
EAN	4049088036040
Unidad de embalaje	50 Pieza (s)

Certificaciones / Homologaciones

Datos técnicos

Datos generales

Sección nominal del conductor	6 mm²
Color	Gris
Número de pisos	1
Número de conexiones por piso	2
Anchura del borne	8 mm
Carcasa para aislamiento	PA666
Tipo de inflamabilidad del material de aislamiento según UL94	V0
Método de montaje	Carril DIN (top hat rail) 35/7.5 mm
Bornes para instalaciones eléctricas	No
Anzahl der Klemmstellen je Etage	2
Montageart	Carril DIN (top hat rail) 35/7.5 mm
Brennbarkeitsklasse des Isolierstoffs	V0
Reihenklemmen für Installationsverteiler	No

Datos técnicos

Corriente Asignada	41 A
Tensión Asignada	500 V
Tensión de cortocircuito	6 kV
Grado de polución	3
Tapa de cierre requerida	Sí
Material de aislamiento	Termoplástico
Longitud	73,5 mm

Datos de conexión

Tipo de conexión 1	conexión por tornillo
Tipo de conexión 2	conexión por tornillo
Mínima sección del conductor rígida	0,5 mm²
Máxima sección rígida del conductor	10 mm²

Mínima sección del conductor flexible	0,5 mm²
Máxima sección del conductor multifilar	10 mm²
Desforrado del conductor	12 mm
Par de apriete del conductor	1,2 Nm

Accesorios

Artículo Nº	Tipo	Descripción
Z7.282.6229.0	Peine de unión IVB WKN 6TK-2	
Z7.282.6329.0	Peine de unión IVB WKN 6TK-3	
Z7.282.6429.0	Peine de unión IVB WKN 6TK-4	
Z7.282.6529.0	Peine de unión IVB WKN 6TK-5	
Z7.282.6629.0	Peine de unión IVB WKN 6TK-6	
Z7.282.7229.0	Puente deslizable IVS WKN 6 TK- 2	
Z7.282.7329.0	Puente deslizable IVS WKN 6 TK- 3	
Z7.282.7429.0	Puente deslizable IVS WKN 6 TK- 4	
98.300.0000.0	Carril DIN TS 35x7,5 UNPERF - l:2000mm	
98.300.1000.0	Carril DIN TS 35x7,5 PERF 15mm - l:2000mm	
98.300.1800.0	Carril DIN TS 35x7,5 PERF 18mm - l:2000mm	
98.300.1900.0	Carril DIN TS 35x7,5 PERF 25mm - l:2000mm	
98.360.0000.0	Carril DIN TS 35x15-2,3 UNPERF - l:2000mm	
98.360.0004.0	Carril DIN TS 35x15-2,3 UNPERF FZN - l:2000mm	
98.370.0000.0	Carril DIN TS 35x15 UNPERF - l:2000mm	
98.370.1000.0	Carril DIN TS 35x15 PERF 15mm - l:2000mm	
98.380.0000.0	Carril DIN TS 35x15-2,3 UNPERF CU - l:2000mm	
07.312.0453.0	Partición TW 6 TK	
07.313.1755.0	Tapa final APN 6 TK	
04.242.8053.0	Tira de etiquetas 9705 A / 8 / 10	