Ficha técnica de producto

Artículo Nº 57.504.6355.0

Bloque de distribución WK / 4-8S / IW / U/V0

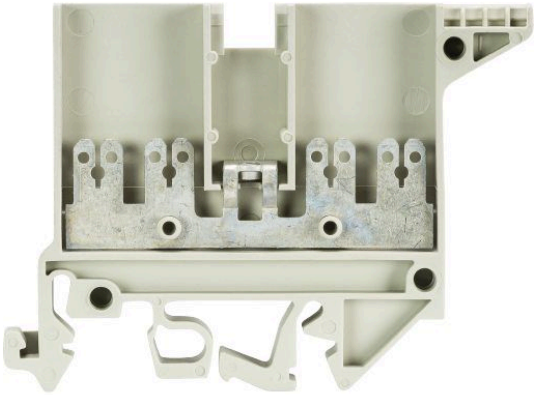

Artículo Nº	57.504.6355.0
EAN	4015573575714
Unidad de embalaje	100 Pieza (s)

Certificaciones / Homologaciones

Datos técnicos

Datos generales

Color	Gris
Número de pisos	1
Número de conexiones por piso	4
Anchura del borne	6 mm
Carcasa para aislamiento	PA666
Tipo de inflamabilidad del material de aislamiento según UL94	V0
Con certificación ATEX "Ex e"	No
Método de montaje	Carril DIN (top hat rail) /carril-G
Bornes para instalaciones eléctricas	Sí
Anzahl der Klemmstellen je Etage	4
Montageart	Carril DIN (top hat rail) /carril-G
Brennbarkeitsklasse des Isolierstoffs	V0
Reihenklemmen für Installationsverteiler	Sí

Datos técnicos

Corriente Asignada	20 A
Tensión Asignada	800 V
Tensión de cortocircuito	8 kV
Grado de polución	3
Tapa de cierre requerida	Sí
Material de aislamiento	Termoplástico
Longitud	67,3 mm

Datos de conexión

Tipo de conexión 1	Conexión plana
Tipo de conexión 2	Conexión plana

Datos técnicos UL/CSA

Tensión UL	300 V
Corriente facotry wiring	10 A
Corriente field wiring	10 A
Sección del conductor CSA	22-12 AWG
Tensión CSA	300 V
Corriente CSA	10 A

Accesorios

Artículo Nº	Tipo	Descripción
Z7.281.3227.0	Peine de unión VB WK/..S/IW/U- 2	
Z7.281.3327.0	Peine de unión VB WK/..S/IW/U- 3	
Z7.281.3427.0	Peine de unión VB WK/..S/IW/U- 4	
Z7.281.3527.0	Peine de unión VB WK/..S/IW/U- 5	
Z7.281.3627.0	Peine de unión VB WK/..S/IW/U- 6	
98.190.0000.0	Carril DIN TS 32 UNPERF - l:2000mm	
98.190.1000.0	Carril DIN TS 32 PERF 15mm - l:2000mm	
98.210.0000.0	Carril DIN TS 32 UNPERF AL - l:2000mm	
98.220.0000.0	Carril DIN TS 32 UNPERF CU - l:2000mm	
98.300.0000.0	Carril DIN TS 35x7,5 UNPERF - l:2000mm	
98.300.1000.0	Carril DIN TS 35x7,5 PERF 15mm - l:2000mm	
98.300.1900.0	Carril DIN TS 35x7,5 PERF 25mm - l:2000mm	
98.360.0000.0	Carril DIN TS 35x15-2,3 UNPERF - l:2000mm	
98.360.0004.0	Carril DIN TS 35x15-2,3 UNPERF FZN - l:2000mm	
98.370.0000.0	Carril DIN TS 35x15 UNPERF - l:2000mm	
98.370.1000.0	Carril DIN TS 35x15 PERF 15mm - l:2000mm	
98.380.0000.0	Carril DIN TS 35x15-2,3 UNPERF CU - l:2000mm	
07.311.4355.0	Tapa final AP 4 S / IW/V0	

Dibujo técnico

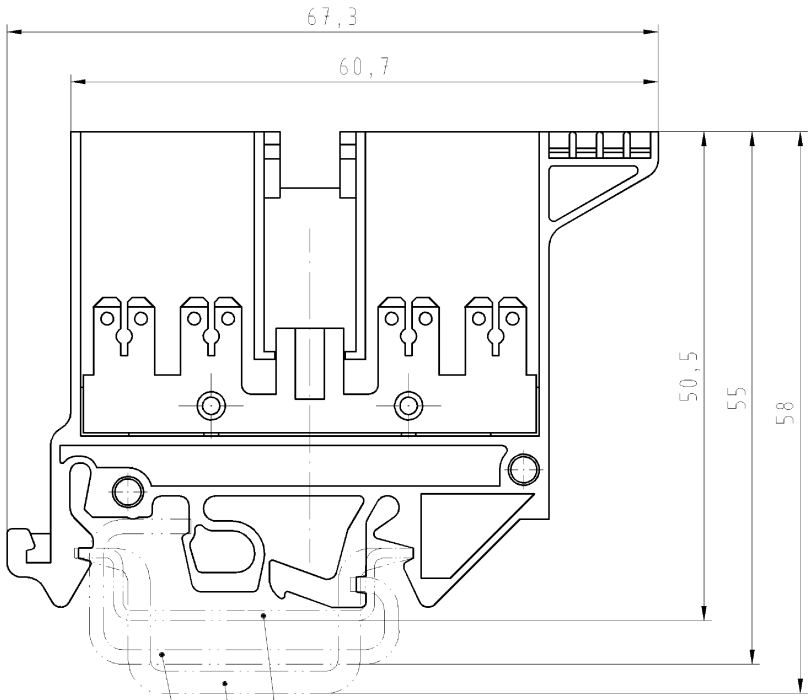



Hutschiene EN 60715-35x7,5
mounting rail EN 60715-35x7,5

Hutschiene EN 60715-35x15
mounting rail EN 60715-35x15

G-Schiene EN 60715-G32
G-rail EN 60715-G32

Weitere Daten siehe Katalog
further data see catalog

*spezielle Verpackung
specific package

	Teile-Nr. Part-number	Farbe colour	Typ type
	57.504.6355.0	grau/grey	WK4-8S / IW U / VO
*	57.504.6395.0	grau/grey	WK4-8S / IW U / VO



Freitoleranz nach | CAD - Zeichnung, keine manuellen Änderungen | 1.Verwendung: - | Bl.: 1 von 1

Maßstab: % | Werkstoff und Oberfläche: | 2004 | Tag | Name
Entworfen | 12.10. | Schmitt J.
Geprüft | - | -
Normgepr. | - | -

Zeichnung Nr.: T 57.504.6355.0 01K | Index

Val. mm² | Oft. mm² | Ersatz für: -

wieland Elektrische Verbindungen

WK/4-8
S/IW/U/VO

Benennung
VERTEILERKLEMME
mit 6 Anschlüsse/ with 6push-on connectors 2,8x0,8
Distribution terminal

Buchstabe | Datum / Blatt
Änderung

QU-PEM-08/91

Weitergabe sowie Vervielfältigung dieses Dokuments, Verwertung und Mitteilung seines Inhalts sind verboten, soweit nicht ausdrücklich gestattet.
The reproduction, distribution and utilization of this document as well as the communication of its contents to others without express autorization is prohibited.

Diese Maße werden bei Abnahme besonders geprüft
Ausschließlich Prüfmaße
Mit Ø gekennzeichnete Maße sind nur für interne Zwecke gültig

575046355001K_4 CADW028 Schmitt 2004-10-12T13:20:24 1.000