Ficha técnica de producto

Artículo Nº 92.032.0358.0

Conector de empotrar GST18I3L S1V GN07

gesis® CLASSIC Conector de empotrar, Conector de soldar, vertical, sin brida de fijación, número de polos 3, tipo macho, tipo de conexión Conexión soldada, tensión asignada 250 V, corriente asignada 20 A, color de codificación verde, grado de protección (ip) IP20, componente empotrado Conexión soldada, ángulo del conector Recto, codificación del polo 1, PE, 2/N, codificación mecánica Código 7, material de la carcasa Poliamida, libre de halógenos Sí, carga calorífica 0,027 kWh/St, material del contacto CuZn, superficie final Zincado, grado de polución 2, tensión de cortocircuito 4 kV, longitud 24 mm, altura 13 mm, anchura 28,2 mm

Artículo Nº	92.032.0358.0
EAN	4049088318115
Unidad de embalaje	100 Pieza (s)

Certificaciones / Homologaciones

Datos técnicos

Datos generales

Corriente Asignada	20 A
Tensión Asignada	250 V
Grado de polución	2
Codificación mecánica	Código 7
Tensión de cortocircuito	4 kV
Con cierre	Auto-bloqueo (desbloqueo con herramienta)
Color de codificación	verde
Codificación del polo	1, PE, 2/N

Datos de conexión

Terminaciones por polo	1

Tipo

Tipo	macho
Tipo de conexión	Conexión soldada
Ángulo del conector	Recto
Grado de protección (IP)	IP20
Componente empotrado	Conexión soldada

Material

Material de la carcasa	Poliamida
Libre de halógenos	Sí
Material del contacto	CuZn
Carga calorífica	0,027 kWh/St
Componentes de aislamiento de temperatura contínua	100 °C
Superficie final	Zincado

Dimensiones

Longitud	24 mm
Anchura	28,2 mm

Altura	13 mm

Accesorios

Artículo Nº	Tipo	Descripción
05.561.3653.0	Tapón GST18I3VS B WS	
05.561.3653.1	Tapón GST18I3VS B SW	
05.564.5353.0	Tapón GST18I3/4/5 SW	
05.564.5353.2	Tapón GST18I3/4/5 WS	
05.594.4250.0	Tapón ST18/3B + GST18I3 ST WS	
05.594.4253.0	Tapón ST18/3B + GST18I3 ST WS	

Dibujo técnico

These dimensions will be especially checked at delivery

Only inspection dimensions

With /E marked dimensions are only valid for internal use

Diese Maße werden bei Abnahme besonders geprüft

Ausschließlich Prüfmaße

Mit /E gekennzeichnete Maße sind nur für interne Zwecke gültig

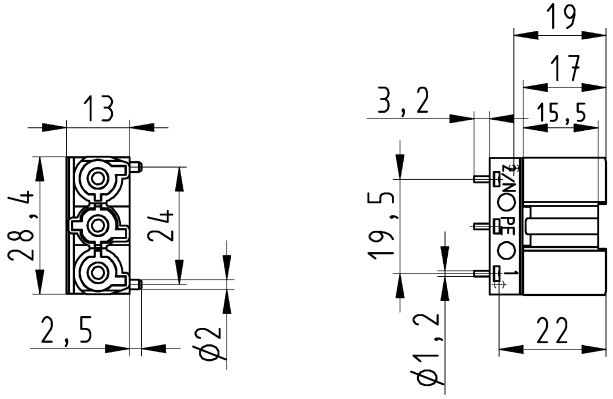

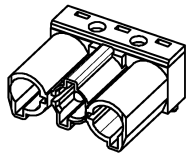

Weitergabe sowie Vervielfältigung dieses Dokuments, Verwertung und Mitteilung seines Inhalts sind verboten, soweit nicht ausdrücklich gestattet. Zuwiderhandlungen verpflichten zu Schadensersatz. The reproduction, distribution and utilization of this document as well as the communication of its contents to others without express authorization is prohibited.

Weitere Daten siehe KATALOG oder eKatalog.
Additional data see CATALOG or eCatalog.

www.wieland-electric.com
eshop.wieland-electric.com

Tolerierung nach DIN 7167/Tolerance system acc. to DIN 7167.
(This DIN-standard desbribes the envelope principle. According to the envelope principle the deviations of form and parallelism are limited by the size tolerances).

ja/yes ☒ Stoffverbots- und Deklarationsliste nach UU-TQM-05/03 ist einzuhalten.
Conformity with Wieland document UU-TQM-05/03 (list of prohibited / declarable hazardous substances) to be declared!

Freitaleranz nach
General tolerance

CAD - Zeichnung, keine manuellen Änderungen
CAD - drawing, no manual modifications allowed

1.Verwendung: -
First Use:

Blatt: 1 von 1
Sheet: of

	/		Werkstoff/Material	2015	Tag/Date	Name	Zeichnung Nr./Drawing No.	Index
	/		Farbe/colour:	gezeichnet drawn	02.07.	Ritter K.	92.032.0358.0 13K	a
	/	Maßstab/Scale 1:1	maigrün/may green	geprüft checked	-	-		
	/			Normgepr. Stand. check	-	-	Maße in mm/Dimensions are in mm	
	/	Vol. mm³	Ofl./Surf. mm²	Ersatz für/Replacement for: -				
	/							
a	28.09.2015/	wieland Elektrische Verbindungen		Type GST1813L S1V GN07		Benennung/Title BUCHSENTEIL female connector 250V AC 20A		
Index	Datum / Blatt Date / Sheet							
Änderung/Revision								

ⓐ