product data sheet

item no. 07.311.1853.0

partition TWM 2,5 - 4 /15

Partition for DIN rail terminal blocks type WKM 2,5… and WKM 4..., color: grey



item no.	07.311.1853.0
EAN	4015573111660
order unit	10 piece(s)

certificates / approvals

technical data

general

color	grey
type of end plate	no
type of partition	yes
thickness	1.5 mm
snap in	yes
inflammability class of insulation material acc. with UL94	V0

technical drawing

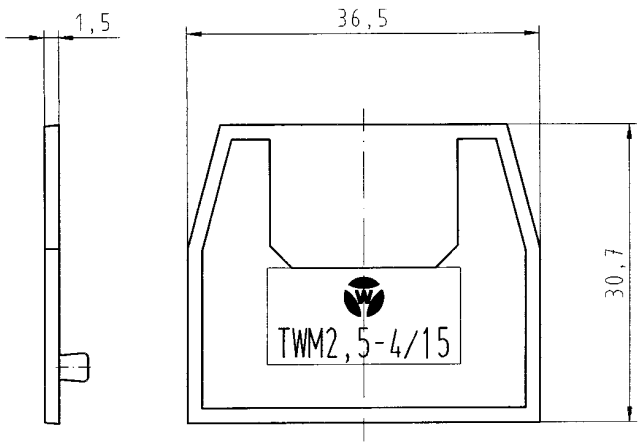

Diese Maße werden bei Abnahme besonders geprüft
Ausschließlich Prüfmaße
Mit (E) gekennzeichnete Maße sind nur für interne Zwecke gültig

Weitergabe sowie Vervielfältigung dieses Dokuments, Verwertung und Mitteilung seines Inhalts sind verboten, soweit nicht ausdrücklich gestattet. This document, use and communication of its contents not permitted without written authorization. Contraventions to others without express authorization is prohibited.

Teile-Nr. part nr.	Farbe / colour
07.311.1853.0	grau, ähnl. / grey, similar to RAL 7032
07.311.1853.6	blau, ähnl. / blue, similar to RAL 5012

Freitoleranz nach DIN | CAD - Zeichnung, keine manuellen Änderungen | 1.Verwendung: - | Bl.: 1 von 1

Maßstab	Material		Name	Zeichnung Nr.	Index
2:1	PA 666 UL 94 V-0	2001 Tag		T 07.311.1853.0 01K	
		Entworfen 28.08.	Treschan		
		Geprüft 29.8.			
		Normgepr. -	-	Ersatz für: -	

wieland
Elektrische Verbindungen

Typ: TWM 2,5-4/15

Benennung: TRENNWAND / partition

Buchstabe | Datum / Blatt | Änderung

07311185300I NTWCAD26 treschon 28.08.2001 09:22:04 1.000

A 1 2 3 4 5 6 7 8 9 10 11 12 13 14 15 16 17 18 19 20 M1 M2 M3 L G i 11.1 12.1 1.1