Ficha técnica de producto

Artículo Nº 55.503.1053.0

Borne de paso WKM 2,5 / 15/V0

Borne de paso con Conexión por tornillo para montaje en TS 15 , sección: 2.5 mm², anchura: 5 mm, color: gris



Artículo Nº	55.503.1053.0
EAN	4015573210257
Unidad de embalaje	100 Pieza (s)

Certificaciones / Homologaciones

CAN-Ex ATEX USA-Ex

Datos técnicos

Datos generales

Sección nominal del conductor	2,5 mm²
Color	Gris
Número de pisos	1
Número de conexiones por piso	2
Anchura del borne	5 mm
Carcasa para aislamiento	PA666
Tipo de inflamabilidad del material de aislamiento según UL94	V0
Con certificación ATEX "Ex e"	Sí
Método de montaje	Carril DIN (top hat rail) 15 mm
Bornes para instalaciones eléctricas	Sí
Anzahl der Klemmstellen je Etage	2
Montageart	Carril DIN (top hat rail) 15 mm
Brennbarkeitsklasse des Isolierstoffs	V0
Reihenklemmen für Installationsverteiler	Sí

Datos técnicos

Corriente Asignada	25 A
Tensión Asignada	500 V
Tensión de cortocircuito	6 kV
Grado de polución	3
Tapa de cierre requerida	Sí
Material de aislamiento	Termoplástico
Longitud	32 mm

Datos de conexión

Tipo de conexión 1	conexión por tornillo

Tipo de conexión 2	conexión por tornillo
Mínima sección del conductor rígida	0,5 mm²
Máxima sección rígida del conductor	4 mm²
Mínima sección del conductor flexible	0,5 mm²
Máxima sección del conductor multifilar	2,5 mm²
Desforrado del conductor	9 mm
Par de apriete del conductor	0,4 Nm

Datos técnicos UL/CSA

Sección del conductor UL	22-14 AWG
Tensión UL	300 V
Corriente facotry wiring	10 A
Corriente field wiring	10 A
Sección del conductor CSA	22-12 AWG
Tensión CSA	600 V
Corriente CSA	25 A

Accesorios

Artículo Nº	Tipo	Descripción
Z7.215.4227.0	Peine de unión VB WKM 2,5 / 15 - 2	
Z7.215.4327.0	Peine de unión VB WKM 2,5 / 15 - 3	
Z7.215.4427.0	Peine de unión VB WKM 2,5 / 15 - 4	
Z7.215.4527.0	Peine de unión VB WKM 2,5 / 15 - 5	
Z7.215.4627.0	Peine de unión VB WKM 2,5 / 15 - 6	
98.090.0015.0	Carril DIN TS 15 PERF - l:2000mm	
07.311.0853.0	Tapa final APM 2,5 - 4 / 15	
07.311.0853.6	Tapa final APM 2,5 - 4 / 15 BLAU	
07.311.1853.0	Partición TWM 2,5 - 4 /15	
07.311.1853.6	Partición TW 2,5 - 4 /15 BLAU	
04.242.5053.0	Tira de etiquetas 9705 A / 5 / 10	

Dibujo técnico

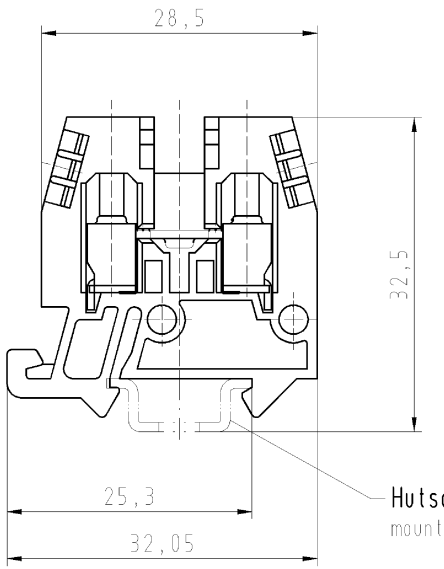

Hutschiene EN 60715-15x5,5
mountail-rail EN 60715-15x5,5

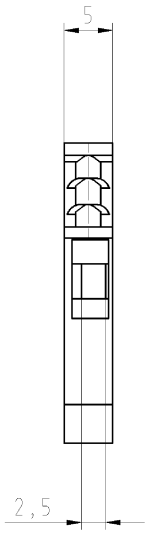

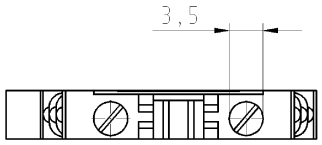

Teile-Nr./part-nr.	Farbe/colour	Typ/type
55.503.1053.0	grau/grey	WKM 2,5/15/V0
55.503.1053.1	schwarz/black	WKM 2,5/15 SW/V0
55.503.1053.2	weiß/white	WKM 2,5/15 WEIß/V0
55.503.1053.4	braun/brown	WKM 2,5/15 BRAUN/V2
55.503.1053.5	rot/red	WKM 2,5/15 ROT/V0
55.503.1053.6	blau/blue	WKM 2,5/15 BLAU/V0
55.503.1053.7	grün/green	WKM 2,5/15 GRÜN/V0
55.503.1053.8	gelb/yellow	WKM 2,5/15 GELB/V0
55.503.1053.9	orange/orange	WKM 2,5/15 ORANGE/V0

Weitere Daten siehe Katalog
further data see catalog

Freitoleranz nach DIN | CAD - Zeichnung, keine manuellen Änderungen | 1.Verwendung: - | Bl.: 1 von 1

Maßstab 2:1

	Name	Tag	2003
Entworfen	Schmitt J.	11.04.	
Geprüft	-	-	
Normgepr.	-	-	

Zeichnung Nr. T 55.503.1053.0 01K | Index

Ersatz für: -

wieland
Elektrische Verbindungen

Benennung
DURCHGANGSKLEMME
terminal

Buchstabe | Datum / Blatt
Änderung

Diese Maße werden bei Abnahme besonders geprüft
Ausschließlich Prüfmaße
Mit Ø gekennzeichnete Maße sind nur für interne Zwecke gültig

Weitergabe sowie Vervielfältigung dieses Dokuments, Verwertung und Mitteilung seines Inhalts sind verboten, soweit nicht ausdrücklich gestattet.
The reproduction, distribution and utilization of this document as well as the communication of its contents to others without express authorization is prohibited.