Data sheet del prodotto

Nr. Art. 92.230.1064.1

Cavo preconfezionato GST18I3K1-S 75H 10SW

gesis® CLASSIC Cavo di connessione, Spina - terminale libero, Numero di poli 3, Tensione nominale 250 V, Corrente nominale 6 A, Tipo di cavo H05Z1Z1-F, Classe di infiammabilità Eca, Lunghezza totale 1 m, Sezione nominale conduttore 0,75 mm², Colore della codifica / inserto Nero



Nr. Art.	92.230.1064.1
EAN	4049088329616
Quantità per ordine	100 Pezzo

Certificati/Approvazioni

Dati tecnici

Generale

Corrente nominale	6 A
Tensione nominale	250 V
Tensione nominale di tenuta	4 kV
Grado di inquinamento	2
Codifica meccanica	Codice 1
Resistenza di contatto	23,3 mOhm
Bloccabile	autobloccante (può essere sbloccato con un attrezzo)
Colore della codifica / inserto	Nero
Marcatura del polo	L, N, PE
Colore della custodia con serracavo	Nero

Esecuzione

Sezione nominale conduttore	0,75 mm²
Grado di protezione (IP)	IP40
Lunghezza di spelatura	9 mm
Lunghezza sguainatura	35 mm
Preparazione del terminale cavo	Terminali saldati a ultrasuoni
Tipo di cavo	H05Z1Z1-F
Colore del cavo	Nero
Diametro cavo max.	8,2 mm
Tipo di cavo	Spina - terminale libero
Tipo di cavo preconfezionato	Cavo di connessione
Esecuzione lato 1	Terminale libero
Esecuzione lato 2	Spina GST18i3

Materiale

Trattamento superficie	stagnato
Privo di alogeni	sì

Resistenza del cavo alla temperatura continuativa	60 °C
Resistenza alla temperatura continua dei componenti isolati	100 °C
Carico di infiammabilità	0,299 kWh/St
Classe di infiammabilità	Eca

Dimensioni

Lunghezza totale	1 m

Accessori

Nr. Art.	Tipo	Descrizione
05.587.3156.0	Chiusura (G)ST18 WS	
05.587.3156.1	Chiusura (G)ST18 SW	
06.560.0300.0	Materiale per il montaggio GST18I3 SW	
06.561.7853.0	Telaio di montaggio GST18I3 SW	
05.561.3653.0	Coperchio di protezione GST18I3VS B WS	
05.561.3653.1	Coperchio di protezione GST18I3VS B SW	
05.564.5353.0	Coperchio di protezione GST18I3/4/5 SW	
05.564.5353.2	Coperchio di protezione GST18I3/4/5 WS	
05.594.4250.0	Coperchio di protezione ST18/3B + GST18I3 ST WS	
05.594.4253.0	Coperchio di protezione ST18/3B + GST18I3 ST WS	

Disegno tecnico

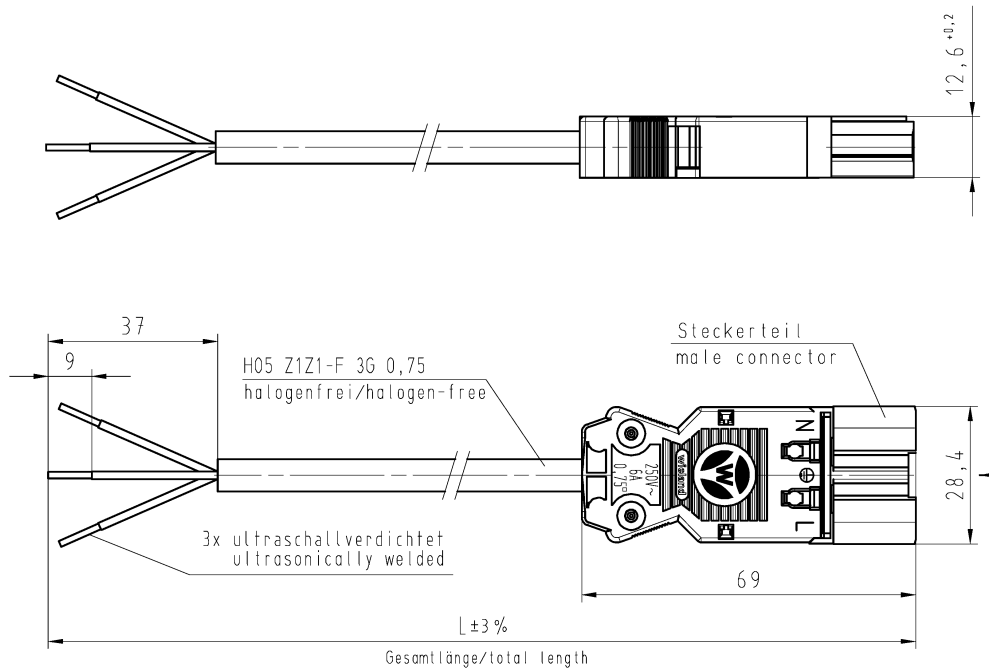

X



N = blau/blue

⏚ = grün-gelb/green-yellow

L = braun/brown

These dimensions will be especially checked at delivery

Only inspection dimensions

With /E marked dimensions are only valid for internal use

Diese Maße werden bei Abnahme besonders geprüft

Ausschließlich Prüfmaße

Mit /E gekennzeichnete Maße sind nur für interne Zwecke gültig

Weitergabe sowie Vervielfältigung dieses Dokuments, Verwertung und Mitteilung seines Inhalts sind verboten, soweit nicht ausdrücklich gestattet. The reproduction, distribution and utilization of this document as well as the communication of its contents to others without express autorization is prohibited.

.F	Farbe colour
.1	schwarz black
.2	weiß white

Teile-Nr. part-no.	L	Beispiel (Farbe: schwarz) exampel (colour: black)	Typ type
92.230.XX64.F	XX in dm-Schritten	92.230.1064.1 = 10dm/L= 1000mm	GST18I3K1-S 75H 10SW
U2.230.XX64.F	XX in m-Schritten	U2.230.1264.1 = 12 m/L=12000mm	GST18I3K1-S 75H X12SW

Weitere Daten siehe KATALOG oder eKatalog.
Additional data see CATALOG or eCatalog.

www.wieland-electric.com
eshop.wieland-electric.com

Tolerierung Size ISO 14405Ⓔ/Tolerance system Size ISO 14405Ⓔ.
(This ISO-standard describes the envelope principle. According to the envelope principle the deviations of form and parallelism are limited by the size tolerances).

ja/yes ☒ Stoffverbots- und Deklarationsliste nach WN 5020.010 ist einzuhalten. Conformity with Wieland document WN 5020.010 e (list of prohibited / declarable hazardous substances) to be declared!

Freitoleranz nach
General tolerance

CAD - Zeichnung, keine manuellen Änderungen
CAD - drawing, no manual modifications allowed

1.Verwendung: -
First Use:

Blatt: 1 von 1
Sheet: of

/	Werkstoff/Material	2015	Tag/Date	Name	T	Zeichnung Nr./Drawing No.	Index
/		gezeichnet drawn	16.10.	Dütsch T.		92.230.0264.1 01K	
/	Maßstab/Scale 1:1	geprüft checked	-	-			
/		Normgepr. Stand. check	-	-		Maße in mm/Dimensions are in mm	
/	Vol. mm³ Ofl./Surf. mm²	Ersatz für/Replacement for: -					
/	wieland www.wieland-electric.com	Type GST18I3 K1-S 75H ...		Benennung/Title PRE-ASSEMBLED CABLE KONFEKT_LEITUNG Stecker - freies Ende Crimpversion K1 250V AC 6A 0,75qmm			
Index / Datum / Blatt Date / Sheet							
Änderung/Revision							

92_230_0264_1_01K_1 CADW3027 Duetsch 2015-10-16T10:24:07 1.000

QU-MEE-01/14 -