Ficha técnica de producto

Artículo Nº 58.504.6155.0

Bloques de terminales de desconexión de neutro WT 4 NT

Borne con desconexión de neutro con Conexión por tornillo para montaje en TS 35, sección: 4 mm², anchura: 6 mm, color: azul

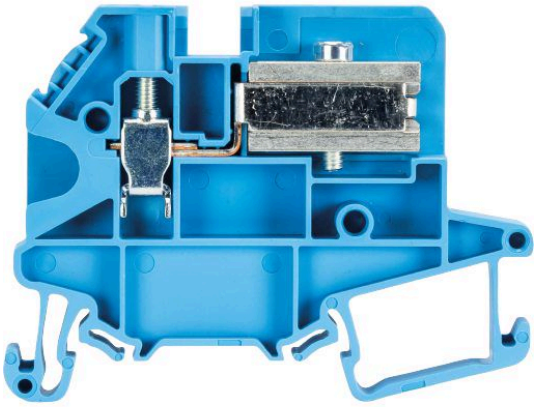

Artículo Nº	58.504.6155.0
EAN	4049088241741
Unidad de embalaje	100 Pieza (s)

Certificaciones / Homologaciones

Datos técnicos

Datos generales

Sección nominal del conductor	4 mm²
Color	Azul
Número de pisos	1
Número de conexiones por piso	1
Anchura del borne	6 mm
Tipo de inflamabilidad del material de aislamiento según UL94	V0
Método de montaje	Carril DIN (top hat rail) 35 mm
Bornes para instalaciones eléctricas	Sí
Anzahl der Klemmstellen je Etage	1
Montageart	Carril DIN (top hat rail) 35 mm
Brennbarkeitsklasse des Isolierstoffs	V0
Reihenklemmen für Installationsverteiler	Sí

Datos técnicos

Corriente Asignada	32 A
Tensión Asignada	400 V
Tensión de cortocircuito	6 kV
Grado de polución	3
Placa de conexión requerida	Sí
Material de aislamiento	Termoplástico
Longitud	62,6 mm

Datos de conexión

Tipo de conexión 1	conexión por tornillo
Mínima sección del conductor rígida	0,14 mm²
Máxima sección rígida del conductor	6 mm²
Mínima sección del conductor flexible	0,14 mm²
Máxima sección del conductor multifilar	6 mm²

Sección mín. de la cubierta del cable (flexible, semirígida) con punteras del cable	0,5 mm²
Sección máx. del conductor (flexible, rígido) con puntera del cable	4 mm²
Desforrado del conductor	9 mm
Par de apriete del conductor	0,5 Nm
Para barra de bus N	3x10 mm

Dibujo técnico

These dimensions will be especially checked at delivery
Only inspection dimensions
With /E marked dimensions are only valid for internal use

Diese Maße werden bei Abnahme besonders geprüft
Ausschließlich Prüfmaße
Mit /E gekennzeichnete Maße sind nur für interne Zwecke gültig

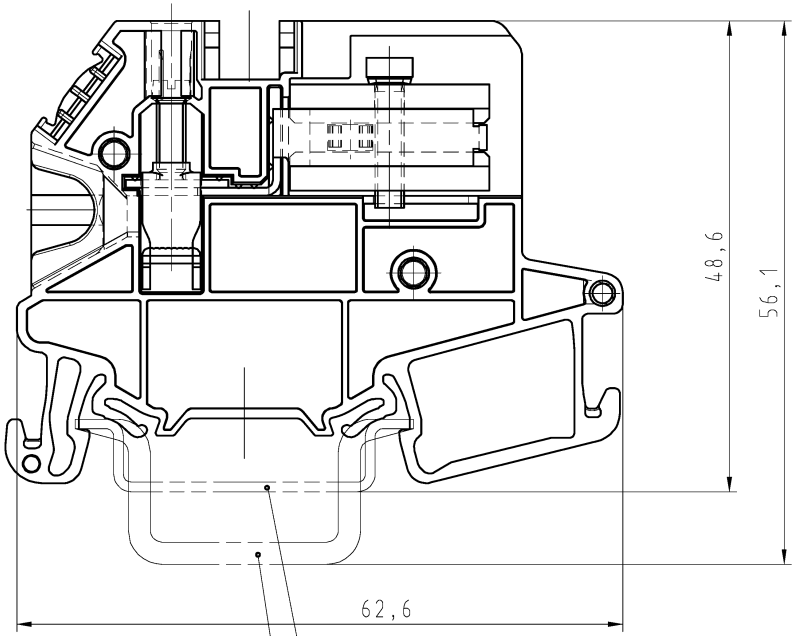

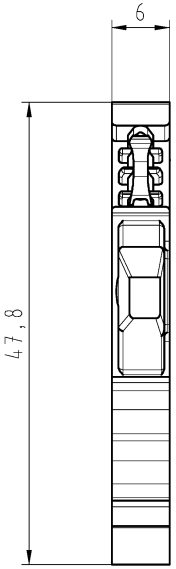

Hutschiene EN 60715-35x7,5
mounting rail EN 60715-35x7,5

Hutschiene EN 60715-35x15
mounting rail EN 60715-35x15

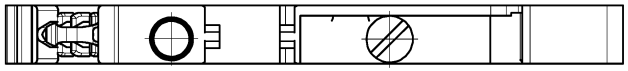

Weitergabe sowie Vervielfältigung dieses Dokuments, Verwertung und Mitteilung seines Inhalts sind verboten, soweit nicht ausdrücklich gestattet.
The reproduction, distribution and utilization of this document as well as the communication of its contents to others without express authorization is prohibited.

Tolerierung Size ISO 14405Ⓔ/Tolerance system Size ISO 14405Ⓔ.
(This ISO-standard describes the envelope principle. According to the envelope principle the deviations of form and parallelism are limited by the size tolerances).

ja/yes ☒ Stoffverbots- und Deklarationsliste nach WN 5020.010 ist einzuhalten. Conformity with Wieland document WN 5020.010 e (list of prohibited / declarable hazardous substances) to be declared!

Freitoleranz nach
General tolerance

CAD - Zeichnung, keine manuellen Änderungen
CAD - drawing, no manual modifications allowed

1.Verwendung: -
First Use:

Blatt: 1 von 1
Sheet: 1 of 1

/		Werkstoff/Material	2014	Tag/Date	Name	Zeichnung Nr./Drawing No.	Index
/			gezeichnet drawn	20.10.	Süß Ch.	58.504.6155.0 01K	
/	Maßstab/Scale		geprüft checked	-	-		
/	2:1		Normgepr. Stand. check	-	-	Maße in mm/Dimensions are in mm	
/	Vol. mm³	Ofl./Surf. mm²	Ersatz für/Replacement for: -				
/			Type	Benennung/Title			
/		wieland	WT 4 NT	NEUTRALLEITER_TRENNKLEMME			
Index	Datum / Blatt Date / Sheet	www.wieland-electric.com		Neutral disconnect terminal 400 V 4 mm²			
Änderung/Revision							

585046155001K_2 CADW3012 Suess 2014-10-20T11:06:12 1:2000

QU-MEE-01/14 -