Ficha técnica de producto

Artículo Nº 57.904.5855.0

Borna portafusible WK 4/THSI 5 GL 500U /V0

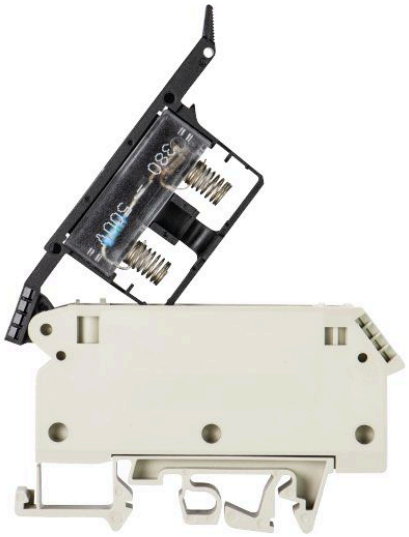

Artículo Nº	57.904.5855.0
EAN	4015573528345
Unidad de embalaje	50 Pieza (s)

Certificaciones / Homologaciones

Datos técnicos

Datos generales

Sección nominal del conductor	4 mm²
Color	Gris
Número de pisos	1
Anchura del borne	8 mm
Carcasa para aislamiento	PA666
Tipo de inflamabilidad del material de aislamiento según UL94	V0
Método de montaje	Carril DIN (top hat rail) /carril-G
Bornes para instalaciones eléctricas	No
Portafusible	Fusible G 5x20 mm
Montageart	Carril DIN (top hat rail) /carril-G
Brennbarkeitsklasse des Isolierstoffs	V0
Reihenklemmen für Installationsverteiler	No

Datos técnicos

Corriente Asignada	6,3 A
Tensión Asignada	500 V
Tensión de cortocircuito	8 kV
Grado de polución	3
Tapa de cierre requerida	No
Material de aislamiento	Termoplástico
Longitud	77,2 mm

Datos de conexión

Tipo de conexión 1	conexión por tornillo
Tipo de conexión 2	conexión por tornillo
Mínima sección del conductor rígida	0,5 mm²

Máxima sección rígida del conductor	6 mm²
Mínima sección del conductor flexible	0,5 mm²
Máxima sección del conductor multifilar	4 mm²
Desforrado del conductor	8 mm
Par de apriete del conductor	0,5 Nm

Datos técnicos UL/CSA

Sección del conductor UL	22-10 AWG
Tensión UL	500 V
Corriente facotry wiring	15 A
Corriente field wiring	15 A
Sección del conductor CSA	22-10 AWG
Tensión CSA	500 V
Corriente CSA	6,3 A

Dibujo técnico

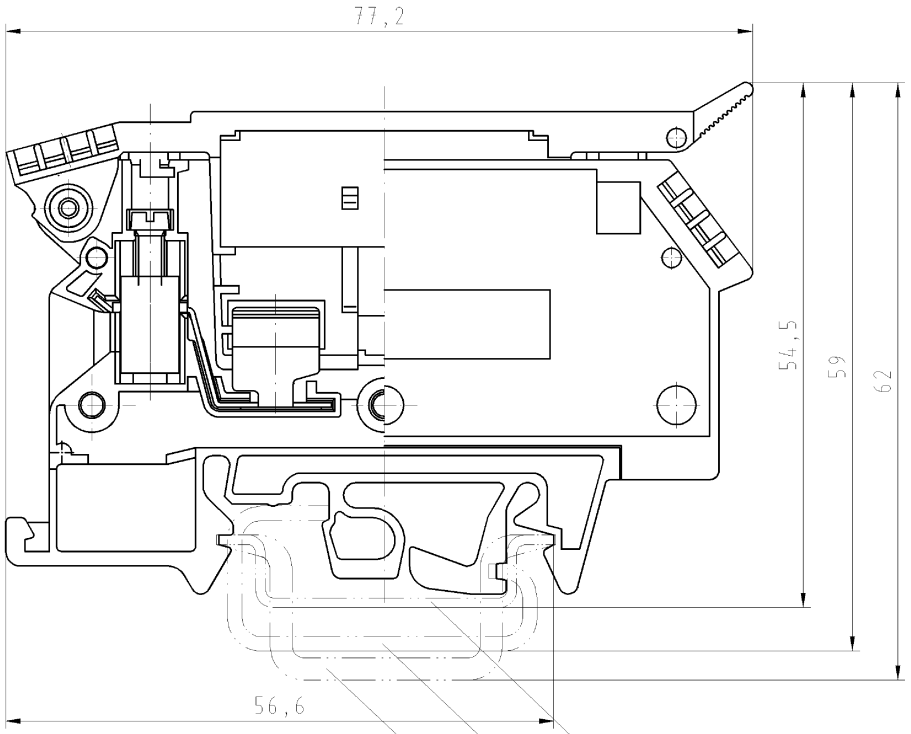

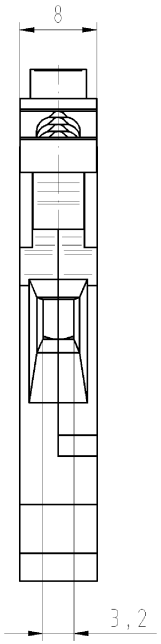

Hutschiene EN 60715-35x7,5
mounting rail EN 60715-35x7,5

G-Schiene EN 60715-G 32
g-rail EN 60715-G 32

Hutschiene EN 60715-35x15
mounting rail EN 60715-35x15

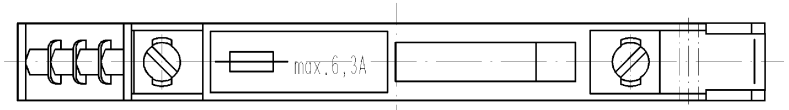

Teile.-Nr./part-nr.	Farbe/colour	Typ/type
57.904.5355.0	grau/grey	WK4/THSI5...U
57.904.5455.0	grau/grey	WK4/THSI5 LED 12 U
57.904.5555.0	grau/grey	WK4/THSI5 LED 24 U
57.904.5655.0	grau/grey	WK4/THSI5 LED 60 U
57.904.5755.0	grau/grey	WK4/THSI5 GL 250 U
57.904.5855.0	grau/grey	WK4/THSI5 GL 500 U

Weitere Daten siehe Katalog
further data see catalog

Freitoleranz nach DIN -
CAD - Zeichnung, keine manuellen Änderungen
1.Verwendung: -
Bl.: 1 von 1

Maßstab 2:1

	Name	Tag	2003
Entworfen	Lunz S.	22.04.	
Geprüft	-	-	
Normgepr.	-	-	

wieland
Elektrische Verbindungen

Typ siehe Tabelle

Benennung
SICHERUNGSKLEMME
fuse terminal

T Zeichnung Nr. 57.904.5355.0 01K Index

Ersatz für: -

Buchstabe | Datum / Blatt
Änderung

Weitergabe sowie Vervielfältigung dieses Dokuments, Verwertung und Mitteilung seines Inhalts sind verboten, soweit nicht ausdrücklich gestattet.
The reproduction, distribution and utilization of this document as well as the communication of its contents to others without express authorization is prohibited.

Diese Maße werden bei Abnahme besonders geprüft
Ausschließlich Prüfmaße
Mit Ø gekennzeichnete Maße sind nur für interne Zwecke gültig