Ficha técnica de producto

Artículo Nº 56.702.9153.0

Borna de tierra WKF 1,5 D2/2SL/35

Borne de tierra con conexión por cepo para montaje en TS 35, sección: 1.5 mm², anchura: 4.15 mm, color: verde-amarillo

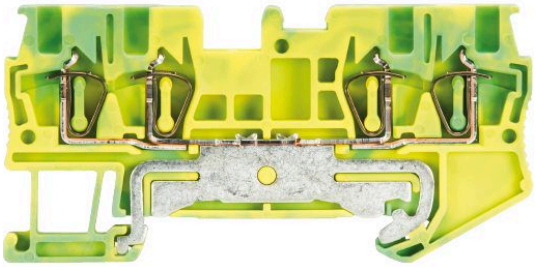

Artículo Nº	56.702.9153.0
EAN	4015573731851
Unidad de embalaje	50 Pieza (s)

Certificaciones / Homologaciones

ATEX

Datos técnicos

Datos generales

Sección nominal del conductor	1,5 mm²
Color	Verde/amarillo
Número de pisos	1
Número de conexiones por piso	4
Anchura del borne	4,15 mm
Carcasa para aislamiento	PA666
Tipo de inflamabilidad del material de aislamiento según UL94	V0
Con certificación ATEX "Ex e"	Sí
Método de montaje	Carril DIN (top hat rail) 35/7.5 mm
Bornes para instalaciones eléctricas	Sí
Anzahl der Klemmstellen je Etage	4
Montageart	Carril DIN (top hat rail) 35/7.5 mm
Brennbarkeitsklasse des Isolierstoffs	V0
Reihenklemmen für Installationsverteiler	Sí

Datos técnicos

Tensión Asignada	500 V
Tensión de cortocircuito	6 kV
Grado de polución	3
Tapa de cierre requerida	Sí
Material de aislamiento	Termoplástico
Longitud	72,2 mm

Datos de conexión

Tipo de conexión 1	conexión por cepo
Tipo de conexión 2	conexión por cepo

Mínima sección del conductor rígida	0,08 mm²
Máxima sección rígida del conductor	1,5 mm²
Mínima sección del conductor flexible	0,08 mm²
Máxima sección del conductor multifilar	1,5 mm²
Desforrado del conductor	10 mm

Datos técnicos UL/CSA

Sección del conductor UL	26-14 AWG
Tensión UL	300 V
Sección del conductor CSA	26-14 AWG
Tensión CSA	300 V

Accesorios

Artículo Nº	Tipo	Descripción
Z7.268.0227.0	Peine de unión IVB WKF 1,5- 2	
Z7.268.0327.0	Peine de unión IVB WKF 1,5- 3	
Z7.268.0427.0	Peine de unión IVB WKF 1,5- 4	
Z7.268.0527.0	Peine de unión IVB WKF 1,5- 5	
Z7.268.1027.0	Peine de unión IVB WKF 1,5- 10	
Z7.268.2027.0	Peine de unión IVB WKF 1,5- 20	
98.300.0000.0	Carril DIN TS 35x7,5 UNPERF - l:2000mm	
98.300.1000.0	Carril DIN TS 35x7,5 PERF 15mm - l:2000mm	
98.300.1800.0	Carril DIN TS 35x7,5 PERF 18mm - l:2000mm	
98.300.1900.0	Carril DIN TS 35x7,5 PERF 25mm - l:2000mm	
98.360.0000.0	Carril DIN TS 35x15-2,3 UNPERF - l:2000mm	
98.360.0004.0	Carril DIN TS 35x15-2,3 UNPERF FZN - l:2000mm	
98.370.0000.0	Carril DIN TS 35x15 UNPERF - l:2000mm	
98.370.1000.0	Carril DIN TS 35x15 PERF 15mm - l:2000mm	
98.380.0000.0	Carril DIN TS 35x15-2,3 UNPERF CU - l:2000mm	
07.312.8553.0	Tapa final APF 1,5 D2/2	
07.312.8653.0	Partición TWF 1,5 D2/2	
Z4.243.2053.0	Placa de marcaje BZ/WKF 1,5/10	
04.243.2053.0	Tira de etiquetas BZ/WKF 1,5	

Dibujo técnico

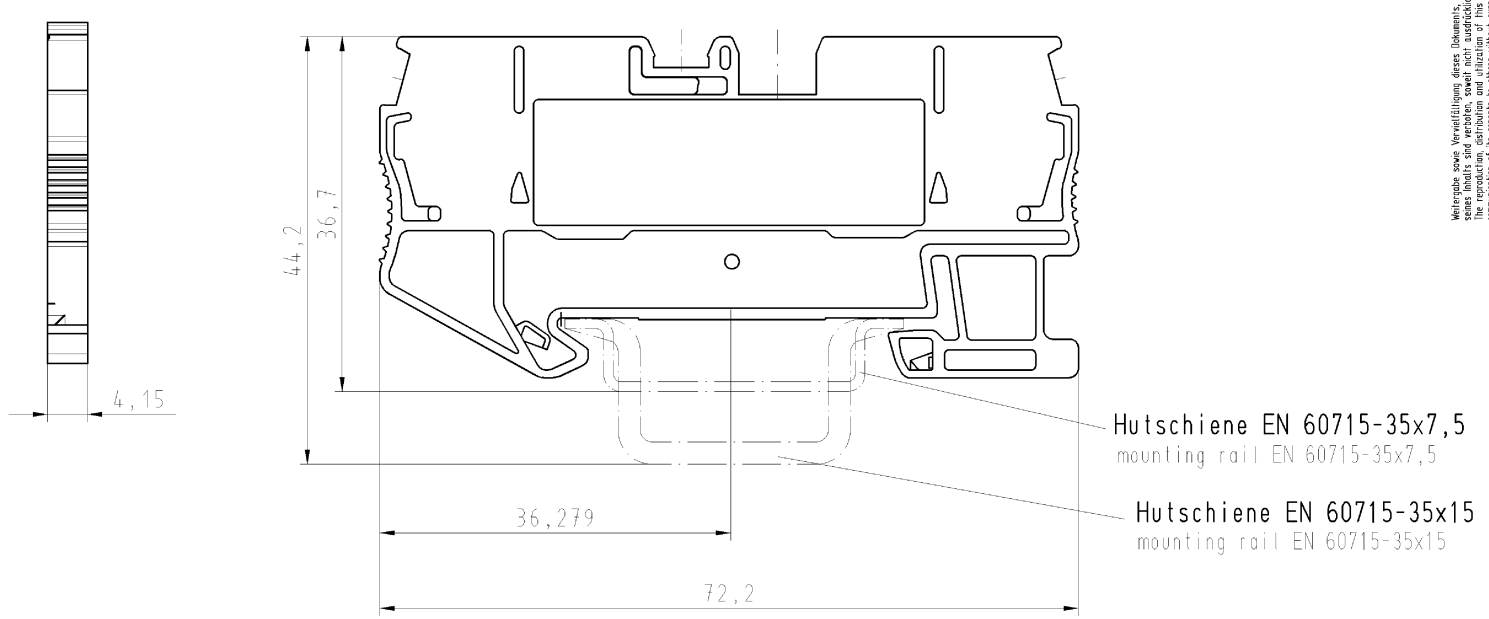

Weitere Daten siehe Katalog
further data see catalog

Teile-Nr./part-nr.	Typ/type	Farbe/colour
56.702.9153.0	WKF1,5/D2/2SL/35	grün-gelb/green-yellow

Freitoleranz nach DIN		CAD - Zeichnung, keine manuellen Änderungen			1.Verwendung: -		Bl.: 1 von 1
/	Maßstab	Werkstoff und Oberfläche:	2004	Tag	Name	T	Zeichnung Nr. 56.702.9153.0 01K
/	2:1		Entworfen	28.01.	Schmitt J.		Index
/			Geprüft	-	-		
/			Normgepr.	-	-	Ersatz für: -	
/		wieland Elektrische Verbindungen			Benennung		
/					DUO_SCHUTZLEITERKLEMME		
Buchstabe	Datum / Blatt				Federkraftanschluß		
Änderung					Duo earth terminal with spring clamp		

Diese Maße werden bei Abnahme besonders geprüft
Ausschließlich Prüfmaße
Mit /E gekennzeichnete Maße sind nur für interne Zwecke gültig

Weitergabe sowie Vervielfältigung dieses Dokuments, Verwertung und Mitteilung seines Inhalts sind verboten, soweit nicht ausdrücklich gestattet.
The reproduction, distribution and utilization of this document as well as the communication of its contents to others without express autorization is prohibited.

56702915300 1K_4 CADW100 Schmitt 2004-01-30T13:05:47 1.000