Data sheet del prodotto

Nr. Art. 92.934.0653.0

Connettori GST18I3F S2 ZR1 TB06

gesis® CLASSIC Connettori, Numero di poli 3, Spina, Tipo di attacco attacco a molla, Tensione nominale 250 V, Corrente nominale 20 A, Diametro del cavo 7,8 - 10,3 mm, Colore della codifica / inserto Blu turchese

Nr. Art.	92.934.0653.0
EAN	4015573843875
Quantità per ordine	50 Pezzo

Certificati/Approvazioni

Dati tecnici

Generale

Corrente nominale	20 A
Tensione nominale	250 V
Tensione nominale di tenuta	4 kV
Serracavo	sì
Grado di inquinamento	2
Codifica meccanica	Codice 6
Bloccabile	autobloccante (può essere sbloccato con un attrezzo)
Colore della codifica / inserto	Blu turchese
Marcatura del polo	1, 2, 3
Colore della custodia con serracavo	Nero
RAL-Nummer Codierung/Kontakteinsatz	5018

Dati di connessione

Diametro cavo max.	10,3 mm
Diametro cavo	7,8 mm
Sezione cavo rigido	2,5 mm²
Sezione cavo rigido 2 (min)	0,5 mm²
Sezione cavo flessibile max.	1,5 mm²
Sezione cavo flessibile 2 (min)	0,5 mm²
Attacchi per polo	2
Lunghezza sguainatura	45 mm
Lunghezza di spelatura	9 mm

Esecuzione

Esecuzione	Spina
Tipo di attacco	attacco a molla
Grado di protezione (IP)	IP40
Nota per il tipo di attacco	I conduttori flessibili e multifilari richiedono una guaina terminale del cavo

Materiale

Materiale della custodia	Poliammide

Privo di alogeni	sì
Materiale del contatto	CuZn
Carico di infiammabilità	0,122 kWh/St
Resistenza alla temperatura continua dei componenti isolati	100 °C
Trattamento superficie	stagnato

Dimensioni

Lunghezza	75 mm
larghezza	32,5 mm
Altezza	15,5 mm

Accessori

Nr. Art.	Tipo	Descrizione
05.587.3156.0	Chiusura (G)ST18 WS	
05.587.3156.1	Chiusura (G)ST18 SW	
06.561.7853.0	Telaio di montaggio GST18I3 SW	
05.561.3653.0	Coperchio di protezione GST18I3VS B WS	
05.561.3653.1	Coperchio di protezione GST18I3VS B SW	
05.564.5353.0	Coperchio di protezione GST18I3/4/5 SW	
05.564.5353.2	Coperchio di protezione GST18I3/4/5 WS	
05.594.4250.0	Coperchio di protezione ST18/3B + GST18I3 ST WS	
05.594.4253.0	Coperchio di protezione ST18/3B + GST18I3 ST WS	

Montaggio

Nr. Art.	Tipo	Descrizione
92.033.0058.0	Connettore da pannello GST18I3L B1H WS	gesis® CLASSIC Connettore da pannello, Connettore a saldare, horizontal, without fastening flange, Numero di poli 3, Esecuzione Presa, Tipo di attacco Attacco a saldare, Tensione nominale 250 V, Corrente nominale 20 A, Colore della codifica / inserto Bianco, Grado di protezione (IP) IP20, Tipo di componente installato Attacco a saldare, Direzione plug-in ad angolo retto, Marcatura del polo L, N, PE, Codifica meccanica Codice 1, Materiale della custodia Poliammide, Privo di alogeni sì, Carico di infiammabilità 0,029 kWh/St, Materiale del contatto CuZn, Trattamento superficie stagnato, Grado di inquinamento 2, Tensione nominale di tenuta 4 kV, Lunghezza 24 mm, Altezza 13 mm, larghezza 28,2 mm
92.033.0158.0	Connettore da pannello GST18I3L B1H GR01	gesis® CLASSIC Connettore da pannello, Connettore a saldare, horizontal, without fastening flange, Numero di poli 3, Esecuzione Presa, Tipo di attacco Attacco a saldare, Tensione nominale 250 V, Corrente nominale 20 A, Colore della codifica / inserto Grigio ghiaia, Grado di protezione (IP) IP20, Tipo di componente installato Attacco a saldare, Direzione plug-in ad angolo retto, Marcatura del polo L, N, PE, Codifica meccanica Codice 2, Materiale della custodia Poliammide, Privo di alogeni sì, Carico di infiammabilità 0,028 kWh/St, Materiale del contatto CuZn, Trattamento superficie stagnato, Grado di inquinamento 2, Tensione nominale di tenuta 4 kV, Lunghezza 24 mm, Altezza 13 mm, larghezza 28,2 mm
92.033.0658.0	Connettore da pannello GST18I3L B1H BR05	gesis® CLASSIC Connettore da pannello, Connettore a saldare, horizontal, without fastening flange, Numero di poli 3, Esecuzione Presa, Tipo di attacco Attacco a saldare, Tensione nominale 250 V, Corrente nominale 20 A, Colore della codifica / inserto Marrone, Grado di protezione (IP) IP20, Tipo di componente installato Attacco a saldare, Direzione plug-in ad angolo retto, Marcatura del polo 1, 2, 3, Codifica meccanica Codice 4, Materiale della custodia Poliammide, Privo di alogeni sì, Carico di infiammabilità 0,029 kWh/St, Materiale del contatto CuZn, Trattamento superficie stagnato, Grado di inquinamento 2, Tensione nominale di tenuta 4 kV, Lunghezza 24 mm, Altezza 13 mm, larghezza 28,2 mm
92.297.1003.0	Cavo preconfezionato GST18I3KSB- 15 10TR01	gesis® CLASSIC Cavo di connessione, Presa - terminale libero, Numero di poli 3, Tensione nominale 250 V, Corrente nominale 16 A, Tipo di cavo H05VV-F, Classe di infiammabilità Eca, Lunghezza totale 1 m, Sezione nominale conduttore 1,5 mm², Colore della codifica / inserto rosso
92.033.0758.0	Connettore da pannello GST18I3L B1H RT03	gesis® CLASSIC Connettore da pannello, Connettore a saldare, horizontal, without fastening flange, Numero di poli 3, Esecuzione Presa, Tipo di attacco Attacco a saldare, Tensione nominale 250 V, Corrente nominale 20 A, Colore della codifica / inserto Rosa salmone, Grado di protezione (IP) IP20, Tipo di componente installato Attacco a saldare, Direzione plug-in ad angolo retto, Marcatura del polo L, N, PE, Codifica meccanica Codice 3, Materiale della custodia Poliammide, Privo di alogeni sì, Carico di infiammabilità 0,029 kWh/St, Materiale del contatto CuZn, Trattamento superficie stagnato, Grado di inquinamento 2, Tensione nominale di tenuta 4 kV, Lunghezza 24 mm, Altezza 13 mm, larghezza 28,2 mm
92.033.0858.0	Connettore da pannello GST18I3L B1H H RT03	gesis® CLASSIC Connettore da pannello, Connettore a saldare, horizontal, without fastening flange, Numero di poli 3, Esecuzione Presa, Tipo di attacco Attacco a saldare, Tensione nominale 250 V, Corrente nominale 20 A, Colore della codifica / inserto Rosa salmone, Grado di protezione (IP) IP20, Tipo di componente installato Attacco a saldare, Direzione plug-in ad angolo retto, Marcatura del polo L, N, PE, Codifica meccanica Codice 3, Materiale della custodia Poliammide, Privo di alogeni sì, Carico di infiammabilità 0,032 kWh/St, Materiale del contatto CuZn, Trattamento superficie stagnato, Grado di inquinamento 2, Tensione nominale di tenuta 4 kV, Lunghezza 24 mm, Altezza 13 mm, larghezza 28,2 mm
92.033.0358.0	Connettore da pannello GST18I3L B1H GN07	gesis® CLASSIC Connettore da pannello, Connettore a saldare, horizontal, without fastening flange, Numero di poli 3, Esecuzione Presa, Tipo di attacco Attacco a saldare, Tensione

		nominale 250 V, Corrente nominale 20 A, Colore della codifica / inserto verde, Grado di protezione (IP) IP20, Tipo di componente installato Attacco a saldare, Direzione plug-in ad angolo retto, Marcatura del polo 1, PE, 2/N, Codifica meccanica Codice 7, Materiale della custodia Poliammide, Privo di alogeni sì, Carico di infiammabilità 0,029 kWh/St, Materiale del contatto CuZn, Trattamento superficie stagnato, Grado di inquinamento 2, Tensione nominale di tenuta 4 kV, Lunghezza 24 mm, Altezza 13 mm, larghezza 28,2 mm
92.933.0653.0	Connettori GST18I3F B2 ZR1 TB06	gesis® CLASSIC Connettori, Numero di poli 3, Presa, Tipo di attacco attacco a molla, Tensione nominale 250 V, Corrente nominale 20 A, Diametro del cavo 7,8 - 10,3 mm, Colore della codifica / inserto Blu turchese
92.033.0558.0	Connettore da pannello GST18I3L B1H TB06	gesis® CLASSIC Connettore da pannello, Connettore a saldare, horizontal, without fastening flange, Numero di poli 3, Esecuzione Presa, Tipo di attacco Attacco a saldare, Tensione nominale 250 V, Corrente nominale 20 A, Colore della codifica / inserto Blu turchese, Grado di protezione (IP) IP20, Tipo di componente installato Attacco a saldare, Direzione plug-in ad angolo retto, Marcatura del polo 1, 2, 3, Codifica meccanica Codice 6, Materiale della custodia Poliammide, Privo di alogeni sì, Carico di infiammabilità 0,029 kWh/St, Materiale del contatto CuZn, Trattamento superficie stagnato, Grado di inquinamento 2, Tensione nominale di tenuta 4 kV, Lunghezza 24 mm, Altezza 13 mm, larghezza 28,2 mm
92.297.1000.8	Cavo preconfezionato GST18I3KSBS 15 10TB06	gesis® CLASSIC Cavo di collegamento, Presa - spina, Numero di poli 3, Tensione nominale 250 V, Corrente nominale 16 A, Tipo di cavo H05VV-F, Classe di infiammabilità Eca, Lunghezza totale 1 m, Sezione nominale conduttore 1,5 mm², Colore della codifica / inserto Blu turchese
92.297.1004.8	Cavo preconfezionato GST18I3KS-S 15 10TB06	gesis® CLASSIC Cavo di connessione, Spina - terminale libero, Numero di poli 3, Tensione nominale 250 V, Corrente nominale 16 A, Tipo di cavo H05VV-F, Classe di infiammabilità Eca, Lunghezza totale 1 m, Sezione nominale conduttore 1,5 mm², Colore della codifica / inserto Blu turchese
92.033.0458.0	Connettore da pannello GST18I3L B1H PB04	gesis® CLASSIC Connettore da pannello, Connettore a saldare, horizontal, without fastening flange, Numero di poli 3, Esecuzione Presa, Tipo di attacco Attacco a saldare, Tensione nominale 250 V, Corrente nominale 20 A, Colore della codifica / inserto Blu plastello, Grado di protezione (IP) IP20, Tipo di componente installato Attacco a saldare, Direzione plug-in ad angolo retto, Marcatura del polo 1, 2, 3, Codifica meccanica Codice 5, Materiale della custodia Poliammide, Privo di alogeni sì, Carico di infiammabilità 0,031 kWh/St, Materiale del contatto CuZn, Trattamento superficie stagnato, Grado di inquinamento 2, Tensione nominale di tenuta 4 kV, Lunghezza 24 mm, Altezza 13 mm, larghezza 28,2 mm

Disegno tecnico

Auslieferungszustand: unmontiert
delivery status: unmounted

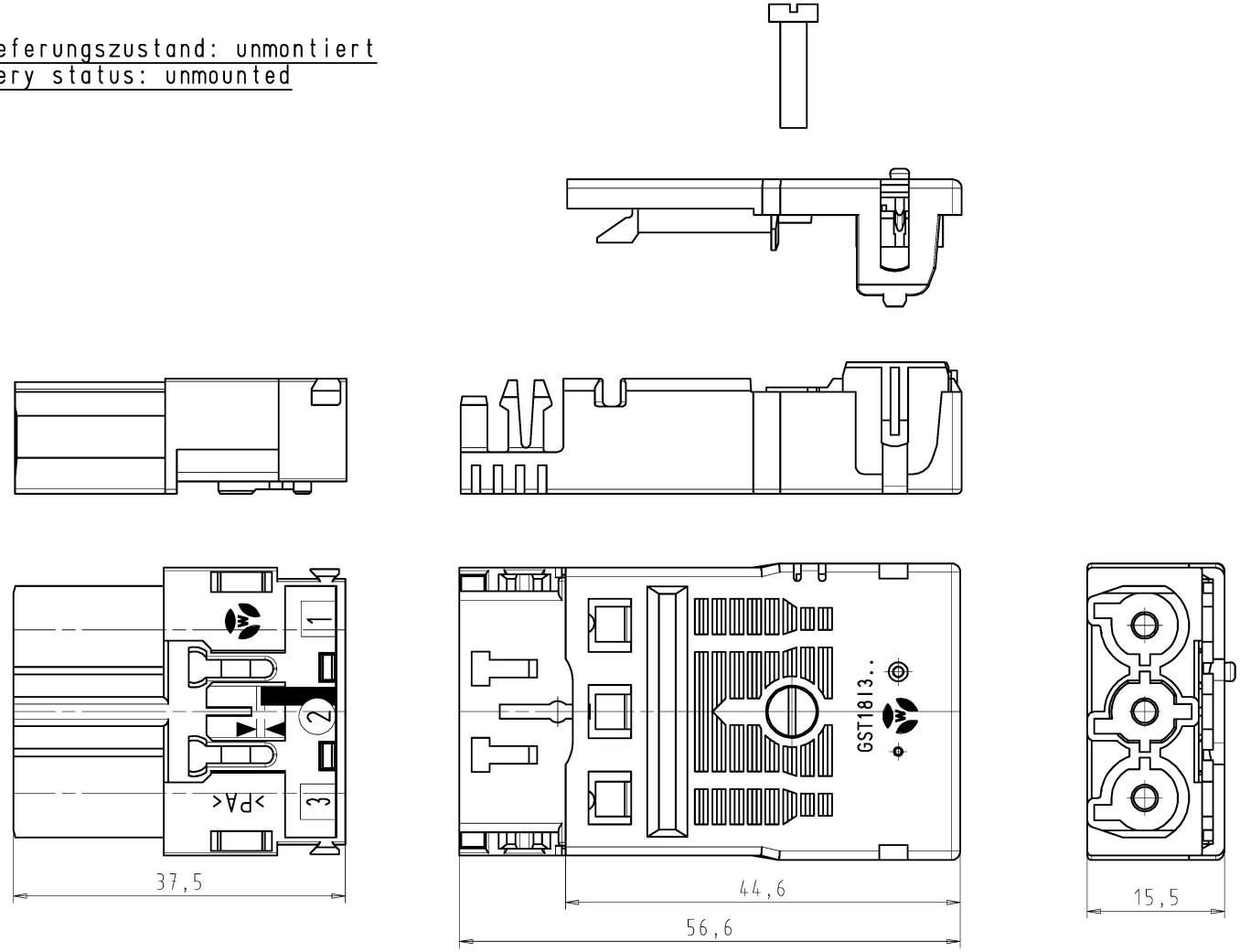

Anwendung:
nach Kundenwunsch
application:
according to
customers request

Ansicht im montierten Zustand
view in assembled condition
M/scale 1:1

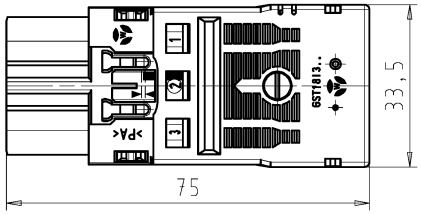

M/scale 1:1

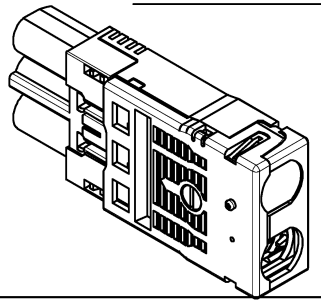

These dimensions will be especially checked at delivery
Only inspection dimensions
With /E marked dimensions are only valid for internal use

Diese Maße werden bei Abnahme besonders geprüft
Ausschließlich Prüfmaße
Mit /E gekennzeichnete Maße sind nur für interne Zwecke gültig

Weitergabe sowie Vervielfältigung dieses Dokuments, Verwertung und Mitteilung seines Inhalts sind verboten, soweit nicht ausdrücklich gestattet.
The reproduction, distribution and utilization of this document as well as the communication of its contents to others without express autorization is prohibited.

Tolerierung Size ISO 14405Ⓔ/Tolerance system Size ISO 14405Ⓔ.
(This ISO-standard describes the envelope principle. According to the envelope principle the deviations of form and parallelism are limited by the size tolerances).

ja/yes ☒ Stoffverbots- und Deklarationsliste nach WN 5020.010 ist einzuhalten. Conformity with Wieland document WN 5020.010 e (list of prohibited / declarable hazardous substances) to be declared!

Freitoleranz nach
General tolerance

CAD - Zeichnung, keine manuellen Änderungen
CAD - drawing, no manual modifications allowed

1.Verwendung: -
First Use:

Blatt: 1 von 1
Sheet: 1 of 1

/	Werkstoff/Material	2015	Tag/Date	Name	Zeichnung Nr./Drawing No.	Index
/	Farbe/colour:	gezeichnet drawn	19.01.	Ritter	92.934.0653.0 01K	
/	türkisblau/turquoise blue	geprüft checked	-	-		
/	Maßstab/Scale 2:1	Normgepr. Stand. check	-	-	Maße in mm/Dimensions are in mm	
/	Vol. mm³ Ofl./Surf. mm²	Ersatz für/Replacement for: -				
/	wieland www.wieland-electric.com	Type	Benennung/Title STECKERTEIL_MIT_ZUGENTLASTUNG male connector with strain relief			
Index / Datum / Blatt Date / Sheet						
Änderung/Revision						

929340653001K_2 CADW3025 Ritter 2015-01-22T10:28:57 1:000

QU-MEE-01/14 -