product data sheet

item no. 07.311.0853.6

end plate APM 2,5 - 4 / 15 BLAU

End plate for DIN rail terminal blocks type WKM 2,5… und WKM 4..., color: blue

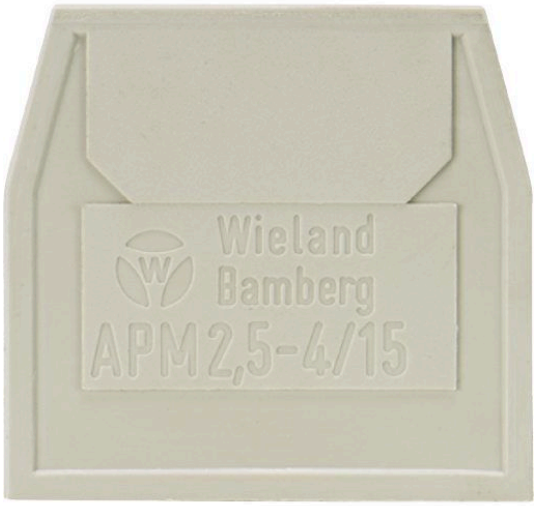

item no.	07.311.0853.6
EAN	4015573111295
order unit	10 piece(s)

certificates / approvals

technical data

general

color	blue
type of end plate	yes
type of partition	no
thickness	1.5 mm
snap in	yes
inflammability class of insulation material acc. with UL94	V0

technical drawing

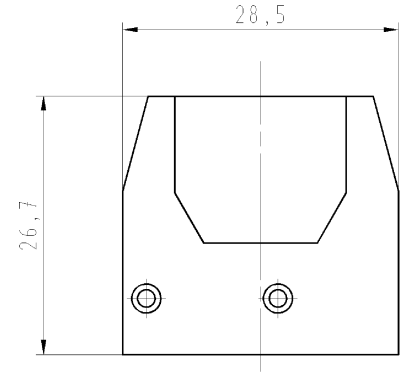

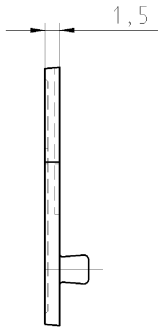

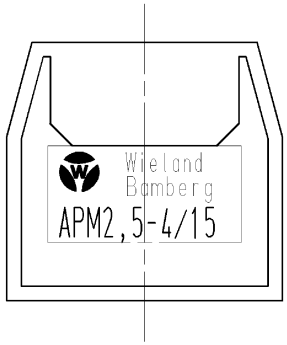

These dimensions will be especially checked at delivery
Only inspection dimensions
With ∠ marked dimensions are only valid for internal use

Diese Maße werden bei Abnahme besonders geprüft
Ausschließlich Prüfmaße
Mit ∠ gekennzeichnete Maße sind nur für interne Zwecke gültig

Weitergabe sowie Vervielfältigung dieses Dokuments, Verwertung und Mitteilung seines Inhalts sind verboten, soweit nicht ausdrücklich gestattet.
The reproduction, distribution and utilization of this document as well as the communication of its contents to others without express authorization is prohibited.

	Teile - Nr. / part number	Farbe / color
	07.311.0853.0	kieselgrau/pepple grey RAL 7032
	07.311.0853.1	schwarz / black RAL 9005
	07.311.0853.5	rot / red RAL 3013
	07.311.0853.6	blau / blue RAL 5012
	07.311.0853.7	grün / green RAL 6017
	07.311.0853.8	gelb / yellow RAL 1012
	07.311.0853.9	orange / orange RAL 2008
*	07.311.0895.0	kieselgrau/pepple grey RAL 7032
*	07.311.0895.6	blau / blue RAL 5012

* spezielle Verpackung
special package

Ex - zugelassenes Teil
Änderungen sind vorab mit PE abzustimmen
Arbeitsanweisung AA-TST 01/01 beachten!
Component approved for EX-applications
No product modification without written release allowed.
Work instructions to Wieland document AA-TST 01/01 is to be considered.

Toleranzierung nach DIN 7167/Tolerance system acc. to DIN 7167.
[This DIN-standard desbribes the envelope principle. According to the envelope principle the deviations of form and parallelism are limited by the size tolerances].

ja/yes ☒ Stoffverbots- und Deklarationsliste nach QU-TQM-05/03 ist einzuhalten.
Conformity with Wieland document QU-TQM-05/03 [list of prohibited / declarable hazardous substances] to be declared!

Freitoleranz nach / General tolerance

CAD - Zeichnung, keine manuellen Änderungen / CAD - drawing, no manual modifications allowed

1.Verwendung: / First Use: -

Blatt: / Sheet: 1 von / of 1

Maßstab/Scale: 2:1

Werkstoff/Material

	Tag/Date	Name
2006		
gezeichnet / drawn	04.07.	Hoffmann A.
geprüft / checked	-	-
Normgeprüft / Stand. check	-	-

Zeichnung Nr./Drawing No.: T 07.311.0853.0 01K | Index: a

Maße in mm/Dimensions are in mm

Vol. mm³ Oft./Surf. mm²

Ersatz für/Replacement for: gt.Nr.v.28.08.01

Index	Datum / Blatt Date / Sheet	Änderung/Revision
a	04.07.2006/	

wieland
Elektrische Verbindungen

Type: Typ: APM 2,5-4 /15

Benennung/Title: ABSCHLUSSPLATTE
end cover plate

QU-PEM-08/91

0731106853001K_4 G4DW1016 Hoffmann 2006-07-04T09:30:09 1.000