Ficha técnica de producto

Artículo Nº 92.232.1000.3

Cable de conexión GST18I3K1BS 15 10GR01

gesis® CLASSIC Cable de conexión, Hembra - macho, número de polos 3, tensión asignada 250 V, corriente asignada 16 A, tipo de cable H05VV-F, certificación cpr Eca, longitud total 1 m, sección nominal 1,5 mm², color de codificación Gris Claro

Artículo Nº	92.232.1000.3
EAN	4015573680838
Unidad de embalaje	75 Pieza (s)

Certificaciones / Homologaciones

Datos técnicos

Datos generales

Corriente Asignada	16 A
Tensión Asignada	250 V
Tensión de cortocircuito	4 kV
Grado de polución	2
Codificación mecánica	Code 2
Resistencia de continuidad	12,2 mOhm
Con cierre	Auto-bloqueo (desbloqueo con herramienta)
Color de codificación	Gris Claro
Marcaje de polos	L, N, PE
Color de la capota	Negro

Tipo

Sección nominal	1,5 mm²
Grado de protección (IP)	IP40
Tipo de cableado	H05VV-F
Color del cable	Negro
Diámetro del cable máx.	8,3 mm
Versión del cable	Hembra - macho
Tipo de cableado	Cable de conexión
Tipo de conector en un extremo del cable	GST18i3 hembra
Tipo de conector en el otro extremo del cable	Conector GST18i3

Material

Superfície final	Zincado
Libre de halógenos	No
Temperatura contínua del cable	70 °C

Componentes de aislamiento de temperatura contínua	100 °C
Carga calorífica	0,552 kWh/St
Certificación CPR	Eca

Dimensiones

Longitud total	1 m

Accesorios

Artículo Nº	Tipo	Descripción
05.587.3156.0	Bloqueo (G)ST18 WS	
05.587.3156.1	Bloqueo (G)ST18 SW	
06.560.0300.0	Material de montaje GST18I3 SW	
06.561.7853.0	Marco de montaje GST18I3 SW	
05.561.3653.0	Tapón GST18I3VS B WS	
05.561.3653.1	Tapón GST18I3VS B SW	
05.564.5353.0	Tapón GST18I3/4/5 SW	
05.564.5353.2	Tapón GST18I3/4/5 WS	
05.594.4250.0	Tapón ST18/3B + GST18I3 ST WS	
05.594.4253.0	Tapón ST18/3B + GST18I3 ST WS	

Dibujo técnico

.F	Farbe colour	Codierung "X" Buchse female	Codierung "Y" Stecker male	Kabelfarbe cable colour
.1	schwarz black	N ⏚ L	L ⏚ N	schwarz black
.2	weiß white			weiß white
.3	grau grey	N ⏚ L	L ⏚ N	schwarz black
.5	rot red	N ⏚ L	L ⏚ N	schwarz black

Weitergabe sowie Vervielfältigung dieses Dokuments, Verwertung und Mitteilung seines Inhalts sind verboten, soweit nicht ausdrücklich gestattet. The reproduction, distribution and utilization of this document as well as the communication of its contents to others without express authorization is prohibited.

These dimensions will be especially checked at delivery
Only inspection dimensions
With /E marked dimensions are only valid for internal use

Diese Maße werden bei Abnahme besonders geprüft
Ausschließlich Prüfmaße
Mit /E gekennzeichnete Maße sind nur für interne Zwecke gültig

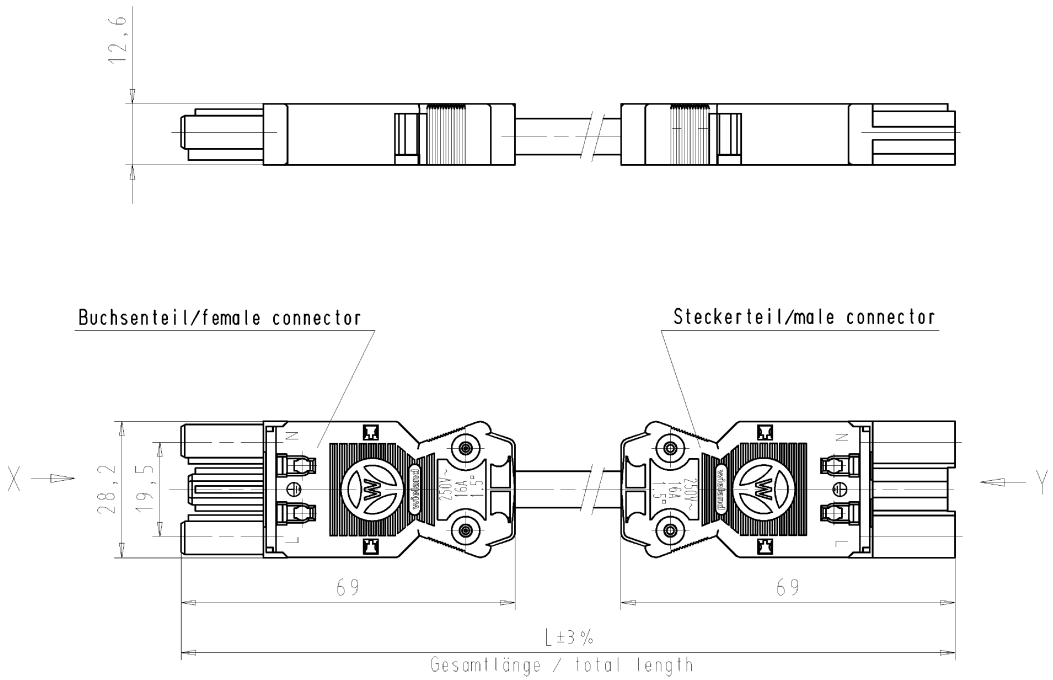

Kabel/cable H05VV-F3G1,5
Farbe/colour: siehe Tabelle/see table

Typ/type: GST18I3K1BS 15 ..

SW = schwarz/black
WS = weiß/white
GR01 = grau/grey
RT03 = rot/red

Teile-Nr. part-no.	L	Beispiel (Farbe: schwarz) exampel (colour: black)	Typ type
92.232.XX00.F	XX in dm-Schritten	92.232.1000.1 = 10dm/L= 1000mm	GST18I3K1BS 15 10SW
U2.232.XX00.F	XX in m-Schritten	U2.232.1200.1 = 12 m/L=12000mm	GST18I3K1BS 15 X12SW
92.232.XX90.F	XX in dm-Schritten	92.232.1090.1 = 10dm/L= 1000mm	

90.F = spezielle Verpackung und Etikettierung nach A 1960.000
special packaging and lable according to A 1960.000

Tolerierung Size ISO 14405Ⓔ/Tolerance system Size ISO 14405Ⓔ.
(This ISO-standard desbribes the envelope principle. According to the envelope principle the deviations of form and parallelism are limited by the size tolerances).

ja/yes ☒ Stoffverbots- und Deklarationsliste nach UU-TGM-05/03 ist einzuhalten. Conformity with Wieland document UU-TGM-05/03 (list of prohibited / declarable hazardous substances) to be declared!

Freitoleranz nach General tolerance -
CAD - Zeichnung, keine manuellen Änderungen
CAD - drawing, no manual modifications allowed
1.Verwendung: First Use: -
Blatt: Sheet: 1 von of 1

Werkstoff/Material
Maßstab/Scale /
Vol. mm³ Ofl./Surf. mm²

2006	Tag/Date	Name
gezeichnet drawn	20.01.	Dütsch T.
geprüft checked	-	-
Normgepr. Stand. check	-	-

T Zeichnung Nr./Drawing No. 92.232.0200.1 01K Index a
Maße in mm/Dimensions are in mm
Ersatz für/Replacement for: -

a 09.01.2013/
Index Datum / Blatt Date / Sheet
Änderung/Revision

wieland
Elektrische Verbindungen

Type
Benennung/Title
PRE-ASSEMBLED CABLE
KONFEKT_LEITUNG
Buchse/female - Stecker/male 1.5qmm
Crimpausführung/crimpversion K1 250V

Weitere Daten siehe Katalog
further data see catalog

OU-PEM-08/91b

92232020010 1K_2 CADM3027 Duetsch 2013-01-10T07:58:22 1.000