Ficha técnica de producto

Artículo Nº 92.230.2064.2

# Cable de conexión GST18I3K1-S 75H 20WS

gesis® CLASSIC Cable de conexión, Macho - extremo libre, número de polos 3, tensión asignada 250 V, corriente asignada 6 A, tipo de cable H05Z1Z1-F, certificación cpr Eca, longitud total 2 m, sección nominal 0,75 mm², color de codificación Blanco



| | |
|---|---|
| Artículo Nº | 92.230.2064.2 |
| EAN | 4049088329715 |
| Unidad de embalaje | 25 Pieza (s) |

## Certificaciones / Homologaciones

## Datos técnicos

**Datos generales**

| | |
|---|---|
| Corriente Asignada | 6 A |
| Tensión Asignada | 250 V |
| Tensión de cortocircuito | 4 kV |
| Grado de polución | 2 |
| Codificación mecánica | Code 1 |
| Resistencia de continuidad | 46,1 mOhm |
| Con cierre | Auto-bloqueo (desbloqueo con herramienta) |
| Color de codificación | Blanco |
| Codificación del polo | L, N, PE |
| Color de la capota | Blanco |

**Tipo**

| | |
|---|---|
| Sección nominal | 0,75 mm² |
| Grado de protección (IP) | IP40 |
| Desforrado del conductor | 9 mm |
| Desforrado de manguera | 35 mm |
| Preparación del final del conductor | Punteras soldadas por ultrasonidos |
| Tipo de cableado | H05Z1Z1-F |
| Color del cable | Blanco |
| Diámetro del cable máx. | 8,2 mm |
| Versión del cable | Macho - extremo libre |
| Tipo de cableado | Cable de conexión |
| Tipo de conector en un extremo del cable | Extremo libre |
| Tipo de conector en el otro extremo del cable | Conector GST18i3 |

**Material**

| | |
|---|---|
| Superficie final | Zincado |
| Libre de halógenos | Sí |

| | |
|---|---|
| Temperatura contínua del cable | 60 °C |
| Componentes de aislamiento de temperatura contínua | 100 °C |
| Carga calorífica | 0,51 kWh/St |
| Certificación CPR | Eca |

**Dimensiones**

| | |
|---|---|
| Longitud total | 2 m |

## Accesorios

| Artículo Nº | Tipo | Descripción |
|---|---|---|
| 05.587.3156.0 | Bloqueo (G)ST18 WS | |
| 05.587.3156.1 | Bloqueo (G)ST18 SW | |
| 06.560.0300.0 | Material de montaje GST18I3 SW | |
| 06.561.7853.0 | Marco de montaje GST18I3 SW | |
| 05.561.3653.0 | Tapón GST18I3VS B WS | |
| 05.561.3653.1 | Tapón GST18I3VS B SW | |
| 05.564.5353.0 | Tapón GST18I3/4/5 SW | |
| 05.564.5353.2 | Tapón GST18I3/4/5 WS | |
| 05.594.4250.0 | Tapón ST18/3B + GST18I3 ST WS | |
| 05.594.4253.0 | Tapón ST18/3B + GST18I3 ST WS | |

Dibujo técnico

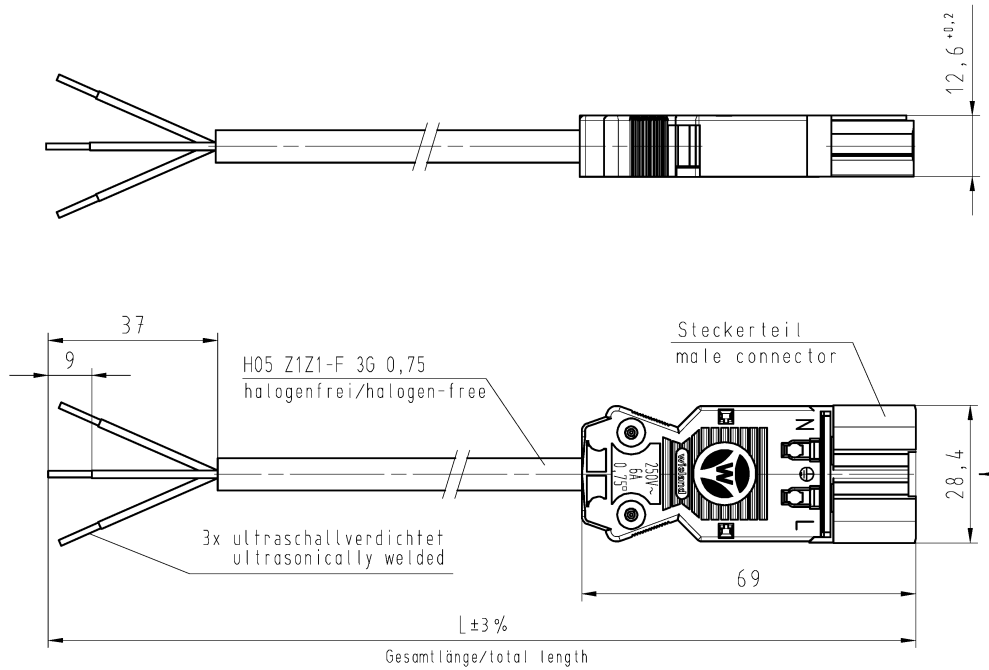


X



N = blau/blue

⏚ = grün-gelb/green-yellow

L = braun/brown

These dimensions will be especially checked at delivery

Only inspection dimensions

With /E marked dimensions are only valid for internal use

Diese Maße werden bei Abnahme besonders geprüft

Ausschließlich Prüfmaße

Mit /E gekennzeichnete Maße sind nur für interne Zwecke gültig

Weitergabe sowie Vervielfältigung dieses Dokuments, Verwertung und Mitteilung seines Inhalts sind verboten, soweit nicht ausdrücklich gestattet. The reproduction, distribution and utilization of this document as well as the communication of its contents to others without express autorization is prohibited.

| .F | Farbe colour |
|---|---|
| .1 | schwarz black |
| .2 | weiß white |

| Teile-Nr. part-no. | L | Beispiel (Farbe: schwarz) exampel (colour: black) | Typ type |
|---|---|---|---|
| 92.230.XX64.F | XX in dm-Schritten | 92.230.1064.1 = 10dm/L= 1000mm | GST18I3K1-S 75H 10SW |
| U2.230.XX64.F | XX in m-Schritten | U2.230.1264.1 = 12 m/L=12000mm | GST18I3K1-S 75H X12SW |

Weitere Daten siehe KATALOG oder eKatalog.
Additional data see CATALOG or eCatalog.

www.wieland-electric.com
eshop.wieland-electric.com

Tolerierung Size ISO 14405Ⓔ/Tolerance system Size ISO 14405Ⓔ.
(This ISO-standard describes the envelope principle. According to the envelope principle the deviations of form and parallelism are limited by the size tolerances).

ja/yes ☒ Stoffverbots- und Deklarationsliste nach WN 5020.010 ist einzuhalten. Conformity with Wieland document WN 5020.010 e (list of prohibited / declarable hazardous substances) to be declared!

Freitoleranz nach
General tolerance

CAD - Zeichnung, keine manuellen Änderungen
CAD - drawing, no manual modifications allowed

1.Verwendung: -
First Use:

Blatt: 1 von 1
Sheet: of

Werkstoff/Material

Maßstab/Scale 1:1

| 2015 | Tag/Date | Name |
|---|---|---|
| gezeichnet drawn | 16.10. | Dütsch T. |
| geprüft checked | - | - |
| Normgepr. Stand. check | - | - |

T

Zeichnung Nr./Drawing No. 92.230.0264.1 01K

Index

Maße in mm/Dimensions are in mm

Vol. mm³ Ofl./Surf. mm²

Ersatz für/Replacement for: -

Index | Datum / Blatt Date / Sheet

Änderung/Revision

wieland
www.wieland-electric.com

Type GST18I3 K1-S 75H ...

Benennung/Title

PRE-ASSEMBLED CABLE
KONFEKT_LEITUNG
Stecker - freies Ende Crimpversion K1
250V AC 6A 0,75qmm

92_230_0264_1_01K_1 CADW3027 Duetsch 2015-10-16T10:24:07 1.000

QU-MEE-01/14 -