Ficha técnica de producto

Artículo Nº 92.230.1064.2

Cable de conexión GST18I3K1-S 75H 10WS

gesis® CLASSIC Cable de conexión, Macho - extremo libre, número de polos 3, tensión asignada 250 V, corriente asignada 6 A, tipo de cable H05Z1Z1-F, certificación cpr Eca, longitud total 1 m, sección nominal 0,75 mm², color de codificación Blanco



Artículo Nº	92.230.1064.2
EAN	4049088329623
Unidad de embalaje	50 Pieza (s)

Certificaciones / Homologaciones

Datos técnicos

Datos generales

Corriente Asignada	6 A
Tensión Asignada	250 V
Tensión de cortocircuito	4 kV
Grado de polución	2
Codificación mecánica	Code 1
Resistencia de continuidad	23,3 mOhm
Con cierre	Auto-bloqueo (desbloqueo con herramienta)
Color de codificación	Blanco
Codificación del polo	L, N, PE
Color de la capota	Blanco

Tipo

Sección nominal	0,75 mm²
Grado de protección (IP)	IP40
Desforrado del conductor	9 mm
Desforrado de manguera	35 mm
Preparación del final del conductor	Punteras soldadas por ultrasonidos
Tipo de cableado	H05Z1Z1-F
Color del cable	Blanco
Diámetro del cable máx.	8,2 mm
Versión del cable	Macho - extremo libre
Tipo de cableado	Cable de conexión
Tipo de conector en un extremo del cable	Extremo libre
Tipo de conector en el otro extremo del cable	Conector GST18i3

Material

Superficie final	Zincado
Libre de halógenos	Sí

Temperatura contínua del cable	60 °C
Componentes de aislamiento de temperatura contínua	100 °C
Carga calorífica	0,299 kWh/St
Certificación CPR	Eca

Dimensiones

Longitud total	1 m

Accesorios

Artículo Nº	Tipo	Descripción
05.587.3156.0	Bloqueo (G)ST18 WS	
05.587.3156.1	Bloqueo (G)ST18 SW	
06.560.0300.0	Material de montaje GST18I3 SW	
06.561.7853.0	Marco de montaje GST18I3 SW	
05.561.3653.0	Tapón GST18I3VS B WS	
05.561.3653.1	Tapón GST18I3VS B SW	
05.564.5353.0	Tapón GST18I3/4/5 SW	
05.564.5353.2	Tapón GST18I3/4/5 WS	
05.594.4250.0	Tapón ST18/3B + GST18I3 ST WS	
05.594.4253.0	Tapón ST18/3B + GST18I3 ST WS	

Dibujo técnico

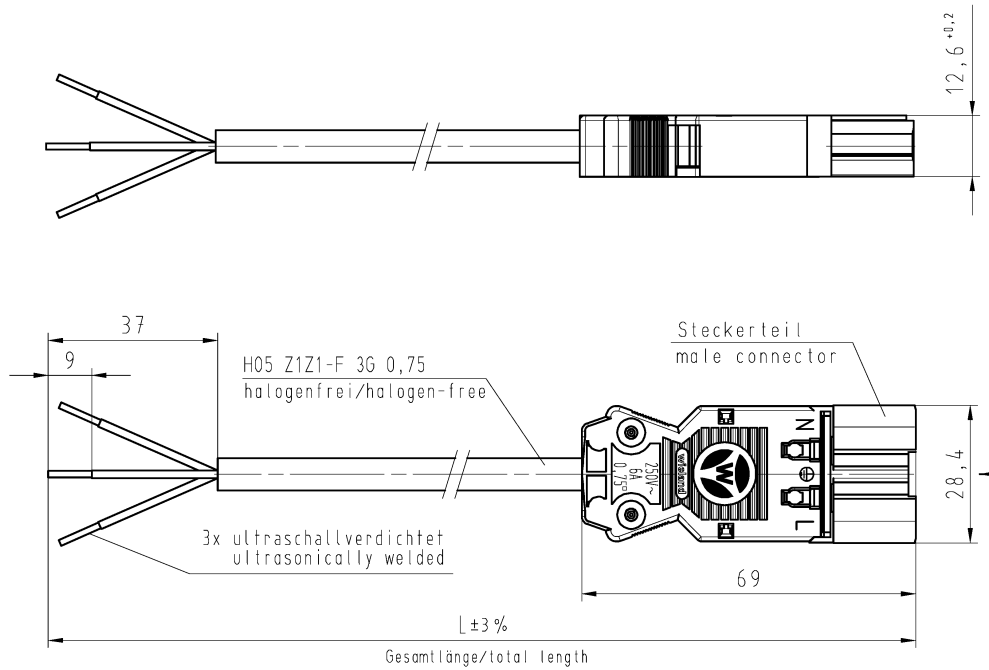

X



N = blau/blue

⏚ = grün-gelb/green-yellow

L = braun/brown

These dimensions will be especially checked at delivery

Only inspection dimensions

With /E marked dimensions are only valid for internal use

Diese Maße werden bei Abnahme besonders geprüft

Ausschließlich Prüfmaße

Mit /E gekennzeichnete Maße sind nur für interne Zwecke gültig

Weitergabe sowie Vervielfältigung dieses Dokuments, Verwertung und Mitteilung seines Inhalts sind verboten, soweit nicht ausdrücklich gestattet. The reproduction, distribution and utilization of this document as well as the communication of its contents to others without express autorization is prohibited.

.F	Farbe colour
.1	schwarz black
.2	weiß white

Teile-Nr. part-no.	L	Beispiel (Farbe: schwarz) exampel (colour: black)	Typ type
92.230.XX64.F	XX in dm-Schritten	92.230.1064.1 = 10dm/L= 1000mm	GST18I3K1-S 75H 10SW
U2.230.XX64.F	XX in m-Schritten	U2.230.1264.1 = 12 m/L=12000mm	GST18I3K1-S 75H X12SW

Weitere Daten siehe KATALOG oder eKatalog.
Additional data see CATALOG or eCatalog.

www.wieland-electric.com
eshop.wieland-electric.com

Tolerierung Size ISO 14405Ⓔ/Tolerance system Size ISO 14405Ⓔ.
(This ISO-standard describes the envelope principle. According to the envelope principle the deviations of form and parallelism are limited by the size tolerances).

ja/yes ☒ Stoffverbots- und Deklarationsliste nach WN 5020.010 ist einzuhalten. Conformity with Wieland document WN 5020.010 e (list of prohibited / declarable hazardous substances) to be declared!

Freitoleranz nach
General tolerance

CAD - Zeichnung, keine manuellen Änderungen
CAD - drawing, no manual modifications allowed

1.Verwendung: -
First Use:

Blatt: 1 von 1
Sheet: of

Werkstoff/Material

Maßstab/Scale 1:1

2015	Tag/Date	Name
gezeichnet drawn	16.10.	Dütsch T.
geprüft checked	-	-
Normgepr. Stand. check	-	-

T

Zeichnung Nr./Drawing No. 92.230.0264.1 01K

Index

Maße in mm/Dimensions are in mm

Vol. mm³ Ofl./Surf. mm²

Ersatz für/Replacement for: -

Index | Datum / Blatt Date / Sheet

Änderung/Revision

wieland
www.wieland-electric.com

Type GST18I3 K1-S 75H ...

Benennung/Title

PRE-ASSEMBLED CABLE
KONFEKT_LEITUNG
Stecker - freies Ende Crimpversion K1
250V AC 6A 0,75qmm

92_230_0264_1_01K_1 CADW3027 Duetsch 2015-10-16T10:24:07 1.000

QU-MEE-01/14 -