Ficha técnica de producto

Artículo Nº 58.504.2055.0

Borne seccionable por cuchilla WT 4 TKM

Borne seccionador por cuchilla con Conexión por tornillo para montaje en TS 35, sección: 4 mm², anchura: 6 mm, color: gris

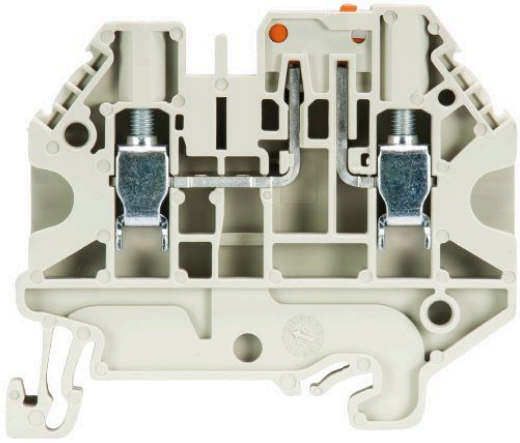

Artículo Nº	58.504.2055.0
EAN	4049088164019
Unidad de embalaje	100 Pieza (s)

Certificaciones / Homologaciones

Datos técnicos

Datos generales

Sección nominal del conductor	4 mm²
Color	Gris
Número de pisos	1
Número de conexiones por piso	2
Anchura del borne	6 mm
Carcasa para aislamiento	PA666
Tipo de inflamabilidad del material de aislamiento según UL94	V0
Método de montaje	Carril DIN (top hat rail)
Bornes para instalaciones eléctricas	Sí
Anzahl der Klemmstellen je Etage	2
Montageart	Carril DIN (top hat rail)
Brennbarkeitsklasse des Isolierstoffs	V0
Reihenklemmen für Installationsverteiler	Sí

Datos técnicos

Corriente Asignada	24 A
Tensión Asignada	500 V
Tensión de cortocircuito	6 kV
Grado de polución	3
Tapa de cierre requerida	Sí
Material de aislamiento	Termoplástico
Longitud	56 mm

Datos de conexión

Tipo de conexión 1	conexión por tornillo
Tipo de conexión 2	conexión por tornillo

Mínima sección del conductor rígida	0,14 mm²
Máxima sección rígida del conductor	6 mm²
Mínima sección del conductor flexible	0,14 mm²
Máxima sección del conductor multifilar	6 mm²
Sección mín. de la cubierta del cable (flexible, semirígida) con punteras del cable	0,5 mm²
Sección máx. del conductor (flexible, rígido) con puntera del cable	4 mm²
Desforrado del conductor	9 mm
Par de apriete del conductor	0,5 Nm

Datos técnicos UL/CSA

Sección del conductor UL	26-10 AWG
Tensión UL	300 V
Corriente facotry wiring	16 A
Corriente field wiring	16 A
Sección del conductor CSA	26-10 AWG
Tensión CSA	300 V
Corriente CSA	16 A

Accesorios

Artículo Nº	Tipo	Descripción
Z7.261.1227.0	Peine de unión IVB WKF 4 - 2	
Z7.261.1327.0	Peine de unión IVB WKF 4 - 3	
Z7.261.1427.0	Peine de unión IVB WKF 4 - 4	
Z7.261.1527.0	Peine de unión IVB WKF 4 - 5	
Z7.261.1627.0	Peine de unión IVB WKF 4 - 6	
Z7.261.1727.0	Peine de unión IVB WKF 4 - 7	
Z7.261.1827.0	Peine de unión IVB WKF 4 - 8	
Z7.261.1927.0	Peine de unión IVB WKF 4 - 9	
Z7.261.2027.0	Peine de unión IVB WKF 4 - 10	
98.300.0000.0	Carril DIN TS 35x7,5 UNPERF - l:2000mm	
98.300.1000.0	Carril DIN TS 35x7,5 PERF 15mm - l:2000mm	
98.300.1800.0	Carril DIN TS 35x7,5 PERF 18mm - l:2000mm	
98.300.1900.0	Carril DIN TS 35x7,5 PERF 25mm - l:2000mm	
98.360.0000.0	Carril DIN TS 35x15-2,3 UNPERF - l:2000mm	
98.360.0004.0	Carril DIN TS 35x15-2,3 UNPERF FZN - l:2000mm	
98.370.0000.0	Carril DIN TS 35x15 UNPERF - l:2000mm	
98.370.1000.0	Carril DIN TS 35x15 PERF 15mm - l:2000mm	
98.380.0000.0	Carril DIN TS 35x15-2,3 UNPERF CU - l:2000mm	
07.313.2855.0	Partición TW WT 4... GR	
07.313.2955.0	Tapa final AP WT 4... GR	
04.242.6053.0	Tira de etiquetas 9705 A / 6 / 10	

Dibujo técnico

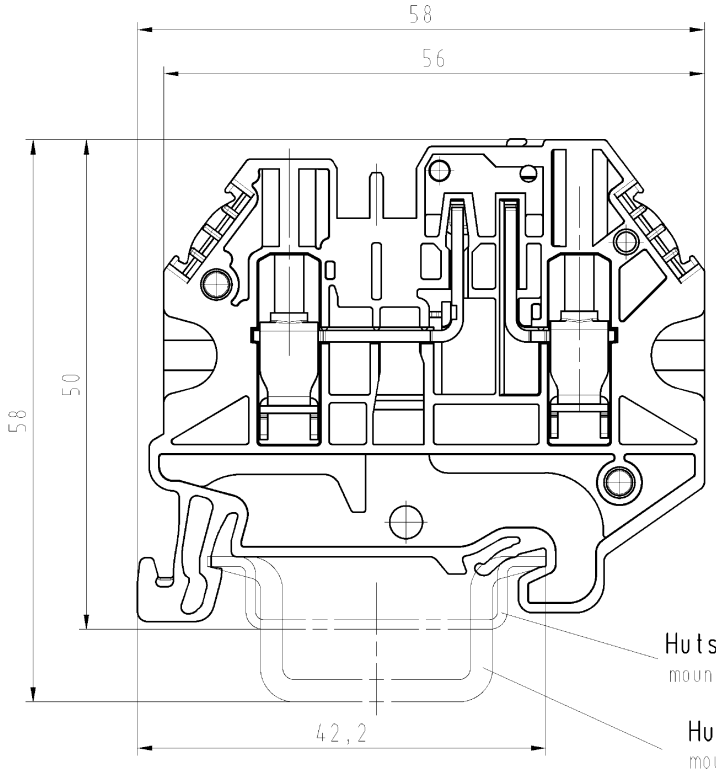

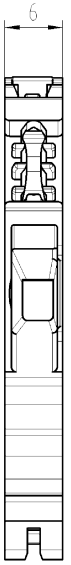

M/scale 1:1

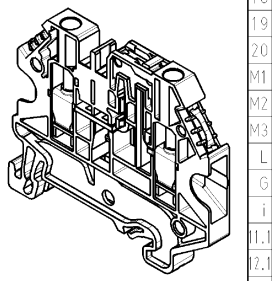

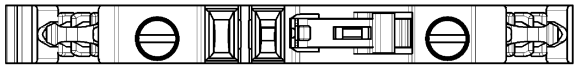

∗ = spezielle Verpackung / special package

	Teile-Nr. part-no.	Farbe color
	58.504.2055.0	grau grey
	58.504.2055.6	blau blue
∗	58.504.2095.0	grau grey
∗	58.504.2095.6	blau blue

Toleranz nach DIN 7167/Tolerance system acc. to DIN 7167. (This DIN-standard describes the envelope principle. According to the envelope principle the deviations of form and parallelism are limited by the size tolerances).

ja/yes ☒ Stoffverbots- und Deklarationsliste nach UU-TOM-05/03 ist einzuhalten. Conformity with Wieland document UU-TOM-05/03 (list of prohibited / declarable hazardous substances) to be declared!

Freitoleranz nach General tolerance

CAD - Zeichnung, keine manuellen Änderungen CAD - drawing, no manual modifications allowed

1.Verwendung: First Use: -

Blatt: Sheet: 1 von of 1

Werkstoff/Material

Maßstab/Scale 2:1

Vol. mm³ Oft./Surf. mm²

	2013	Tag/Date	Name
gezeichnet drawn		18.01.	Eller
geprüft checked		-	-
Normgepr. Stand. check		-	-

Zeichnung Nr./Drawing No. T 58.504.2055.0 01K Index

Maße in mm/Dimensions are in mm

Ersatz für/Replacement for: -

Index | Datum / Blatt Date / Sheet

Änderung/Revision

wieland Elektrische Verbindungen

Type WT 4 TKM

Benennung/Title

DURCHGANGSKLEMME

feed thourgh terminal block

DU-PEM-08/91a

Weitergabe sowie Vervielfältigung dieses Dokuments, Verwertung und Mitteilung seines Inhalts sind verboten, soweit nicht ausdrücklich gestattet. The reproduction, distribution and utilization of this document as well as the communication of its contents to others without express authorization is prohibited.

These dimensions will be especially checked at delivery

Only inspection dimensions

With „E marked dimensions are only valid for internal use

Diese Maße werden bei Abnahme besonders geprüft

Ausschließlich Prüfmaße

Mit „E gekennzeichnete Maße sind nur für interne Zwecke gültig

5860420550001K_2 CADM3070 U0016728 2013-01-21T12:57:26 1.000