Ficha técnica de producto

Artículo Nº 57.504.9055.0

Borna de tierra WK 4 SL

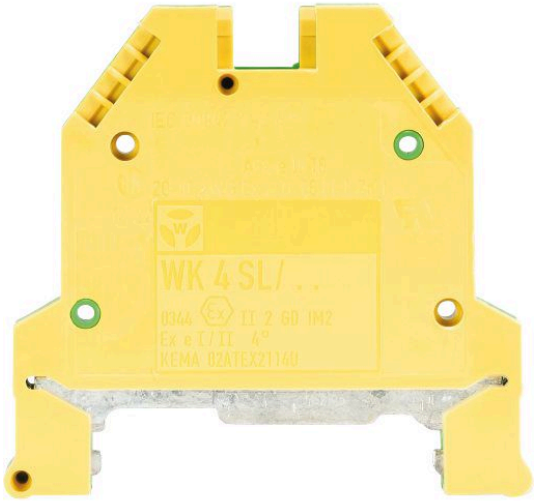

Artículo Nº	57.504.9055.0
EAN	4015573458628
Unidad de embalaje	100 Pieza (s)

Certificaciones / Homologaciones

CAN-Ex ATEX USA-Ex

Datos técnicos

Datos generales

Sección nominal del conductor	4 mm²
Color	Verde/amarillo
Número de pisos	1
Número de conexiones por piso	2
Anchura del borne	6 mm
Carcasa para aislamiento	PA666
Tipo de inflamabilidad del material de aislamiento según UL94	V0
Con certificación ATEX "Ex e"	Sí
Método de montaje	TS35
Bornes para instalaciones eléctricas	Sí
Anzahl der Klemmstellen je Etage	2
Montageart	TS35
Brennbarkeitsklasse des Isolierstoffs	V0
Reihenklemmen für Installationsverteiler	Sí

Datos técnicos

Tensión Asignada	800 V
Tensión de cortocircuito	8 kV
Grado de polución	3
Tapa de cierre requerida	No
Material de aislamiento	Termoplástico
Longitud	51 mm

Datos de conexión

Tipo de conexión 1	conexión por tornillo
Tipo de conexión 2	conexión por tornillo

Mínima sección del conductor rígida	0,5 mm²
Máxima sección rígida del conductor	6 mm²
Mínima sección del conductor flexible	0,5 mm²
Máxima sección del conductor multifilar	4 mm²
Desforrado del conductor	9 mm
Par de apriete del conductor	0,5 Nm
Par de montaje del carril	0.5

Datos técnicos UL/CSA

Sección del conductor UL	22-10 AWG
Sección del conductor CSA	20-10 AWG

Accesorios

Artículo Nº	Tipo	Descripción
98.300.0000.0	Carril DIN TS 35x7,5 UNPERF - l:2000mm	
98.300.1000.0	Carril DIN TS 35x7,5 PERF 15mm - l:2000mm	
98.300.1900.0	Carril DIN TS 35x7,5 PERF 25mm - l:2000mm	
98.360.0000.0	Carril DIN TS 35x15-2,3 UNPERF - l:2000mm	
98.360.0004.0	Carril DIN TS 35x15-2,3 UNPERF FZN - l:2000mm	
98.370.0000.0	Carril DIN TS 35x15 UNPERF - l:2000mm	
98.370.1000.0	Carril DIN TS 35x15 PERF 15mm - l:2000mm	
98.380.0000.0	Carril DIN TS 35x15-2,3 UNPERF CU - l:2000mm	
04.242.6053.0	Tira de etiquetas 9705 A / 6 / 10	

Dibujo técnico

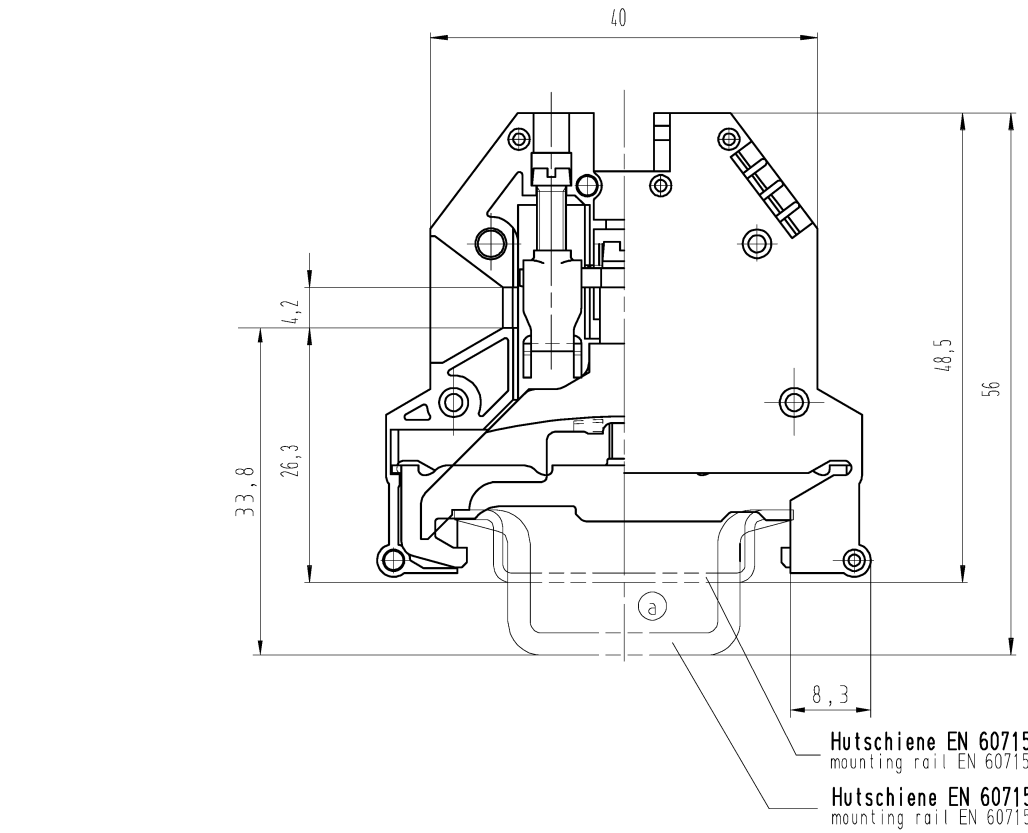

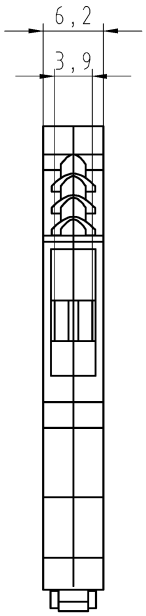

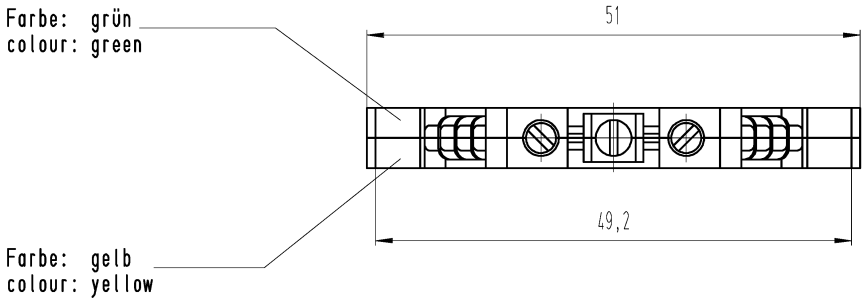

Weitere Daten siehe Katalog
further data see catalog

Teile-Nr. part-number	Typ type
57.504.9055.0	WK 4 SL VO

Toleranzierung Size ISO 14405Ⓔ/Tolerance system Size ISO 14405Ⓔ. (This ISO-standard describes the envelope principle. According to the envelope principle the deviations of form and parallelism are limited by the size tolerances).

ja/yes ☒ Stoffverbots- und Deklarationsliste nach WN 5020.010 ist einzuhalten. Conformity with Wieland document WN 5020.010 e (list of prohibited / declarable hazardous substances) to be declared!

Freitoleranz nach General tolerance

CAD - Zeichnung, keine manuellen Änderungen
CAD - drawing, no manual modifications allowed

1.Verwendung: First Use: -

Blatt: Sheet: 1 von of 1

Werkstoff/Material

Maßstab/Scale 2:1

Vol. mm³ Ofl./Surf. mm²

	Name	Tag/Date
2004		
gezeichnet drawn	Schmitt J.	27.09.
geprüft checked	-	-
Normgepr. Stand. check	-	-

Zeichnung Nr./Drawing No. T 57.504.9055.0 01K Index a

Maße in mm/Dimensions are in mm

Ersatz für/Replacement for: -

Index	Datum / Blatt Date / Sheet
a	02.06.2015/

Änderung/Revision

wieland
www.wieland-electric.com

Type

Benennung/Title

SCHUTZLEITERKLEMME

earth terminal

These dimensions will be especially checked at delivery
Only inspection dimensions
With Æ marked dimensions are only valid for internal use

Diese Maße werden bei Abnahme besonders geprüft
Ausschließlich Prüfmaße
Mit Æ gekennzeichnete Maße sind nur für interne Zwecke gültig

Weitergabe sowie Vervielfältigung dieses Dokuments, Verwertung und Mitteilung seines Inhalts sind verboten, soweit nicht ausdrücklich gestattet. Zuwiderhandlungen verpflichten zum Schadenersatz. Alle Rechte für den Fall der Patenterteilung oder Gebrauchsmuster-Eintragung vorbehalten. Any reproduction, distribution and utilization of this document as well as the communication of its contents to others without express authorization is prohibited.