Ficha técnica de producto

Artículo Nº 56.703.5053.0

Borne de paso WKF 2,5/D1/2/35

Borne de paso con conexión por cepo para montaje en TS 35, sección: 2.5mm², anchura: 5 mm, color: gris

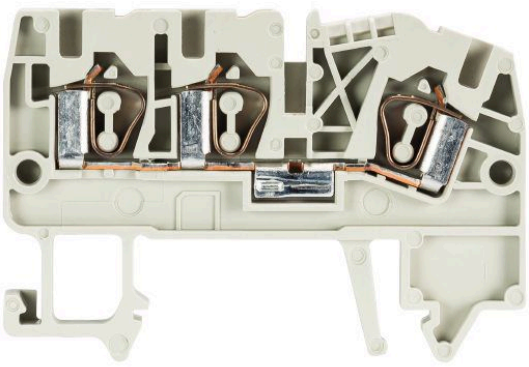

Artículo Nº	56.703.5053.0
EAN	4015573346697
Unidad de embalaje	100 Pieza (s)

Certificaciones / Homologaciones

Datos técnicos

Datos generales

Sección nominal del conductor	2,5 mm²
Color	Gris
Número de pisos	1
Número de conexiones por piso	3
Anchura del borne	5 mm
Carcasa para aislamiento	PA666
Tipo de inflamabilidad del material de aislamiento según UL94	V0
Con certificación ATEX "Ex e"	Sí
Método de montaje	Carril DIN (top hat rail) 35/7.5 mm
Bornes para instalaciones eléctricas	Sí
Anzahl der Klemmstellen je Etage	3
Montageart	Carril DIN (top hat rail) 35/7.5 mm
Brennbarkeitsklasse des Isolierstoffs	V0
Reihenklemmen für Installationsverteiler	Sí

Datos técnicos

Corriente Asignada	24 A
Tensión Asignada	800 V
Tensión de cortocircuito	8 kV
Grado de polución	3
Tapa de cierre requerida	Sí
Material de aislamiento	Termoplástico
Longitud	60,5 mm

Datos de conexión

Tipo de conexión 1	conexión por cepo

Tipo de conexión 2	conexión por cepo
Mínima sección del conductor rígida	0,5 mm²
Máxima sección rígida del conductor	4 mm²
Mínima sección del conductor flexible	0,13 mm²
Máxima sección del conductor multifilar	2,5 mm²
Desforrado del conductor	11 mm

Datos técnicos UL/CSA

Sección del conductor UL	22-12 AWG
Tensión UL	600 V
Corriente facotry wiring	30 A
Corriente field wiring	20 A
Sección del conductor CSA	24-12 AWG
Tensión CSA	600 V
Corriente CSA	25 A

Accesorios

Artículo Nº	Tipo	Descripción
Z7.280.6227.0	Peine de unión IVBWKF 2,5- 2	
Z7.280.6327.0	Peine de unión IVBWKF 2,5- 3	
Z7.280.6427.0	Peine de unión IVBWKF 2,5- 4	
Z7.280.6527.0	Peine de unión IVBWKF 2,5- 5	
Z7.280.6627.0	Peine de unión IVBWKF 2,5- 6	
Z7.280.6727.0	Peine de unión IVBWKF 2,5- 7	
Z7.280.6827.0	Peine de unión IVBWKF 2,5- 8	
Z7.280.6927.0	Peine de unión IVBWKF 2,5- 9	
Z7.280.7027.0	Peine de unión IVBWKF 2,5- 10	
Z7.280.7127.0	Peine de unión IVBWKF 2,5- 11	
Z7.280.7227.0	Peine de unión IVBWKF 2,5- 12	
Z7.280.7327.0	Peine de unión IVBWKF 2,5- 13	
Z7.280.7427.0	Peine de unión IVBWKF 2,5 - 14	
Z7.280.7527.0	Peine de unión IVBWKF 2,5- 15	
Z7.280.7627.0	Peine de unión IVBWKF 2,5 - 16	
Z7.280.7727.0	Peine de unión IVBWKF 2,5 - 17	
Z7.280.7827.0	Peine de unión IVBWKF 2,5 - 18	
Z7.280.7927.0	Peine de unión IVBWKF 2,5 - 19	
Z7.280.8027.0	Peine de unión IVBWKF 2,5- 20	
98.300.0000.0	Carril DIN TS 35x7,5 UNPERF - l:2000mm	
98.300.1000.0	Carril DIN TS 35x7,5 PERF 15mm - l:2000mm	
98.300.1800.0	Carril DIN TS 35x7,5 PERF 18mm - l:2000mm	
98.300.1900.0	Carril DIN TS 35x7,5 PERF 25mm - l:2000mm	
98.360.0000.0	Carril DIN TS 35x15-2,3 UNPERF - l:2000mm	
98.360.0004.0	Carril DIN TS 35x15-2,3 UNPERF FZN - l:2000mm	
98.370.0000.0	Carril DIN TS 35x15 UNPERF - l:2000mm	
98.370.1000.0	Carril DIN TS 35x15 PERF 15mm - l:2000mm	
98.380.0000.0	Carril DIN TS 35x15-2,3 UNPERF CU - l:2000mm	
07.312.2353.0	Tapa final APF 2,5/D 1/2	
07.312.2353.6	Tapa final APF 2,5/D 1/2 BLAU	
07.312.2353.7	Tapa final APF 2,5/D 1/2 GRUEN	
07.312.2453.0	Partición TWF 2,5/D 1/2	
07.312.2453.6	Partición TWF 2,5/D 1/2 BLAU	

Dibujo técnico

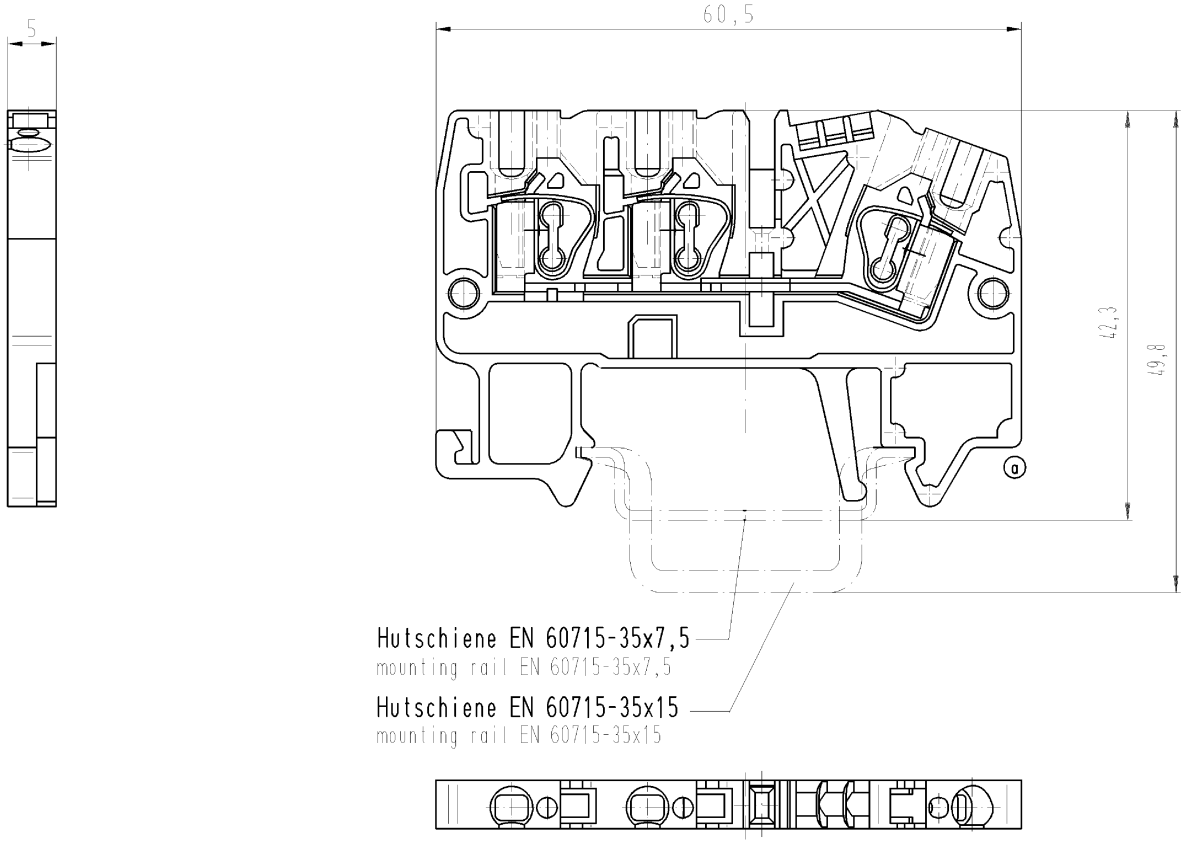

Weitere Daten siehe Katalog
further data see catalog

Teile-Nr. part-nr.	Farbe colour	Typ type
56.703.5053.0	grau grey	WKF 2,5/D1/2/35
56.703.5053.6	blau blue	WKF 2,5/D1/2/35 BLAU WKF 2,5/D1/2/35 blue

Freitoleranz nach DIN | CAD - Zeichnung, keine manuellen Änderungen | 1.Verwendung: - | Bl.: 1 von 1

Maßstab	2002	Tag	Name	Zeichnung Nr.	Index
2:1	Entworfen	17.07.	Schneiderb.	T 56.703.5053.0 01K	a
	Geprüft	-	-		
	Normgepr.	-	-	Ersatz für: -	

Buchstabe	Datum / Blatt
a	28.06.2004/

Änderung

wieland Elektrische Verbindungen

Benennung
DURCHGANGSKLEMME
Schraubenlos
terminal (screwless)

Diese Maße werden bei Abnahme besonders geprüft
Ausschließlich Prüfmaße
Mit /E gekennzeichnete Maße sind nur für interne Zwecke gültig

Weitergabe sowie Vervielfältigung dieses Dokuments, Verwertung und Mitteilung seines Inhalts sind verboten, soweit nicht ausdrücklich gestattet.
The reproduction, distribution and utilization of this document as well as the communication of its contents to others without express autorization is prohibited.

56703505300 1K_4 CADW020 Bauer 2004-06-29T08:12:50 1.000