Data sheet del prodotto

Nr. Art. 92.954.4453.0

Connettori GST18I5S S1 ZR1 S PB02

gesis® CLASSIC Connettori, Numero di poli 5, Spina, Tipo di attacco attacco a vite, Tensione nominale 250 V / 400 V, Corrente nominale 20 A, Diametro del cavo 7 - 12 mm, Colore della codifica / inserto Blu plastello

Nr. Art.	92.954.4453.0
EAN	4015573960947
Quantità per ordine	50 Pezzo

Certificati/Approvazioni

Dati tecnici

Generale

Corrente nominale	20 A
Tensione nominale	250 V / 400 V
Tensione nominale di tenuta	4 kV
Serracavo	sì
Grado di inquinamento	2
Codifica meccanica	Codice 2
Bloccabile	autobloccante (può essere sbloccato con un attrezzo)
Colore della codifica / inserto	Blu plastello
Marcatura del polo	L, N, PE, D1, D2
Colore della custodia con serracavo	Nero
RAL-Nummer Codierung/Kontakteinsatz	5024

Dati di connessione

Diametro cavo max.	12 mm
Diametro cavo	7 mm
Sezione cavo rigido	2,5 mm²
Sezione cavo rigido 2 (min)	0,75 mm²
Sezione cavo flessibile max.	2,5 mm²
Sezione cavo flessibile 2 (min)	0,75 mm²
Attacchi per polo	1
Lunghezza sguainatura	37 mm
Lunghezza di spelatura	7 mm

Esecuzione

Esecuzione	Spina
Tipo di attacco	attacco a vite
Grado di protezione (IP)	IP40

Materiale

Materiale della custodia	Poliammide
Privo di alogeni	sì

Materiale del contatto	CuZn
Carico di infiammabilità	0,157 kWh/St
Resistenza alla temperatura continua dei componenti isolati	100 °C
Trattamento superficie	stagnato

Dimensioni

Lunghezza	76,4 mm
larghezza	47,75 mm
Altezza	15 mm

Accessori

Nr. Art.	Tipo	Descrizione
05.587.3156.0	Chiusura (G)ST18 WS	
05.587.3156.1	Chiusura (G)ST18 SW	
05.564.5353.0	Coperchio di protezione GST18I3/4/5 SW	
05.564.5353.2	Coperchio di protezione GST18I3/4/5 WS	
05.566.9253.0	Coperchio di protezione GST18I5 BUCHSEN	

Montaggio

Nr. Art.	Tipo	Descrizione
92.953.4453.0	Connettori GST18I5S B1 ZR1 S PB02	gesis® CLASSIC Connettori, Numero di poli 5, Presa, Tipo di attacco attacco a vite, Tensione nominale 250 V / 400 V, Corrente nominale 20 A, Diametro del cavo 7 - 12 mm, Colore della codifica / inserto Blu plastello
92.053.0058.0	Connettore da pannello GST18I5L B1H WS	gesis® CLASSIC Connettore da pannello, Connettore a saldare, horizontal, without fastening flange, Numero di poli 5, Esecuzione Presa, Tipo di attacco Attacco a saldare, Tensione nominale 250 V / 400 V, Corrente nominale 20 A, Colore della codifica / inserto Bianco
92.257.1000.9	Cavo preconfezionato GST18I5KSBS 15 10PB02	gesis® CLASSIC Cavo di collegamento, Presa - spina, Numero di poli 5, Tensione nominale 250 V / 400 V, Corrente nominale 16 A, Tipo di cavo H05VV-F, Classe di infiammabilità Eca, Lunghezza totale 1 m, Sezione nominale conduttore 1,5 mm², Colore della codifica / inserto Blu plastello
92.257.1004.9	Cavo preconfezionato GST18I5K1-S 15 10PB02	gesis® CLASSIC Cavo di connessione, Spina - terminale libero, Numero di poli 5, Tensione nominale 250 V / 400 V, Corrente nominale 16 A, Tipo di cavo H05VV-F, Classe di infiammabilità Eca, Lunghezza totale 1 m, Sezione nominale conduttore 1,5 mm², Colore della codifica / inserto Blu plastello
92.053.0258.0	Connettore da pannello GST18I5L B1V BL01	gesis® CLASSIC Connettore da pannello, Connettore a saldare, horizontal, without fastening flange, Numero di poli 5, Esecuzione Presa, Tipo di attacco Attacco a saldare, Tensione nominale 50 V, Corrente nominale 6 A, Colore della codifica / inserto Blu chiaro
92.053.0458.0	Connettore da pannello GST18I5L B1H PB02	gesis® CLASSIC Connettore da pannello, Connettore a saldare, horizontal, without fastening flange, Numero di poli 5, Esecuzione Presa, Tipo di attacco Attacco a saldare, Tensione nominale 250 V / 400 V, Corrente nominale 20 A, Colore della codifica / inserto Blu plastello
92.257.1003.0	Cavo preconfezionato GST18I5KSB- 15 10TR01	gesis® CLASSIC Cavo di connessione, Presa - terminale libero, Numero di poli 5, Tensione nominale 250 V / 400 V, Corrente nominale 16 A, Tipo di cavo H05VV-F, Classe di infiammabilità Eca, Lunghezza totale 1 m, Sezione nominale conduttore 1,5 mm², Colore della codifica / inserto rosso

Disegno tecnico

Auslieferungszustand: unmontiert
/delivery condition: unmounted

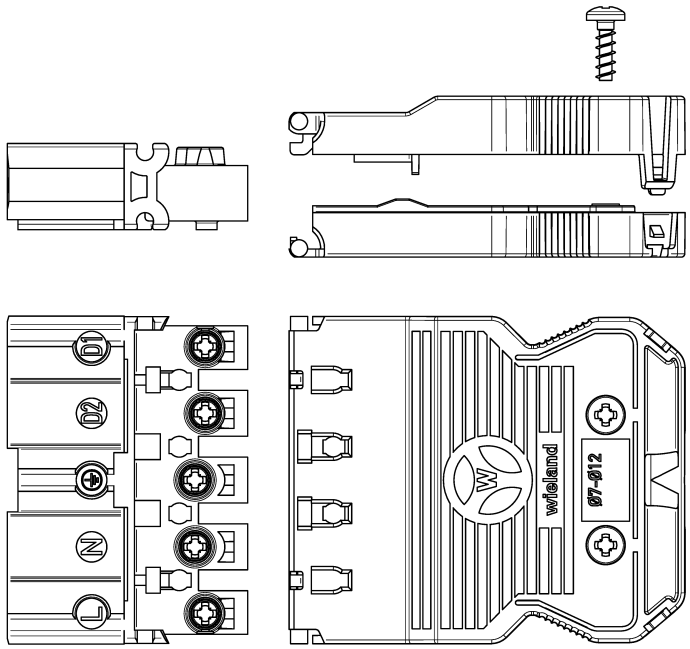

montierter Zustand
/mounted state

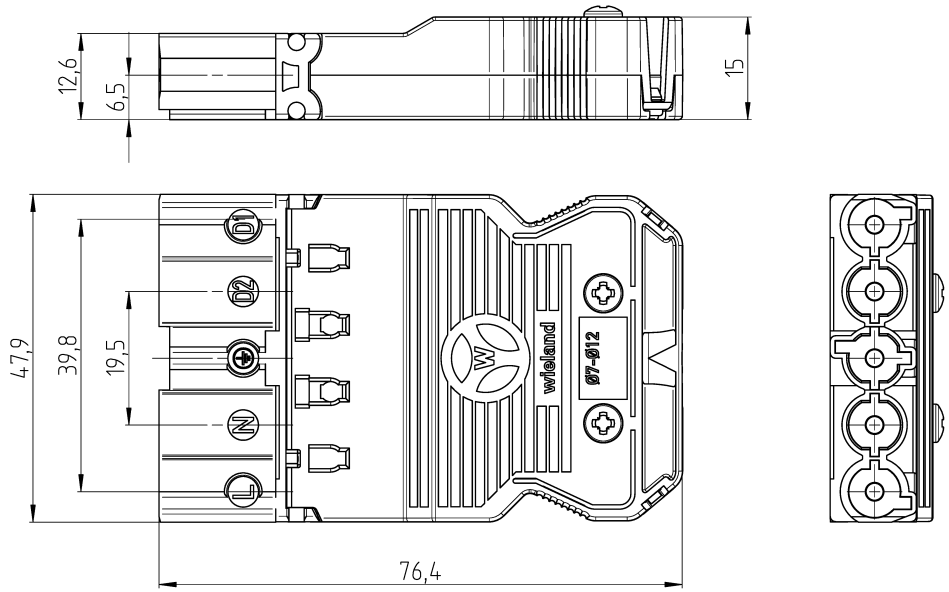

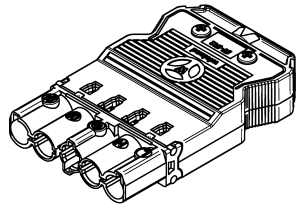

Teile-Nr. /part-no.	Farbe Kodierung /colour coding	Farbe Gehäuse /colour housing	Typ /type
92.953.4453.0	pastellblau ähnl. RAL 5024 /pastel blue sim. RAL 5024	schwarz ähnl. RAL 9005 /black sim. RAL 9005	GST18I5S S1 ZR1 PB02

Weitere Daten siehe KATALOG oder eKatalog
additional data see CATALOG or eCATALOG
www.wieland-electric.com
eshop.wieland-electric.com

Tolerierung Size ISO 14405 Ⓔ / Tolerance system Size ISO 14405 Ⓔ.
(This ISO-standard describes the envelope principle. According to the envelope principle the deviations of form and parallelism are limited by the size tolerances).

ja/yes ☒ Stoffverbots- und Deklarationsliste nach WN 5020.010 ist einzuhalten. Conformity with Wieland document WN 5020.010 e (list of prohibited / declarable hazardous substances) to be declared!

Freitoleranz nach
General tolerance

CAD - Zeichnung, keine manuellen Änderungen
CAD - drawing, no manual modifications allowed

1. Verwendung:
First Use:

Blatt: 1 von 1
Sheet: 1 of 1

Maßstab / Scale: 2:1

Werkstoff / Material
Farbe /colour:
siehe Tabelle
/see table

	Tag/Date	Name
gezeichnet drawn	07.11.2025	Gähl M.

Elektronische Freigabe
Electronic Release

Zeichnung Nr. / Drawing No.: T 92.954.4453.0 13K

Index

Maße in mm / Dimensions are in mm

Vol. mm³ Qfl./Srf. mm²

Ersatz für / Replacement for:

Type

Benennung/Title

STECKERTEIL+ZE
/male connector with strain relief
250/400V AC 20A 2,5mm²

Index | Datum / Blatt Date / Sheet

Änderung / Revision

wieland

© Alle Rechte vorbehalten
© All rights reserved
Vertraulich/Weitergabe
Confidentiality Class
Vertraulich
Confidential

These dimensions will be especially checked at delivery
Only inspection dimensions
With IE marked dimensions are only valid for internal use

Diese Maße werden bei Abnahme besonders geprüft
Ausschließlich Prüfmaße
Mit IE gekennzeichnete Maße sind nur für interne Zwecke gültig

2025-11-07 10:17:35 1.000

01-QU-RD-32/21