Data sheet del prodotto

Nr. Art. 92.232.1004.2

Cavo preconfezionato GST18I3K1-S 15 10WS

gesis® CLASSIC Cavo di connessione, Spina - terminale libero, Numero di poli 3, Tensione nominale 250 V, Corrente nominale 16 A, Tipo di cavo H05VV-F, Classe fuoco Eca, Lunghezza totale 1 m, Sezione nominale conduttore 1,5 mm², Colore della codifica / inserto Bianco

Nr. Art.	92.232.1004.2
EAN	4015573318328
Quantità per ordine	75 Pezzo

Approvazioni

Dati tecnici

Generale

Corrente nominale	16 A
Tensione nominale	250 V
Tensione nominale di tenuta	4 kV
Grado di inquinamento	2
Codifica meccanica	Code 1
Resistenza di contatto	11,9 mOhm
Bloccabile	autobloccante (può essere sbloccato con un attrezzo)
Colore della codifica / inserto	Bianco
Marcatura dei poli	L, N, PE
Colore della custodia con serracavo	Bianco

Esecuzione

Sezione nominale conduttore	1,5 mm²
Grado di protezione (IP)	IP40
Lunghezza di spelatura	9 mm
Lunghezza sguainatura	37 mm
Preparazione del terminale cavo	Terminali saldati a ultrasuoni
Tipo di cavo	H05VV-F
Colore del cavo	Bianco
Diametro cavo max.	8,3 mm
Tipo di cavo	Spina - terminale libero
Tipo di cavo preconfezionato	Cavo di connessione
Esecuzione lato 1	Terminale libero
Esecuzione lato 2	Spina GST18i3

Materiale

Trattamento superficie	zincato
Privo di alogeni	No
Resistenza del cavo alla temperatura continuativa	70 °C
Resistenza alla temperatura continua dei componenti isolati	100 °C
Classe di infiammabilità	0,464 kWh/St
Classe fuoco	Eca

Dimensioni

Lunghezza totale	1 m

Accessori

Nr. Art.	Tipo	Descrizione
05.587.3156.0	Chiusura (G)ST18 WS	
05.587.3156.1	Chiusura (G)ST18 SW	
06.560.0300.0	Materiale per il montaggio GST18I3 SW	
06.561.7853.0	Telaio di montaggio GST18I3 SW	
05.561.3653.0	Coperchio di protezione GST18I3VS B WS	
05.561.3653.1	Coperchio di protezione GST18I3VS B SW	
05.564.5353.0	Coperchio di protezione GST18I3/4/5 SW	
05.564.5353.2	Coperchio di protezione GST18I3/4/5 WS	
05.594.4250.0	Coperchio di protezione ST18/3B + GST18I3 ST WS	
05.594.4253.0	Coperchio di protezione ST18/3B + GST18I3 ST WS	

Disegno tecnico

.F	Farbe colour	Codierung "X" Stecker male	Kabelfarbe cable colour
.1	schwarz black	L PE N	schwarz black
.2	weiß white		weiß white
.3	grau grey	L PE N	schwarz black
.5	rot red	L PE N	schwarz black

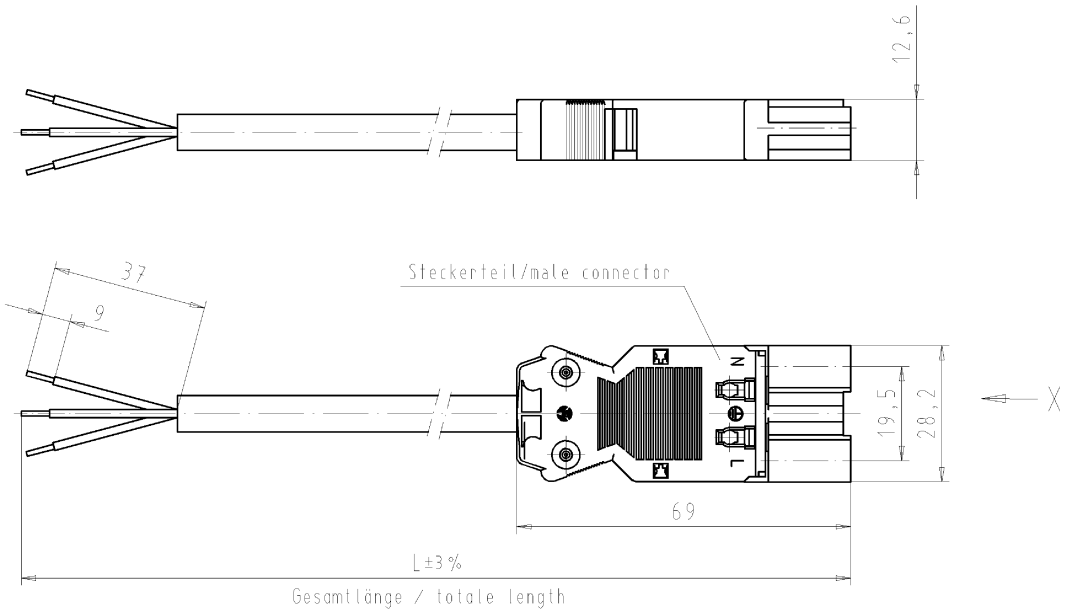

Kabel/cable H05VV-F3G1,5
Farbe/colour: siehe Tabelle/see table

Teile-Nr. part-no.	L	Beispiel (Farbe: schwarz) exampel (colour: black)	Typ type
92.232.XX04.F	XX in dm-Schritten	92.232.1004.1 = 10dm/L= 1000mm	GST18I3K1-S 15 10SW
U2.232.XX04.F	XX in m-Schritten	U2.232.1204.1 = 12 m/L=12000mm	GST18I3K1-S 15 X12SW

Typ/type: GST18I3K1-S 15 ..
SW = schwarz/black
WS = weiß/white
GR01 = grau/grey
RT03 = rot/red

Weitere Daten siehe Katalog
further data see catalog

Tolerierung nach DIN 7167/Tolerance system acc. to DIN 7167.
[This DIN-standard desbribes the envelope principle. According to the envelope principle the deviations of form and parallelism are limited by the size tolerances].

ja/yes ☒ Stoffverbots- und Deklarationsliste nach UU-TQM-05/03 ist einzuhalten. Conformity with Wieland document UU-TQM-05/03 [list of prohibited / declarable hazardous substances] to be declared!

Freitoleranz nach General tolerance -
CAD - Zeichnung, keine manuellen Änderungen
CAD - drawing, no manual modifications allowed
1.Verwendung: First Use: -
Blatt: Sheet: 1 von of 1

	/	Werkstoff/Material	2004	Tag/Date	Name	T	Zeichnung Nr./Drawing No. 92.232.0204.1 01K	Index a
	/		gezeichnet drawn	14.05.	Schmitt J.		
	/	Maßstab/Scale /	geprüft checked	-	-		
	/		Normgepr. Stand. check	-	-		Maße in mm/Dimensions are in mm
	/	Vol. mm³ Ölt./Surf. mm²	Ersatz für/Replacement for: -				
a	20.01.2006/	wieland Elektrische Verbindungen	Type	Benennung/Title	INSTALL.COUPLER KONFEKT_LEITUNG Stecker/male - freies Ende/free end 1.5qmm Crimpausführung/crimpversion K1 250V		
Index	Datum / Blatt Date / Sheet						
Änderung/Revision							

These dimensions will be especially checked at delivery
Only inspection dimensions
With /E marked dimensions are only valid for internal use

Diese Maße werden bei Abnahme besonders geprüft
Ausschließlich Prüfmaße
Mit /E gekennzeichnete Maße sind nur für interne Zwecke gültig

Weitergabe sowie Vervielfältigung dieses Dokuments, Verwertung und Mitteilung seines Inhalts sind verboten, soweit nicht ausdrücklich gestattet. The reproduction, distribution and utilization of this document as well as the communication of its contents to others without express autorization is prohibited.

92232020410 1K_4 CADW1043 duetsch 2006-01-27T08:09:15 1.000

QU-PEM-08/91