Ficha técnica de producto

Artículo Nº 96.031.4A55.7

Conector RST20I3S B1 ZR5SH GN02

RST® CLASSIC Conector, Recto, número de polos 3, Hembra, tipo de conexión conexión por tornillo, tensión asignada 250 V / 400 V, corriente asignada 20 A, diámetro del cable 8 - 12 mm, color de codificación Verde



Artículo Nº	96.031.4A55.7
EAN	4049088537493
Unidad de embalaje	100 Pieza (s)

Certificaciones / Homologaciones

Datos técnicos

Nota

Nota	Según la norma EN 60999-1, los conectores RST® con conexión por tornillo permiten la conexión de conductors sin preparación especial.

Datos generales

Corriente Asignada	20 A
Tensión Asignada	250 V / 400 V
Tensión de cortocircuito	4 kV
Capota	Sí
Grado de polución	3
Con cierre	Auto-bloqueo (desbloqueo con herramienta)
Color de codificación	Verde
Codificación del polo	1, 2, PE
Color de la capota	Negro
RAL-Nummer Codierung/Kontakteinsatz	6002

Datos de conexión

Diámetro del cable máx.	12 mm
Diámetro del cable mín.	8 mm
Sección del conductor rígido mm² máx.	6 mm²
Sección del conductor rígido mm² mín.	0,75 mm²
Sección del conductor semirígido mm² máx.	6 mm²
Sección del conductor semirígido mm² mín.	0,75 mm²
Terminaciones por polo	1
Sección del conductor flexible AWG mm² mín.	0,75 mm²
Sección del conductor flexible AWG mm² máx.	6 mm²
Desforrado de manguera	26,5 mm
Desforrado del conductor	8 mm

Tipo

Tipo	Hembra
Tipo de conexión	conexión por tornillo

Grado de protección (IP)	IP66/68 (3m;2h) /IP69

Material

Material de la carcasa	Poliamida
Libre de halógenos	Sí
Material del contacto	CuZn
Carga calorífica	0,29 kWh/St
Componentes de aislamiento de temperatura contínua	100 °C
Superficie final	Recubrimiento en plata

Dimensiones

Longitud	82 mm
Anchura	34,6 mm
Altura	34,6 mm

Accesorios

Artículo Nº	Tipo	Descripción
99.414.6205.2	Tapón para conectores hembra SW	RST20i3/2 tapón con cinta de sujeción, para tapar conectores hembra sin utilizar, color negro
Z5.564.4553.1	Tapón para conectores hembra SW	RST20i3/2 tapón para tapar conectores hembra sin utilizar, color negro

Montaje

Artículo Nº	Tipo	Descripción
96.032.5055.7	Conector de empotrar RST20I3S S1 M01VH GN0	RST® CLASSIC Conector de empotrar, Normativa, Recto, M25, número de polos 3, tipo macho, tipo de conexión conexión por tornillo, tensión asignada 250 V / 400 V, corriente asignada 20 A, color de codificación Verde

Dibujo técnico

Weitergabe sowie Vervielfältigung dieses Dokuments, Verwertung und Mitteilung seines Inhalts sind verboten, soweit nicht ausdrücklich gestattet.
The reproduction, distribution and utilization of this document as well as the communication of its contents to others without express authorization is prohibited.

These dimensions will be especially checked at delivery
Only inspection dimensions
With /E marked dimensions are only valid for internal use

Diese Maße werden bei Abnahme besonders geprüft
Ausschließlich Prüfmaße
Mit /E gekennzeichnete Maße sind nur für interne Zwecke gültig

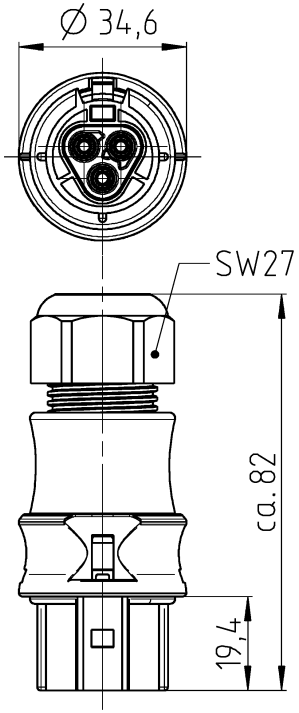

Auslieferungszustand/delivery status

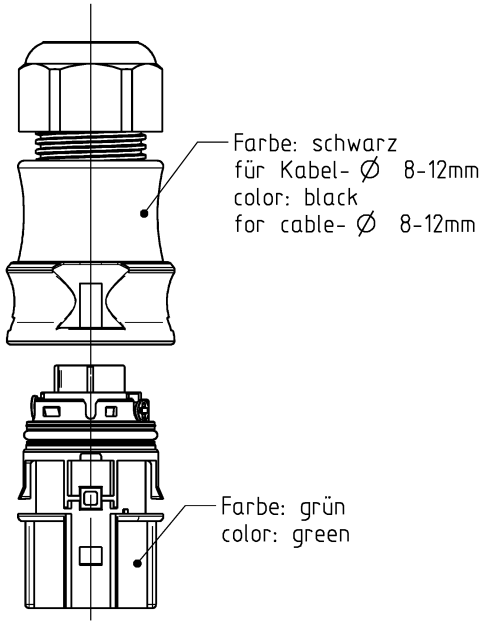

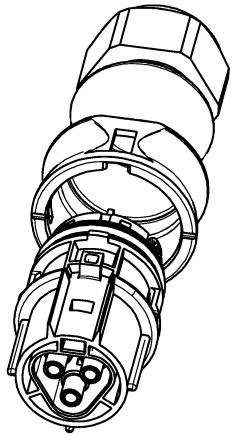

Verpackungseinheit: 100 Stück
packaging unit: per 100

96.031.4A55.7	RST2013S B1 ZR5S H GN02	grün/green
Bestellnummer /order number	Typ /type	Farbe /color

Weitere Daten siehe KATALOG oder eKATALOG.
Additional data see CATALOG or eCATALOG.

www.wieland-electric.com
eshop.wieland-electric.com

Tolerierung Size ISO 14405 Ⓔ / Tolerance system Size ISO 14405 Ⓔ.
(This ISO-standard describes the envelope principle. According to the envelope principle the deviations of form and parallelism are limited by the size tolerances).

ja/yes ☒ Stoffverbots- und Deklarationsliste nach WN 5020 010 ist einzuhalten.
Conformity with Wieland document WN 5020 010 e (list of prohibited / declarable hazardous substances) to be declared!

Freitoleranz nach General tolerance

CAD - Zeichnung, keine manuellen Änderungen
CAD - drawing, no manual modifications allowed

1. Verwendung: First Use:

Blatt: 1 von 1
Sheet: 1 of 1

Werkstoff / Material

Maßstab / Scale: 1:1

Vol. mm³ Oft./Srf. mm²

	Tag/Date	Name
gezeichnet drawn	13.02.2019	Duetsch T .
geprüft checked		
Normgeor. Stand. check		

Zeichnung Nr. / Drawing No.: 96.031.4A55.7 13K

Index: -

Maße in mm / Dimensions are in mm

Ersatz für / Replacement for:

Index | Datum / Blatt Date / Sheet | Änderung / Revision

wieland
www.wieland-electric.com

Type: RST2013S

Bennenung/Title:

BUCHSENTEIL+ZE

Schraubanschluss ohne Drahtschutz für 400V
screw connection for 400V