Data sheet del prodotto

Nr. Art. 96.031.4A55.7

# Connettori RST20I3S B1 ZR5SH GN02

RST® CLASSIC Connettori, diritto, Numero di poli 3, Presa, Tipo di attacco attacco a vite, Tensione nominale 250 V / 400 V, Corrente nominale 20 A, Diametro del cavo 8 - 12 mm, Colore della codifica / inserto Verde foglia



| | |
|---|---|
| Nr. Art. | 96.031.4A55.7 |
| EAN | 4049088537493 |
| Quantità per ordine | 100 Pezzo |

## Certificati/Approvazioni

## Dati tecnici

**Nota**

| | |
|---|---|
| Nota | I terminali RST® con serraggio a vite consentono il collegamento di conduttori senza preparazione speciale (senza puntalini) secondo EN 60999-1. |

**Generale**

| | |
|---|---|
| Corrente nominale | 20 A |
| Tensione nominale | 250 V / 400 V |
| Tensione nominale di tenuta | 4 kV |
| Serracavo | sì |
| Grado di inquinamento | 3 |
| Bloccabile | autobloccante (può essere sbloccato con un attrezzo) |
| Colore della codifica / inserto | Verde foglia |
| Marcatura del polo | 1, 2, PE |
| Colore della custodia con serracavo | Nero |
| RAL-Nummer Codierung/Kontakteinsatz | 6002 |

**Dati di connessione**

| | |
|---|---|
| Diametro cavo max. | 12 mm |
| Diametro cavo | 8 mm |
| Sezione cavo rigido | 6 mm² |
| Sezione cavo rigido 2 (min) | 0,75 mm² |
| Sezione cavo flessibile max. | 6 mm² |
| Sezione cavo flessibile 2 (min) | 0,75 mm² |
| Attacchi per polo | 1 |
| Sezione cavo multipolare flessibile | 0,75 mm² |
| Sezione cavo multipolare flessibile | 6 mm² |
| Lunghezza sguainatura | 26,5 mm |
| Lunghezza di spelatura | 8 mm |

**Esecuzione**

| | |
|---|---|
| Esecuzione | Presa |
| Tipo di attacco | attacco a vite |

| | |
|---|---|
| Grado di protezione (IP) | IP66/68 (3m;2h) /IP69 |

**Materiale**

| | |
|---|---|
| Materiale della custodia | Poliammide |
| Privo di alogeni | sì |
| Materiale del contatto | CuZn |
| Carico di infiammabilità | 0,29 kWh/St |
| Resistenza alla temperatura continua dei componenti isolati | 100 °C |
| Trattamento superficie | Placcato argento |

**Dimensioni**

| | |
|---|---|
| Lunghezza | 82 mm |
| larghezza | 34,6 mm |
| Altezza | 34,6 mm |

## Accessori

| Nr. Art. | Tipo | Descrizione |
|---|---|---|
| 99.414.6205.2 | Coperchio per prese SW | RST20i3/2 tappo di chiusura, per coprire connettori femmina non utilizzati, con cinghia di fissaggio, colore nero |
| Z5.564.4553.1 | Coperchio per prese SW | RST20i3/2 tappo di chiusura, per coprire connettori femmina non utilizzati, colore nero |

## Montaggio

| Nr. Art. | Tipo | Descrizione |
|---|---|---|
| 96.032.5055.7 | Connettore da pannello RST20I3S S1 M01VH GN0 | RST® CLASSIC Connettore da pannello, Standard, diritto, M25, Numero di poli 3, Esecuzione Spina, Tipo di attacco attacco a vite, Tensione nominale 250 V / 400 V, Corrente nominale 20 A, Colore della codifica / inserto Verde foglia |

Disegno tecnico

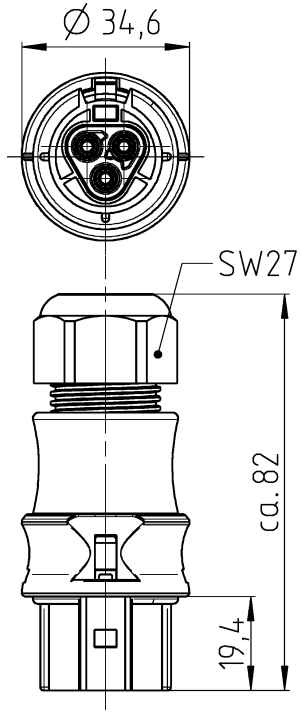


## Auslieferungszustand/delivery status

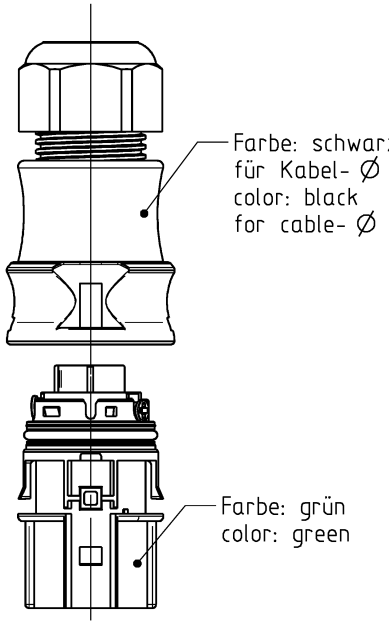


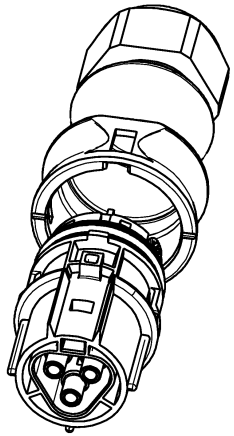

Verpackungseinheit: 100 Stück
packaging unit: per 100

| | | |
|---|---|---|
| 96.031.4A55.7 | RST2013S B1 ZR5S H GN02 | grün/green |
| Bestellnummer /order number | Typ /type | Farbe /color |

Weitere Daten siehe KATALOG oder eKATALOG.
Additional data see CATALOG or eCATALOG.

www.wieland-electric.com
eshop.wieland-electric.com

Tolerierung Size ISO 14405 Ⓔ / Tolerance system Size ISO 14405 Ⓔ.
(This ISO-standard describes the envelope principle. According to the envelope principle the deviations of form and parallelism are limited by the size tolerances).

ja/yes ☒ Stoffverbots- und Deklarationsliste nach WN 5020.010 ist einzuhalten. Conformity with Wieland document WN 5020.010 e (list of prohibited / declarable hazardous substances) to be declared!

Freitoleranz nach General tolerance

CAD - Zeichnung, keine manuellen Änderungen
CAD - drawing, no manual modifications allowed

1. Verwendung: First Use:

Blatt: 1 von 1
Sheet: 1 of 1

Werkstoff / Material

Maßstab / Scale: 1:1

Vol. mm³ Oft./Srf. mm²

| | Tag/Date | Name |
|---|---|---|
| gezeichnet drawn | 13.02.2019 | Duetsch T . |
| geprüft checked | | |
| Normgeor. Stand. check | | |

Zeichnung Nr. / Drawing No.: 96.031.4A55.7 13K

Index: -

Maße in mm / Dimensions are in mm

Ersatz für / Replacement for:

Index | Datum / Blatt Date / Sheet | Änderung / Revision

wieland
www.wieland-electric.com

Type: RST2013S

Bennenung/Title: BUCHSENTEIL+ZE
Schraubanschluss ohne Drahtschutz für 400V
screw connection for 400V

These dimensions will be especially checked at delivery
Only inspection dimensions
With /E marked dimensions are only valid for internal use

Diese Maße werden bei Abnahme besonders geprüft
Ausschließlich Prüfmaße
Mit /E gekennzeichnete Maße sind nur für interne Zwecke gültig

Weitergabe sowie Vervielfältigung dieses Dokuments, Verwertung und Mitteilung seines Inhalts sind verboten, soweit nicht ausdrücklich gestattet.
The reproduction, distribution and utilization of this document as well as the communication of its contents to others without express authorization is prohibited.