fiche produit

article n° R1.311.1130.0

interrupteur de sécurité SIN 1130 M AC/DC 24V



article n°	R1.311.1130.0
EAN	4049088654701
unité de commande	1 pièce(s)

certificats/approbations

données techniques

caractéristiques électriques - éléments de contact

classe de protection	II
tension d'isolation nominale Ui	250 V
tension nominale d'impultion	2,5 kV
dispositif de court-circuit de protection	4 A gl

caractéristiques électriques - aimants

classe de protection	II
duty cycle	100% ED (à E1; E2)
classe de temprature	F (155°C)
consommation électrique	< 6,7 VA
interrupteur d'exploitation permanente	600 1/h
tension de fonctionnement	24 V

données mécaniques

matériau du boîtier	thermo-plastique GV (UL94-V0)
matière de couverture	thermo-plastique GV (UL94-V0)
matière de la tête d'actionnement	zinc fondu
actionneur séparé	oui
force de traction	# 10 N
principe d'enfichage	la force du ressort
force de traction	< 1500 N
température ambiante minimale	-25 °C
max. température ambiante	55 °C
principe de commutation Éléments de commutation	4 contacts à action lente max.
durée de vie mécanique	106 cycles de permutation
fixation	4 x M5

type de connexion	connexion à vis
section max des conducteurs (flex., brin)	0,34 mm²
section max des conducteurs (flex., brin)	1,5 mm²
entrée de câble	3 x M20x1.5
poids	0,5 kg
position de montage	libre
classe de protection (IP)	IP67

accessoires

article n°	type	description
R1.311.9001.0	actuator SIN 9001 M	
R1.311.9002.0	actuator SIN 9002 M	
R1.311.9003.0	actuator SIN 9003 M	
R1.311.9004.0	actuator SIN 9004 M	
R1.311.9005.0	SIN 9005	
R1.311.9006.0	SIN 9006 M	
R1.311.9007.0	SIN 9007	

dessin technique

Weitergabe sowie Vervielfältigung dieses Dokuments, Verwertung und Mitteilung seines Inhalts nicht gestattet, soweit nicht ausdrücklich zugestanden. The reproduction, distribution and utilization of this document as well as the communication of its contents to others without express authorization is prohibited.

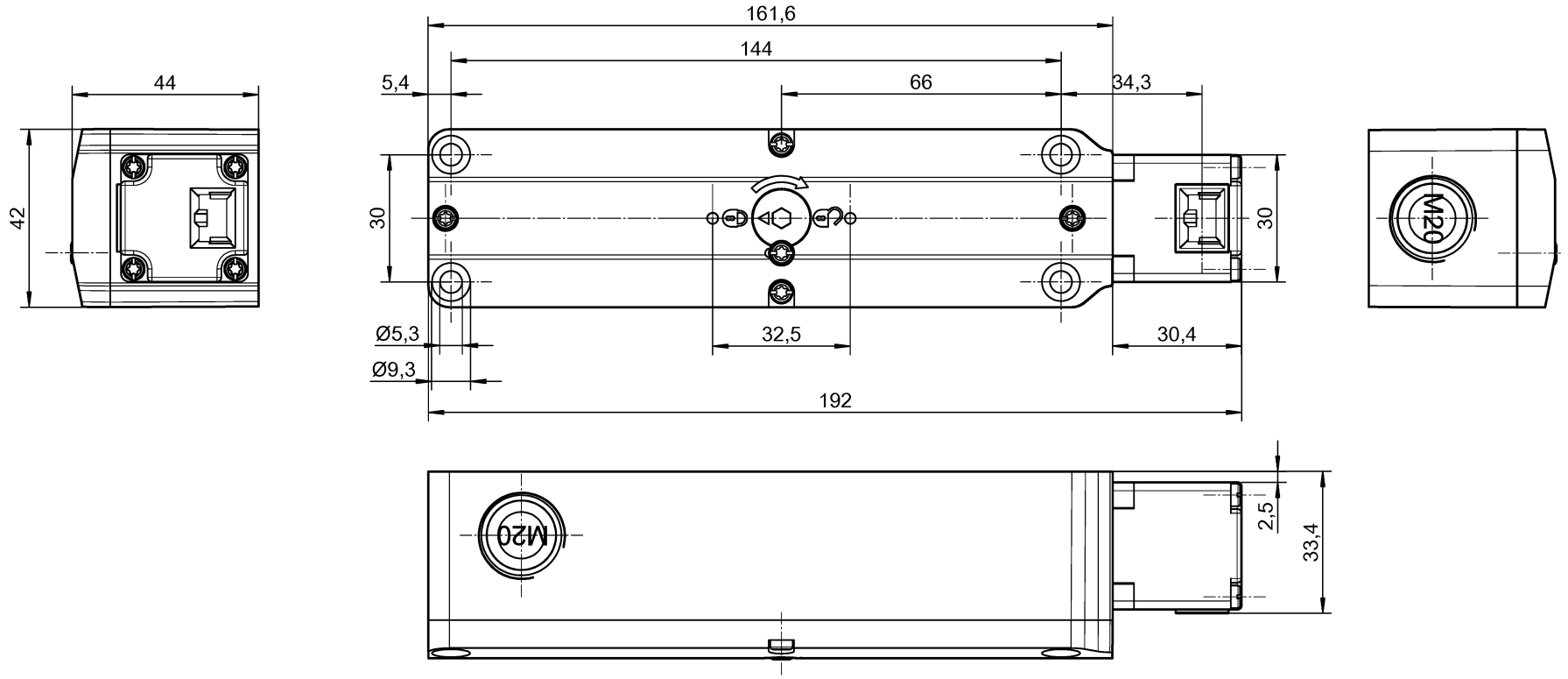

01-QU-RD-31/21

Teile-Nr. / Part.-No.	Typ / Type
R1.311.1120.0	SIN 1120 M
R1.311.1130.0	SIN 1130 M
R1.311.1140.0	SIN 1140 M
R1.311.1150.0	SIN 1150 M
R1.311.2120.0	SIN 2120 M
R1.311.2130.0	SIN 2130 M
R1.311.2140.0	SIN 2140 M

Weitere Angaben siehe KATALOG oder eKatalog.
Additional data see CATALOG or eCatalog.

www.wieland-electric.com
eshop.wieland-electric.com

ja/yes ☒ Stoffverbots- und Deklarationsliste nach WN 5020.010 ist einzuhalten.
Conformity with Wieland document WN 5020.010 e (list of prohibited / declarable hazardous substances) to be declared!

Freitoleranz nach General tolerance

CAD-Zeichnung, keine manuellen Änderungen
CAD drawing, no manual modifications allowed

1. Verwendung: First Use:

Blatt: Sheet:

Werkstoff / Material

Maßstab/Scale

	Tag/Date	Name
2023		
gezeichnet drawn	09.05.	Koetzner

Elektronische Freigabe
Electronic Release

Zeichnung Nr. / Drawing No.
T R1.311.1120.0 01K

Maße in mm / Dimensions are in mm

Datei / File: 048011__01K.DCD

Ersatz für / Replacement for:

Index | Datum / Blatt Date / Sheet

Änderung / Revision

wieland

Type

Benennung / Title

Teilespezifikation / Component specification

Sicherheitsschalter SIN
safety switch SIN

2023-05-11 10:15:11 1.000