Ficha técnica de producto

Artículo Nº R1.311.2120.0

Final de carrera de seguridad SIN 2120 M AC/DC 24V

Final de carrera de seguridad con enclavamiento y cabezal metálico, bloqueo con tensión, 1500 N, 4 NC



Artículo Nº	R1.311.2120.0
EAN	4049088654749
Unidad de embalaje	1 Pieza (s)

Certificaciones / Homologaciones

Datos técnicos

Datos eléctricos - elementos de contacto

Classe de protección	II
Tensión nominal de aislamiento Ui	250 V
Tensión de cortocircuito	2,5 kV
Dispositivo de protección contra cortocircuitos	4 A gl

Datos eléctricos - imánes

Classe de protección	II
Ciclo obligatorio	100% ED (at E1; E2)
Tipo de temperatura	F (155°C)
Consumo de energía	< 6,7 VA
Funciones de conmutación permanentes	600 1/h
Tensión de funcionamiento	24 V

Datos mecánicos

Material de la carcasa	Termoplástico GV (UL94-V0)
Material de la carcasa	Termoplástico GV (UL94-V0)
Material del cabezal de accionamiento	Zinc colado a presión
Fuerza de tracción	# 10 N
Fuerza de resistencia	< 1500 N
Temperatura de ambiente mín.	-25 °C
Temperatura de ambiente máx.	55 °C
Principio de conmutación de los elementos de contacto	Máx. 4 contactos de acción lenta
Fijación	4 x M5
Tipo de conexión	conexión por tornillo
Sección del conductor máx. (flex., rígido)	0,34 mm²
Sección del conductor máx. (flex., rígido)	1,5 mm²

Entrada de cable	3 x M20x1.5
Peso	0,5 kg
Posición de la instalación	Aleatorio
Grado de protección (IP)	IP67

Accesorios

Artículo Nº	Tipo	Descripción
R1.311.9001.0	Accionador SIN 9001 M	Actuador estándar metálico
R1.311.9002.0	Accionador SIN 9002 M	Actuador flexible metálico
R1.311.9003.0	Accionador SIN 9003 M	Actuador transversal metálico
R1.311.9004.0	Accionador SIN 9004 M	Actuador con radio de actuación metálico
R1.311.9005.0	SIN 9005	Desbloqueo antipánico frontal
R1.311.9006.0	SIN 9006 M	Desbloqueo antipánico trasero
R1.311.9007.0	SIN 9007	Extensión para desbloqueo antipánico

Dibujo técnico

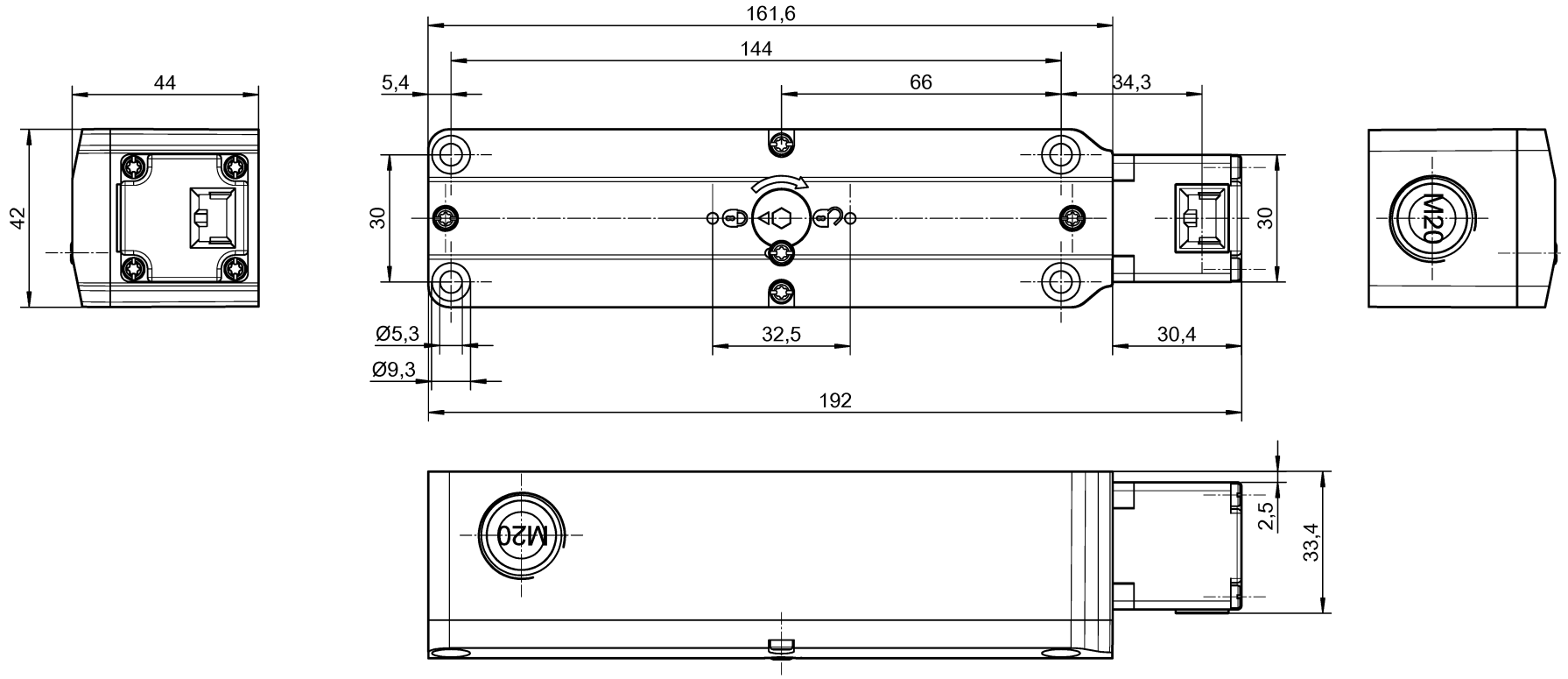

Weitergabe sowie Vervielfältigung dieses Dokuments, Verwertung und Mitteilung seines Inhalts sind ohne ausdrückliche schriftliche Genehmigung untersagt.
The reproduction, distribution and utilization of this document as well as the communication of its contents to others without express authorization is prohibited.

01-QU-RD-31/21

Teile-Nr. / Part.-No.	Typ / Type
R1.311.1120.0	SIN 1120 M
R1.311.1130.0	SIN 1130 M
R1.311.1140.0	SIN 1140 M
R1.311.1150.0	SIN 1150 M
R1.311.2120.0	SIN 2120 M
R1.311.2130.0	SIN 2130 M
R1.311.2140.0	SIN 2140 M

Weitere Angaben siehe KATALOG oder eKatalog.
Additional data see CATALOG or eCatalog.

www.wieland-electric.com
eshop.wieland-electric.com

ja/yes ☒ Stoffverbots- und Deklarationsliste nach WN 5020.010 ist einzuhalten.
Conformity with Wieland document WN 5020.010 e (list of prohibited / declarable hazardous substances) to be declared!

Freitoleranz nach General tolerance | CAD-Zeichnung, keine manuellen Änderungen CAD drawing, no manual modifications allowed | 1. Verwendung: First Use: | Blatt: Sheet:

Werkstoff / Material | Maßstab/Scale

	Tag/Date	Name
2023		
gezeichnet drawn	09.05.	Koetzner

Elektronische Freigabe
Electronic Release

Zeichnung Nr. / Drawing No.
T R1.311.1120.0 01K

Maße in mm / Dimensions are in mm

Datei / File: 048011__01K.DCD

Ersatz für / Replacement for:

Index | Datum / Blatt Date / Sheet | Änderung / Revision

wieland

Type

Benennung / Title
Teilespezifikation / Component specification
Sicherheitsschalter SIN
safety switch SIN

2023-05-11 10:15:11 1.000