Data sheet del prodotto

Nr. Art. R1.311.2120.0

Interruttore di sicurezza SIN 2120 M AC/DC 24V



Nr. Art.	R1.311.2120.0
EAN	4049088654749
Quantità per ordine	1 Pezzo

Approvazioni

Dati tecnici

Dati elettric - elementi di commutazione

Grado di protezione	II
Tensione di isolamento nominale Ui	250 V
Tensione nominale di tenuta	2,5 kV
Protezione contro il corto circuito	4 A gl

Dati elettrici - magneti

Grado di protezione	II
Cicli di lavoro	100% ED (su E1; E2)
Classe di temperatura	F (155°C)
Consumo di potenza	< 6,7 VA
Cicli di commutazione permanenti	600 1/h
Tensione di esercizio	24 V

Dati meccanici

Materiale della custodia	Termoplastico GV (UL94-V0)
Materiale del coperchio	Termoplastico GV (UL94-V0)
Materiale del dispositivo di attuazione	Zinco pressofuso
Forza di trazione	# 10 N
Forza di bloccaggio	< 1500 N
Temperatura ambiente min.	-25 °C
Max. temperatura ambiente	55 °C
Elementi di contatto con principio di commutazione	max. 4 contatti ad azione lenta
Fissaggio	4 x M5
Tipo di attacco	attacco a vite
Sezione massima conduttore flessibile	0,34 mm²
Sezione massima conduttore flessibile	1,5 mm²

Ingresso cavo	3 x M20x1.5
Peso	0,5 kg
Posizione installazione	a scelta
Grado di protezione (IP)	IP67

Accessori

Nr. Art.	Tipo	Descrizione
R1.311.9001.0	Attuatori di emergenza SIN 9001 M	
R1.311.9002.0	Attuatori di emergenza SIN 9002 M	
R1.311.9003.0	Attuatori di emergenza SIN 9003 M	
R1.311.9004.0	Attuatori di emergenza SIN 9004 M	
R1.311.9005.0	Opzioni di sblocco SIN 9005	
R1.311.9006.0	Opzioni di sblocco SIN 9006 M	
R1.311.9007.0	Opzioni di sblocco SIN 9007	

Disegno tecnico

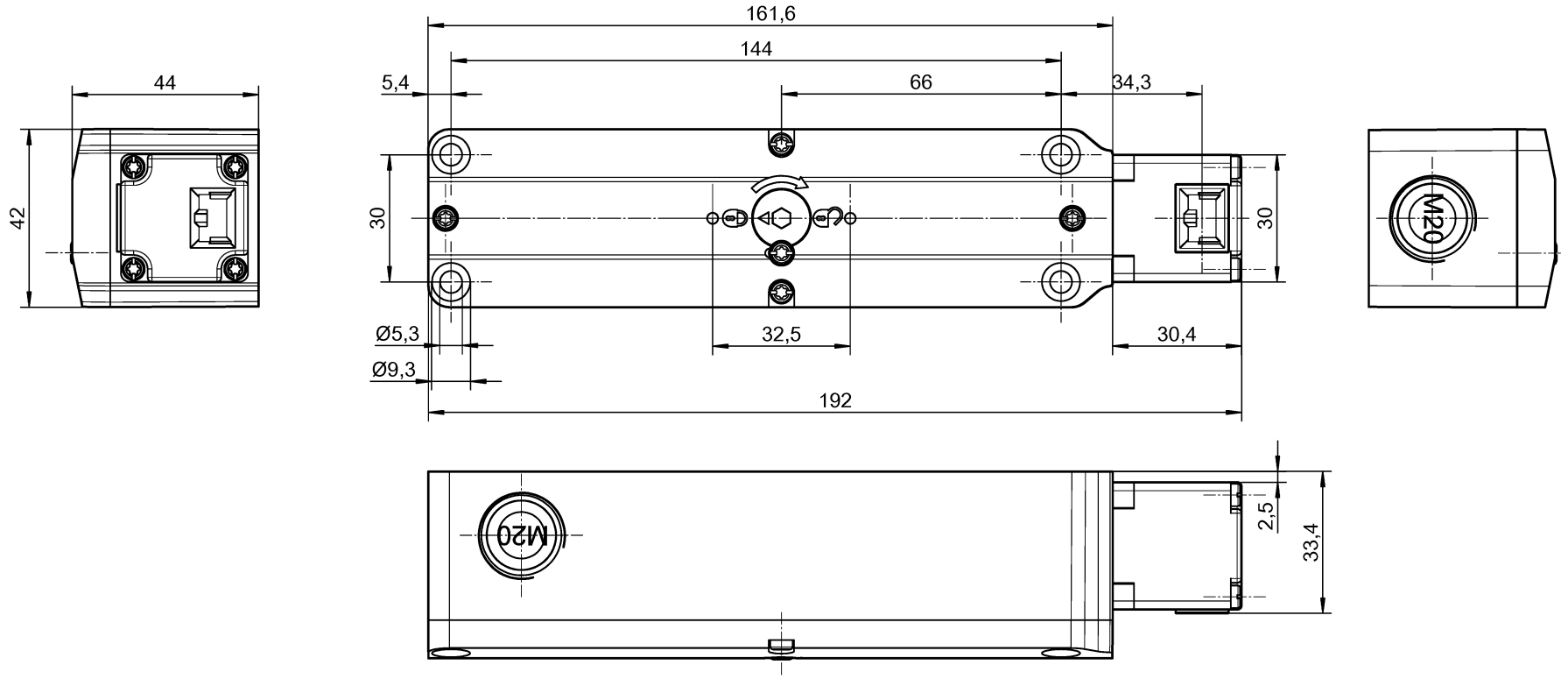

Weitergabe sowie Vervielfältigung dieses Dokuments, Verwertung und Mitteilung seines Inhalts sind ohne ausdrückliche schriftliche Genehmigung untersagt.
The reproduction, distribution and utilization of this document as well as the communication of its contents to others without express authorization is prohibited.

01-QU-RD-31/21

Teile-Nr. / Part.-No.	Typ / Type
R1.311.1120.0	SIN 1120 M
R1.311.1130.0	SIN 1130 M
R1.311.1140.0	SIN 1140 M
R1.311.1150.0	SIN 1150 M
R1.311.2120.0	SIN 2120 M
R1.311.2130.0	SIN 2130 M
R1.311.2140.0	SIN 2140 M

Weitere Angaben siehe KATALOG oder eKatalog.
Additional data see CATALOG or eCatalog.

www.wieland-electric.com
eshop.wieland-electric.com

ja/yes ☒ Stoffverbots- und Deklarationsliste nach WN 5020.010 ist einzuhalten.
Conformity with Wieland document WN 5020.010 e (list of prohibited / declarable hazardous substances) to be declared!

Freitoleranz nach General tolerance

CAD-Zeichnung, keine manuellen Änderungen
CAD drawing, no manual modifications allowed

1. Verwendung: First Use:

Blatt: Sheet:

Maßstab/Scale

Werkstoff / Material

	Tag/Date	Name
2023		
gezeichnet drawn	09.05.	Koetzner

Elektronische Freigabe
Electronic Release

Zeichnung Nr. / Drawing No.
T R1.311.1120.0 01K

Maße in mm / Dimensions are in mm

Datei / File: 048011__01K.DCD

Ersatz für / Replacement for:

Index | Datum / Blatt Date / Sheet | Änderung / Revision

wieland

Type

Benennung / Title

Teilespezifikation / Component specification

Sicherheitsschalter SIN
safety switch SIN

2023-05-11 10:15:11 1.000