Produktdatenblatt

Art. Nr. R1.311.2120.0

Sicherheitsschalter SIN 2120 M AC/DC 24V

Sicherheitsschalter mit Zuhaltung, getrenntem Betätiger und Metallkopf, magnetkraftverriegelt, 1500 N, Kontake Verriegelung 2 Ö, Kontakte Zuhaltung 2 Ö



Art. Nr.	R1.311.2120.0
EAN	4049088654749
Bestelleinheit	1 Stück

Zulassungen

Technische Daten

Elektrische Daten - Schaltelemente

Schutzklasse	II
Bemessungsisolationsspannung Ui	250 V
Bemessungsstoßspannung	2,5 kV
Kurzschlussschutz	4 A gl

Elektrische Daten - Magnete

Schutzklasse	II
Einschaltdauer	100% ED (an E1; E2)
Wärmeklasse	F (155°C)
Leistungsaufnahme	< 6,7 VA
Betätigungsschaltspiele permanent	600 1/h
Betriebsspannung	24 V

Mechanische Daten

Werkstoff des Gehäuses	Thermoplast GV (UL94-V0)
Werkstoff des Deckels	Thermoplast GV (UL94-V0)
Werkstoff der Betätigungseinrichtung	Zink-Druckguss
Auszugskraft	≤ 10 N
Zuhaltekraft	< 1500 N
Min. Umgebungstemperatur	-25 °C
Max. Umgebungstemperatur	55 °C
Schaltprinzip Schaltelemente	max. 4 Schleichschaltglieder
Befestigung	4 x M5
Anschlussart	Schraubanschluss
Leiterquerschnitt flexibel (feindrähtig) Max.	0,34 mm²

Leiterquerschnitt flexibel (feindrähtig) Max.	1,5 mm²
Kabeleinführung	3 x M20x1.5
Gewicht	0,5 kg
Einbaulage	beliebig
Schutzart (IP)	IP67

Technische Zeichnung

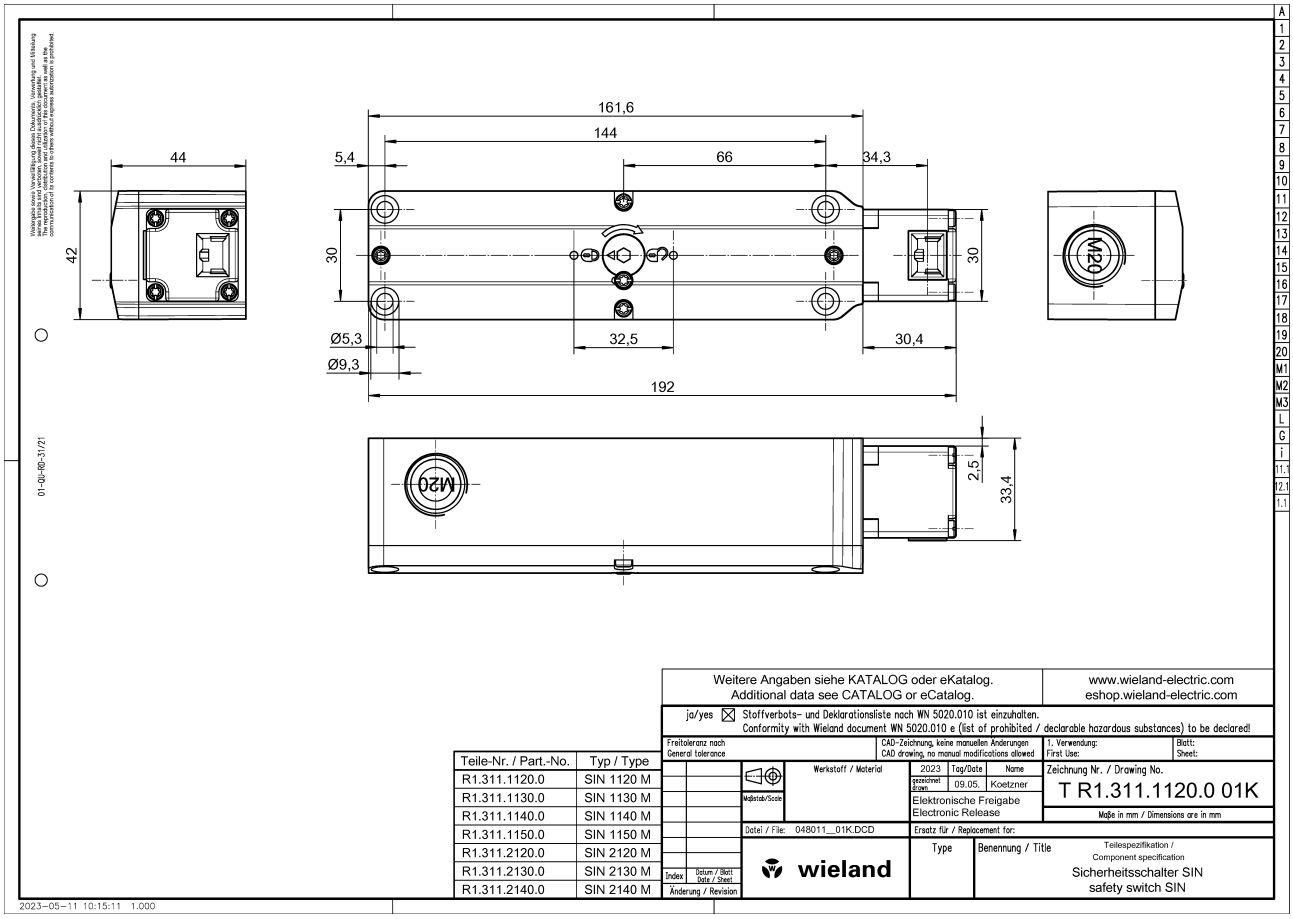

Teile-Nr. / Part.-No.	Typ / Type
R1.311.1120.0	SIN 1120 M
R1.311.1130.0	SIN 1130 M
R1.311.1140.0	SIN 1140 M
R1.311.1150.0	SIN 1150 M
R1.311.2120.0	SIN 2120 M
R1.311.2130.0	SIN 2130 M
R1.311.2140.0	SIN 2140 M