Data sheet del prodotto

Nr. Art. R1.311.9003.0

Attuatori di emergenza SIN 9003 M



Nr. Art.	R1.311.9003.0
EAN	4049088654794
Quantità per ordine	1 Pezzo

Approvazioni

Dati tecnici

Dati meccanici

Materiale del dispositivo di attuazione	Acciaio inossidabile
Attuatore separato	sì
Temperatura ambiente min.	-25 °C
Max. temperatura ambiente	55 °C
Posizione installazione	a scelta

Disegno tecnico

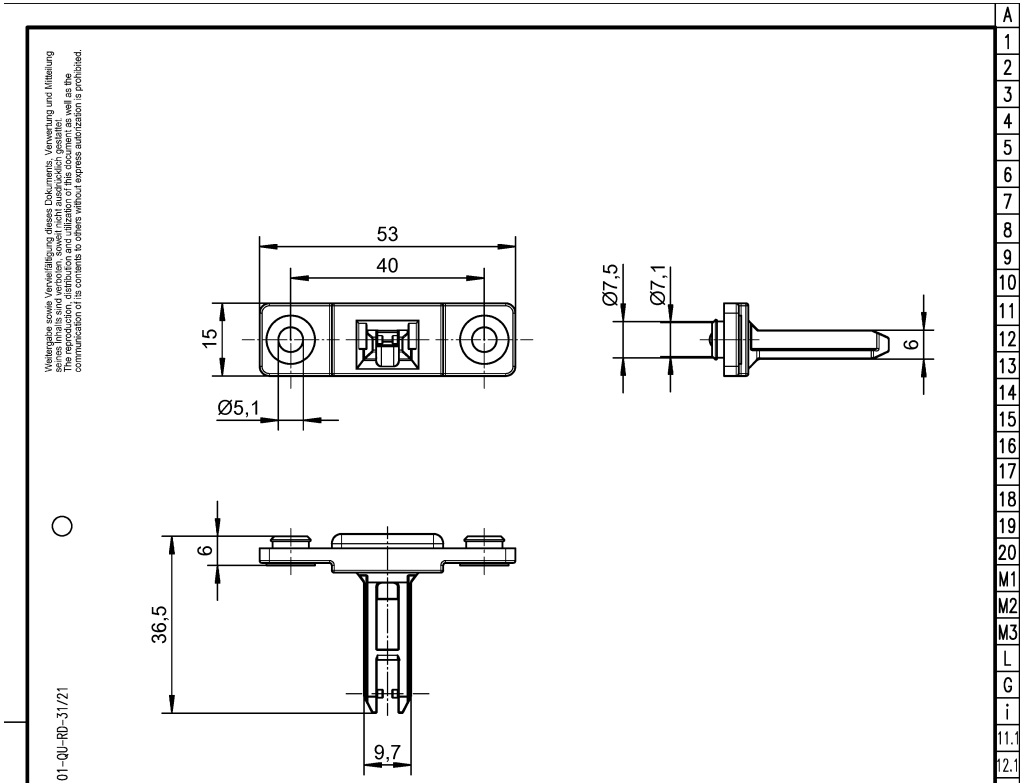

Weitergabe sowie Vervielfältigung dieses Dokuments, Verwertung und Mitteilung seines Inhalts nicht gestattet, soweit nicht ausdrücklich gestattet.
The reproduction, distribution and utilization of this document as well as the communication of its contents to others without express authorization is prohibited.

01-QU-RD-31/21

Weitere Angaben siehe KATALOG oder eKatalog. Additional data see CATALOG or eCatalog.	www.wieland-electric.com eshop.wieland-electric.com

ja/yes ☒ Stoffverbots- und Deklarationsliste nach WN 5020.010 ist einzuhalten.
Conformity with Wieland document WN 5020.010 e (list of prohibited / declarable hazardous substances) to be declared!

Freitoleranz nach General tolerance	CAD-Zeichnung, keine manuellen Änderungen CAD-Drawing, no manual modifications allowed	1. Verwendung: First Use:	Blatt: Sheet:

Werkstoff/ Material	2023 / Tag/ Date / Name	Zeichnung Nr./ Drawing No.	
Maßstab/Scale	gezeichnet drawn: 07.03. Koetzner	R1.311.9003.0 01K	
	Elektronische Freigabe Electronic Release	Maße in mm/Dimensions are in mm	
Datei/ File: 048111__01K.DCD	Ersatz für/ Replacement for:		
wieland	Type	Benennung/ Title: Teilespezifikation / Component specification Querbetätiger / Cross Actuator SIN 9003 M	

Index | Datum/ Blatt Date/ Sheet | Änderung/ Revision

2023-05-10 09:52:47 1.000