product data sheet

item no. R1.311.9003.0

actuator SIN 9003 M

Cross actuator, stainless steel, minimum actuating radius Rmin 600 mm



item no.	R1.311.9003.0
EAN	4049088654794
order unit	1 piece(s)

certificates / approvals

technical data

mechanical data

actuating head material	stainless steel
separate actuator	yes
min. ambient temperature	-25 °C
max. ambient temperature	55 °C
installation position	operator definable

technical drawing

Weitergabe sowie Vervielfältigung dieses Dokuments, Verwertung und Mitteilung seines Inhalts nicht gestattet, soweit nicht ausdrücklich zugestanden.
The reproduction, distribution and utilization of this document as well as the communication of its contents to others without express authorization is prohibited.

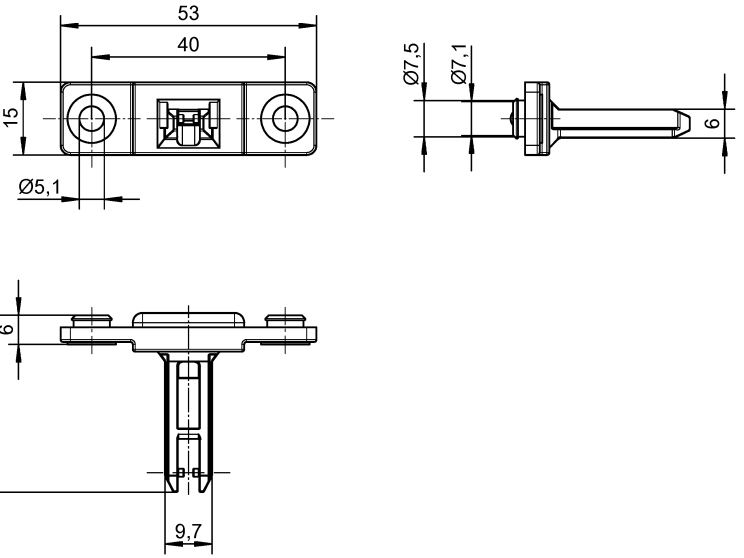

01-QU-RD-31/21

Weitere Angaben siehe KATALOG oder eKatalog. Additional data see CATALOG or eCatalog.	www.wieland-electric.com eshop.wieland-electric.com

ja/yes ☒ Stoffverbots- und Deklarationsliste nach WN 5020.010 ist einzuhalten.
Conformity with Wieland document WN 5020.010 e (list of prohibited / declarable hazardous substances) to be declared!

Freitoleranz nach General tolerance	CAD-Zeichnung, keine manuellen Änderungen CAD-Drawing, no manual modifications allowed	1. Verwendung: First Use:	Blatt: Sheet:

Werkstoff/ Material	2023 / Tag/ Date / Name	Zeichnung Nr./ Drawing No.	
Maßstab/Scale	gezeichnet / drawn: 07.03. Koetzner	R1.311.9003.0 01K	
	Elektronische Freigabe Electronic Release	Maße in mm/Dimensions are in mm	
Datei/ File: 048111__01K.DCD	Ersatz für/ Replacement for:		
wieland	Type	Benennung/ Title: Teilespezifikation / Component specification Querbetätiger / Cross Actuator SIN 9003 M	

Index | Datum/ Blatt Date/ Sheet
Änderung/ Revision

2023-05-10 09:52:47 1.000