fiche produit

article n° R1.311.9001.0

actuator SIN 9001 M



article n°	R1.311.9001.0
EAN	4049088654770
unité de commande	1 pièce(s)

certificats/approbations

données techniques

données mécaniques

matière de la tête d'actionnement	acier inoxydable
actionneur séparé	oui
température ambiante minimale	-25 °C
max. température ambiante	55 °C
durée de vie mécanique	106 cycles de permutation
position de montage	libre

dessin technique

Weitergabe sowie Vervielfältigung dieses Dokuments, Verwertung und Mitteilung seines Inhalts nicht gestattet, soweit nicht ausdrücklich zugestanden.
The reproduction, distribution and utilization of this document as well as the communication of its contents to others without express authorization is prohibited.

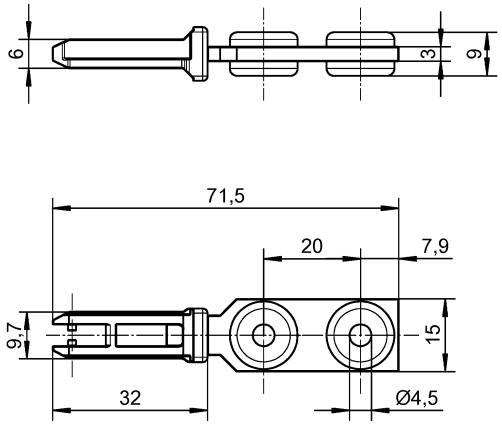

01-QU-RD-31/21

Weitere Angaben siehe KATALOG oder eKatalog. Additional data see CATALOG or eCatalog.	www.wieland-electric.com eshop.wieland-electric.com

ja/yes ☒ Stoffverbots- und Deklarationsliste nach WN 5020.010 ist einzuhalten.
Conformity with Wieland document WN 5020.010 e (list of prohibited / declarable hazardous substances) to be declared!

Freitoleranz nach General tolerance	CAD-Zeichnung, keine manuellen Änderungen CAD-Drawing, no manual modifications allowed	1. Verwendung: First Use:	Blatt: Sheet:

Werkstoff/ Material	2023 / Tag/ Date / Name	Zeichnung Nr./ Drawing No.	
Maßstab/Scale	gezeichnet drawn: 07.03. Koetzner	R1.311.9001.0 01K	
	Elektronische Freigabe Electronic Release	Maße in mm/Dimensions are in mm	
Datei/ File: 048091__01K.DCD	Ersatz für/ Replacement for:		
wieland	Type	Benennung/ Title: Teilespezifikation / Component specification Standardbetätiger / Standard Actuator SIN 9001 M	

Index | Datum/ Blatt Date/ Sheet | Änderung/ Revision

2023-05-10 09:48:27 1.000