product data sheet

item no. R1.311.9001.0

actuator SIN 9001 M

Standard actuator, stainless steel, minimum actuating radius Rmin 800 mm



item no.	R1.311.9001.0
EAN	4049088654770
order unit	1 piece(s)

certificates / approvals

technical data

mechanical data

actuating head material	stainless steel
separate actuator	yes
min. ambient temperature	-25 °C
max. ambient temperature	55 °C
mechanical life	10^6 switching cycles
installation position	operator definable

technical drawing

Weitergabe sowie Vervielfältigung dieses Dokuments, Verwertung und Mitteilung seines Inhalts sind verboten, soweit nicht ausdrücklich gestattet.
The reproduction, distribution and utilization of this document as well as the communication of its contents to others without express autorization is prohibited.

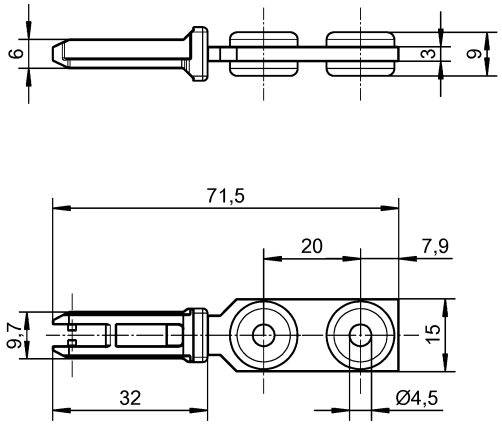

01-QU-RD-31/21

Weitere Angaben siehe KATALOG oder eKatalog. Additional data see CATALOG or eCatalog.	www.wieland-electric.com eshop.wieland-electric.com

ja/yes ☒ Stoffverbots- und Deklarationsliste nach WN 5020.010 ist einzuhalten.
Conformity with Wieland document WN 5020.010 e (list of prohibited / declarable hazardous substances) to be declared!

Freitoleranz nach General tolerance	CAD-Zeichnung, keine manuellen Änderungen CAD-Drawing, no manual modifications allowed	1. Verwendung: First Use:	Blatt: Sheet:

Maßstab/Scale	Werkstoff/ Material	2023	Tag/ Date	Name	Zeichnung Nr./ Drawing No.
		gezeichnet drawn	07.03.	Koetzner	R1.311.9001.0 01K
		Elektronische Freigabe Electronic Release			Maße in mm/Dimensions are in mm
Datei/ File: 048091__01K.DCD		Ersatz für/ Replacement for:			
Index / Datum/ Blatt Date/ Sheet Änderung/ Revision	wieland	Type	Benennung/ Title	Teilespezifikation / Component specification Standardbetätiger / Standard Actuator SIN 9001 M	

2023-05-10 09:48:27 1.000