fiche produit

article n° R1.311.9004.0

actuator SIN 9004 M

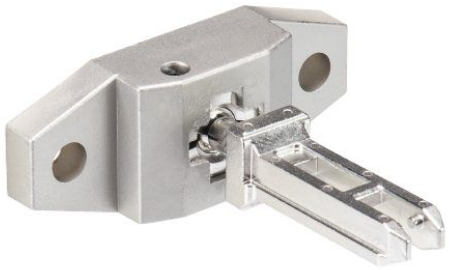

article n°	R1.311.9004.0
EAN	4049088654800
unité de commande	1 pièce(s)

certificats/approbations

données techniques

données mécaniques

matière de la tête d'actionnement	acier inoxydable
actionneur séparé	oui
température ambiante minimale	-25 °C
max. température ambiante	55 °C
position de montage	libre

dessin technique

Weitergabe sowie Vervielfältigung dieses Dokuments, Verwertung und Mitteilung seines Inhalts sind verboten, soweit nicht ausdrücklich gestattet.
The reproduction, distribution and utilization of this document as well as the communication of its contents to others without express autorization is prohibited.

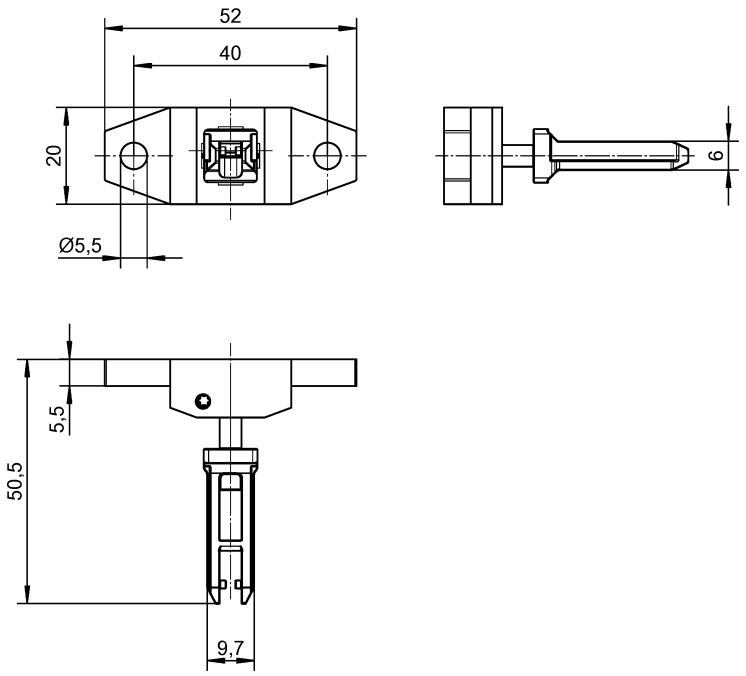

01-QU-RD-31/21

Weitere Angaben siehe KATALOG oder eKatalog. Additional data see CATALOG or eCatalog.	www.wieland-electric.com eshop.wieland-electric.com

ja/yes ☒ Stoffverbots- und Deklarationsliste nach WN 5020.010 ist einzuhalten.
Conformity with Wieland document WN 5020.010 e (list of prohibited / declarable hazardous substances) to be declared!

Freitoleranz nach General tolerance	CAD-Zeichnung, keine manuellen Änderungen CAD-Drawing, no manual modifications allowed	1. Verwendung: First Use:	Blatt: Sheet:

Maßstab/Scale	Werkstoff/ Material	2023	Tag/ Date	Name
		gezeichnet drawn	07.03.	Koetzner
		Elektronische Freigabe Electronic Release		

Zeichnung Nr./ Drawing No.
R1.311.9004.0 01K
Maße in mm/Dimensions are in mm

Datei/ File: 048121__01K.DCD
Ersatz für/ Replacement for:

Index	Datum/ Blatt Date/ Sheet	wieland	Type
Änderung/ Revision			

Benennung/ Title: Teilespezifikation / Component specification
Radiusbetätiger / Radius Actuator
SIN 9004 M

2023-05-10 09:54:11 1.000