Weitergabe sowie Vervielfältigung dieses Dokuments, Verwertung und Mitteilung seines Inhalts sind verboten, soweit nicht ausdrücklich gestattet.
The reproduction, distribution and utilization of this document as well as the communication of its contents to others without express autorization is prohibited.

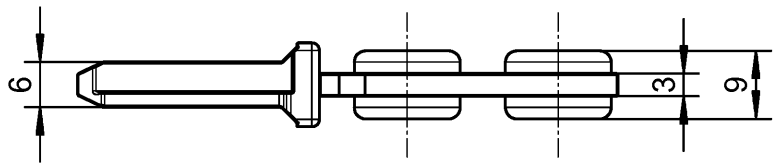

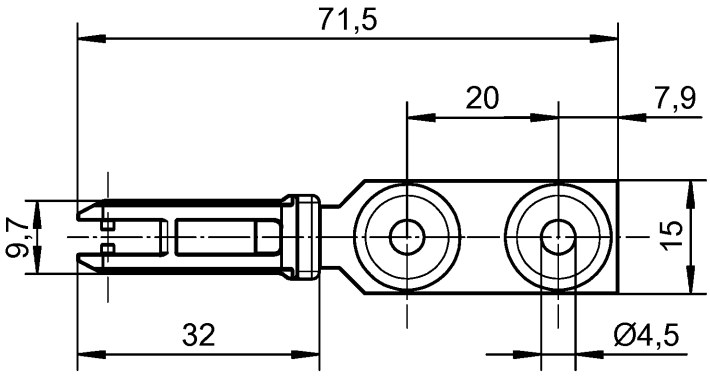

01-QU-RD-31/21

Weitere Angaben siehe KATALOG oder eKatalog. Additional data see CATALOG or eCatalog.	www.wieland-electric.com eshop.wieland-electric.com

ja/yes ☒ Stoffverbots- und Deklarationsliste nach WN 5020.010 ist einzuhalten.
Conformity with Wieland document WN 5020.010 e (list of prohibited / declarable hazardous substances) to be declared!

Freitoleranz nach General tolerance	CAD-Zeichnung, keine manuellen Änderungen CAD-Drawing, no manual modifications allowed	1. Verwendung: First Use:	Blatt: Sheet:

Werkstoff/ Material	2023	Tag/ Date	Name	Zeichnung Nr./ Drawing No.
	gezeichnet drawn	07.03.	Koetzner	R1.311.9001.0 01K
Maßstab/Scale	Elektronische Freigabe Electronic Release			Maße in mm/Dimensions are in mm

Datei/ File: 048091__01K.DCD	Ersatz für/ Replacement for:		
wieland	Type	Benennung/ Title	Teilespezifikation / Component specification Standardbetätiger / Standard Actuator SIN 9001 M

Index	Datum/ Blatt Date/ Sheet	Änderung/ Revision

2023-05-10 09:48:27 1.000